編　　番
PART NO.
P158-1-8

PARTS CATALOG
パーツカタログ

EX270
EX270LC
Excavator

適用号機
Serial No. 05001～

HITACHI

ХАБТРЕЙД-ДВ

メ　モ　欄
MEMORANDUM

下表を部品注文，機械管理等にご利用下さい。

Please utilize under-table for parts-order and maintenance of your machine, etc.

機　体　製　番 MACHINE Mfg. NO.	
エ　ン　ジ　ン　形　式 ENGINE TYPE	
エ　ン　ジ　ン　製　番 ENGINE Mfg. NO.	

ХАБТРЕЙД-ДВ

ХАБТРЕЙД-ДВ

ま　え　が　き

◎　このパーツカタログは、ＥＸ２７０ 及び ＥＸ２７０ＬＣ 油圧ショベルに使用している部品を掲載してあります。

該当ページ及び該当部品が、何れの機種に適用されるかの表示は、次のように表わします。

表示方法	表示例	適用機種
名称の後に（ｽﾀﾝﾀﾞｰﾄﾞﾄﾗｯｸ）	×××（ｽﾀﾝﾀﾞｰﾄﾞﾄﾗｯｸ）	ＥＸ２７０
名称の後に（LC ﾄﾗｯｸ）	×××（LC ﾄﾗｯｸ）	ＥＸ２７０ＬＣ
名称のみ	×××	両機種共通

また、巻末に部品番号順索引を集録してあります。

部品番号順索引の中で、「＊」印のあるものは、新設部品を示します。

◎　本パーツカタログでは、国内標準機のほかに、海外の一部地域向けの機械についても掲載してあります。何れの機械に適用されるかの表示は、次のように表わします。

装置名称の後に　〈ＳＤＸ〉　－－　国内標準機に適用します。
装置名称の後に　〈ＤＸ〉　－－　海外の一部地域向けの機械に適用します。
装置名称のみ　－－　両方共通です。

◎　当社では、製品の改良にたえず努力をはらっておりますので、パーツカタログに記載されていない変更が生じている場合があります。必要に応じて、この様な変更を盛り込んだ改訂版を出しておりますので、本機または、本パーツカタログに不明の点がございましたら、最寄りの支店または、営業所にご相談ください。

◎　機械はブーム側を前、エンジン側を後、運転席側を左、その反対側を右、下部走行体は、走行モータ側を後といいます。

◎　エンジン部品は別冊「日野ディーゼルエンジン　Ｈ０６Ｃ－ＴＩ パーツカタログ」をご参照ください。

ХАБТРЕЙД-ДВ

１．部品のご注文について

部品をご注文の際には、次の事項を最寄りの支店または、営業所へご連絡ください。

（１）	機械の型式	〔例〕ＥＸ２７０	キャブ右下メインフレームの銘板に明示してあります。
（２）	機械の製番	１５８－０５００１	
（３）	部品番号	Ａ８１０１６５	本パーツカタログの該当部品
（４）	部品名	Ｏ－リング	
（５）	数量	２	ご注文される個数
（６）	送付先の住所および宛名		

２．パーツカタログの見方

符　　号　：　部品構成図内の各部品に付けられた見出し番号です。

部品番号　：　部品に付けられた固有番号です。数字のみ、あるいは英字と数字の混合で構成しています。

部　品　名　：　部品の名称です。
組立品を構成する部品は、部品名の前に「・」印を付け、組立品のつぎに続けて記載しています。さらに「・」印の部品が組立品の場合は、その構成部品に「・・」印が付けてあります。以下「・」を順次増やして組立品の構成部品であることを表わしています。

数　　量　：　「１台分の個数」を示します。ただし、組立品の構成部品は、その組立品「１組分の個数」を示します。

サービスコード　：　サービスコード欄に記載している各記号の意味は，次の通りです。

Ｗ　：　その部品を取付ける為には、現地加工作業が必要ですので、当社にご相談ください。

Ｈ　：　その部品は精密部品として取扱っています。分解，修理は、当社にご用命ください。

Ｄ　：　単品では交換できませんので、その部品の含まれる組部品で交換してください。

Ｋ　：　その部品がサービスパーツキットに含まれていることを示します。

Ｒ　：　調整用シムなどのように使用する数量が号機毎に異る事を示します。

Ｓ　：　工場出荷時に組み込まれた部品でなく、修理，サービス用として供給する部品を示します。

Ｚ　：　その部品はエンジン関連部品です。

ＯＰ　：　オプショナル部品であることを示します。標準機には付いておらず、特別注文により販売する部品です。

ＯＳ　：　オーバーサイズ部品を示します。

ＵＳ　：　アンダーサイズ部品を示します。
（ＯＳ，ＵＳ　はスタンダードサイズ部品の次の行に、続けて記載しています。）

＃　：　このパーツカタログから、その部品の含まれている装置のリストのページに新しく記載した部品であることを示します。

適　用　号　機　：　その部品を使用している機械の「号機」を示します。〔「号機」とは、機械の製番の「－（ハイフン）」以下の数字をいいます。〕
適用号機欄上部には、部品全体に適用する「号機」を表示しています。
各部品毎に「号機」表示のないものは、適用号機欄上部の「号機」が適用号機になります。
各部品毎に「号機」表示のあるものは、部品毎の「号機」と適用号機欄上部の「号機」との両方を包含する「号機」が部品毎の適用号機となります。
また、先頭に「Ｄ」の文字を表示しているものは、変更切換時期を年月で表わします。
（例；Ｄ８８／０７～・・・１９８８年７月以降この部品を使用。）
先頭に「Ｈ」の文字を表示しているものは、機器の製造番号を表わします。機器の製造番号は、機器の銘板に刻印されており、本パーツカタログでは「号機」と区別するために「Ｈ」の文字を付けています。
先頭に「Ｆ」の文字を表示しているものは、フロントアタッチメントの「フロントNO.」を表わします。「フロントＮｏ．」は、フロントアタッチメントの銘板に刻印されており、本パーツカタログでは「号機」と区別するために「Ｆ」の文字を付けています。

互　換　性　：　部品番号欄に記載している部品と代替部品欄に記載している部品との間で、互換性の生じる条件を示します。各記号の意味は次の通りです。

Ｉ　：　その部品の代わりに、使用できる部品の部品番号と数量を、代替部品欄に示します。
但し、代替部品欄に示す部品の代わりに、その部品を使用することはできません。

Ｐ　：　その部品は使用禁止になっています。代替部品欄に示す部品を使用してください。

Ｔ　：　組合せで互換性があります。その部品の代わりに、代替部品欄に示す何点かの部品と組で使用してください。

Ｙ　：　その部品と代替部品欄に示す部品は、無条件に互換性があることを示します。

代　替　部　品　：　互換性欄の記号に対応して、代替に使用する部品の部品番号と数量を示します。

《注記》　：　部品をご注文の際、互換性欄に　Ｉ，Ｐ，Ｔ，Ｙ　と記載されている場合、自動的に代替部品欄に示されている部品が供給されることがあります。

ХАЕТРЕЙД-ДР

FOREWORD

◎ This parts catalog shows the components of EX270 and EX270LC Hydraulic excavator. If a page where the parts of those machines are shown, the following indication is described on the top of the page.

<EXAMPLE>

INDICATION	APPLICABLE MODEL
•••••(STD. TRACK)	EX270
•••••(LC TRACK)	EX270LC

The numerical parts No. index is provided at the end of this parts catalog.
In the parts index, a part No. with "*" mark shows a newly added part on the parts catalog.

◎ In this parts catalog, SDX and DX are mentioned on the top of some pages. Subject to territory and / or machine, supplied machines are different. When ordering parts, please confirm whether the machine is SDX or DX.

◎ This parts catalog contains the most recent information available at the time of printing, and the contents of the list are based on information in effect at that time and are subject to change without notice.

◎ The references in the parts catalog of "LEFT", "RIGHT", "FRONT" and "REAR" are identified as follows.
The driver's seat is positioned "LEFT" side, and the opposite side is "RIGHT".
The front-end attachment is at the "FRONT". The counterweight is attached at the "REAR".
For the undercarriage, the travel motor is at the "REAR", and the opposite is "FRONT".

◎ For the engine parts, please refer to the parts catalog of HINO diesel engine H06C-TI issued separately.

1. HOW TO ORDER PARTS

When ordering parts, Please specify the following items as shown in the following example.

	(EXAMPLE)	
(1) Model of Machine	(EX270)	Shown on NAME-PLATE provided on MAIN FRAME on the lower right side of CAB
(2) Machine Serial No.	(158-05001)	
(3) Part No.	(A810165)	Ordering Parts
(4) Part Name	(O-RING)	
(5) Q'ty	(2)	Ordering Q'ty
(6) Purchaser's Name and Address		

2. HOW TO USE THIS PARTS CATALOG

•ITEM — Item No. shows the reference No. on the machine illustration.

•PART NO. — Part No. consists of a letter of the alphabet and numericals, or numericals only.

•PART NAME — Components of an assembly part are shown with "•" marks and are shown on the line, or lines, below the assembly part. Also, if the component with "•" mark consists of further components part, these further components are shown by the marks "••" .

•Q'TY — Q'ty shows the quantity used for one machine, however quantity of components shows the quantity for one assembly part.

•SERVICE CODE — Abbreviations in the column of service code have their own meaning as shown below.

- W: The part with this abbreviation shows that the part requires some work on it before installing in the machine.
- H: As the part with this abbreviation shows a precision part, please ask the authority for its repairing.
- D: The part with this abbreviation is a component of an assembly and is not available independently. The assembly part containing this part should be orderd.
- K: This means that the part is contained in the service parts kit.
- R: The part with this abbreviation shows that the quantity of the part is changed depending upon the machine, such as an adjusting shim etcetera.
- S: This part is specially provided as a service part, which was not provided in the machine before from shipping the factory.
- Z: The part with this abbreviation related to the ENGINE.
- OP: Optional parts
- OS: Over-sized parts
- US: Under-sized parts

  (NOTE: Part with abbreviation "OS" or "US" is described on the line below the standard-sized part.)
- #: The part with this mark is newly added on that page of the equipment.

•SERIAL No. — Applicable machine serial No. for the part is shown in this column.
Further, above this column, the applicable serial No. is shown for all parts described on that page.
Take this serial No. if the part is not mentioned its own applicable serial No..
Take the serial No. which includes both of for the part and for all parts desclibed on the page if the part is mensioned its own applicable serial No..
If the abbreviation "D" is described as headed letter instead of the serial No. it means the producted date of the machine in which the parts are used.
(EXSAMPLE: D88/07~·····producted on July 1988 and after)
If the abbreviation "H" is described as headed letter, it means the serial No.

of equipment such as PUMP, MOTOR, CONTROL VALVE and etcetera.
If the abbreviation "F" is described as headed letter, it means the Front No. of front-end attachment such as BUCKET, BOOM, ARM and etcetera.

•ICA

ICA shows the interchangeability between the original and the improved parts. Abbreviations used in this column are as follows.

I: Part No. in the column of "Replaceable part" can be used instead of this part but not vice versa.

P: This must not be used for the machine. The part No. in the column "Replaceable part" should be used instead.

T: Parts Nos. those in the column of "Replaceable part" can be used as an assembly instead of this part.

Y: This part and the part in the column of "Replaceable part" are interchangeable with each other.

•REPLACEABLE PART

Interchangeable parts Nos. and their required quantity are shown in this column.

NOTE: If interchangeable improved parts are provided for the parts which you may order, the improved parts classified as "I","P","T" or "Y" may be supplied.

ХАБТРЕЙД-ДВ

目　　次　　PB－233

CONTENTS　　PB－A49

装置名称	Group Name	適用号機 SERIAL NO.	頁 PAGE
上部旋回体	UPPERSTRUCTURE		
フレーム	FRAME		001
エンジン	ENGINE		003
ラジエータ	RADIATOR		005
エアクリーナ	AIR CLEANER		007
マフラー	MUFFLER		009
バイパスフィルタ（エンジンオイル）	BYPASS FILTER (ENGINE OIL)		011
燃料タンク	FUEL TANK		013
ポンプ装置	PUMP DEVICE		015
旋回装置	SWING DEVICE		017
オイルタンク	OIL TANK		019
オイルクーラ配管（1）	OIL COOLER PIPINGS (1)		021
オイルクーラ配管（2）	OIL COOLER PIPINGS (2)		023
オイルクーラ配管（3）	OIL COOLER PIPINGS (3)		025
本体配管（1）	MAIN PIPINGS (1)		027
本体配管（2）	MAIN PIPINGS (2)		029
本体配管（3）	MAIN PIPINGS (3)		031
エンジンコントロールレバー（1）	ENGINE CONTROL LEVER (1)	05001~05375	033
エンジンコントロールレバー（1）	ENGINE CONTROL LEVER (1)	05376~	035
エンジンコントロールレバー（2）<SDX>	ENGINE CONTROL LEVER (2) <SDX>		037
エンジンコントロールレバー（2）<DX>	ENGINE CONTROL LEVER (2) <DX>		039
操作レバー（1）	CONTROL LEVER (1)		041
操作レバー（2）<SDX>	CONTROL LEVER (2) <SDX>		043
操作レバー（2）<DX>	CONTROL LEVER (2) <DX>		045
パイロット配管（1－1）<SDX>	PILOT PIPINGS (1-1) <SDX>		047
パイロット配管（1－1）<DX>	PILOT PIPINGS (1-1) <DX>		049
パイロット配管（1－2）	PILOT PIPINGS (1-2)		051
パイロット配管（2）<SDX>	PILOT PIPINGS (2) <SDX>		053
パイロット配管（2）<DX>	PILOT PIPINGS (2) <DX>		055
パイロット配管（3－1）	PILOT PIPINGS (3-1)		057
パイロット配管（3－2）	PILOT PIPINGS (3-2)		059
パイロット配管（3－3）	PILOT PIPINGS (3-3)		061
パイロット配管（4）	PILOT PIPINGS (4)		063

ХАБАРОВСК-ДВ

装置名称	Group Name	適用号機 SERIAL NO.	頁 PAGE
パイロット配管（5）	PILOT PIPINGS (5)		065
パイロット配管（6）	PILOT PIPINGS (6)	05001,	067
パイロット配管（6）<ＳＤＸ>	PILOT PIPINGS (6) <SDX>	05002~	069
パイロット配管（6）<ＤＸ>	PILOT PIPINGS (6) <DX>	05002~	071
コントロールボックス（右）<ＳＤＸ>	CONTROL BOX (R) <SDX>		073
コントロールボックス（右）<ＤＸ>	CONTROL BOX (R) <DX>		075
コントロールボックス（左）	CONTROL BOX (L)		077
ゲージパネル <ＳＤＸ>	GAUGE PANEL <SDX>		079
ゲージパネル <ＤＸ>	GAUGE PANEL <DX>		081
電気部品（1）<ＳＤＸ>	ELECTRIC PARTS (1) <SDX>		083
電気部品（1）<ＤＸ>	ELECTRIC PARTS (1) <DX>		085
電気部品（2）<ＳＤＸ>	ELECTRIC PARTS (2) <SDX>		087
電気部品（2）<ＤＸ>	ELECTRIC PARTS (2) <DX>		089
電気部品（3）	ELECTRIC PARTS (3)		091
電気部品（4）<ＳＤＸ>	ELECTRIC PARTS (4) <SDX>		093
電気部品（4）<ＤＸ>	ELECTRIC PARTS (4) <DX>		095
電気部品（5）<ＳＤＸ>	ELECTRIC PARTS (5) <SDX>		097
電気部品（5）<ＤＸ>	ELECTRIC PARTS (5) <DX>		099
キャブグループ <ＳＤＸ>	CAB GROUP <SDX>		101
キャブグループ <ＤＸ>	CAB GROUP <DX>		103
・キャブ（1）<ＳＤＸ>	·CAB (1) <SDX>		105
・キャブ（1）<ＤＸ>	·CAB (1) <DX>		107
・キャブ（2）	·CAB (2)		109
・キャブ（3）<ＳＤＸ>	·CAB (3) <SDX>		111
・キャブ（3）<ＤＸ>	·CAB (3) <DX>		113
・キャブ（4）	·CAB (4)		115
・キャブ（5）<ＳＤＸ>	·CAB (5) <SDX>		117
・キャブ（5）<ＤＸ>	·CAB (5) <DX>		119
・キャブ（6）	·CAB (6)		121
シート	SEAT	05001~05377, 05411~05429 05441~05444	123
シート	SEAT	05378~05410 05430~05440, 05445~	125
カバー（1）	COVER (1)		127
カバー（2）	COVER (2)		129
カバー（3）	COVER (3)		131

ХАБТЕХ-ДВ

4

装置名称	Group Name	適用号機 SERIAL NO.	頁 PAGE
・ドアロック	・DOOR LOCK		133
エンジンカバー	ENGINE COVER		135
アンダーカバー	UNDER COVER		137
カーヒータ <SDX>	CAR HEATER <SDX>		139
カーヒータ配管 <SDX>	CAR HEATER PIPINGS <SDX>		141
下部走行体	UNDERCARRIAGE		
トラックフレーム（スタンダードトラック）	TRACK FRAME (STD. TRACK)		143
トラックフレーム（LCトラック）	TRACK FRAME (LC TRACK)		145
走行装置	TRAVEL DEVICE		147
フロントアイドラ	FRONT IDLER		149
アジャスタ	ADJUSTER		151
上ローラ	UPPER ROLLER		153
下ローラ（スタンダードトラック）	LOWER ROLLER (STD. TRACK)		155
下ローラ（LCトラック）	LOWER ROLLER (LC TRACK)		157
トラックリンク 600G（スタンダードトラック）	TRACK-LINK 600G (STD. TRACK)		159
トラックリンク 600G（LCトラック）	TRACK-LINK 600G (LC TRACK)		161
センタージョイント	CENTER JOINT		163
走行配管（スタンダードトラック）	TRAVEL PIPINGS (STD. TRACK)		165
走行配管（LCトラック）	TRAVEL PIPINGS (LC TRACK)		167
フロント アタッチメント	FRONT-END ATTACHMENT		
ブーム	BOOM		169
スタンダードアーム 3.1M	STD. ARM 3.1M		171
バケット 1.0	BUCKET 1.0		173
フロント配管	FRONT PIPINGS		175
給脂配管	LUBRICATE PIPINGS		177
オプショナル パーツ	OPTIONAL PARTS		
操作レバー（1）<4本レバー式>	CONTROL LEVER (1) <4-LEVER TYPE>		179
操作レバー（2）<4本レバー式>	CONTROL LEVER (2) <4-LEVER TYPE>		181
パイロット配管（5）<4本レバー式>	PILOT PIPINGS (5) <4-LEVER TYPE>		183
コントロールボックス（右）<4本レバー式>	CONTROL BOX (R) <4-LEVER TYPE>		185
キャブグループ <4本レバー式>	CAB GROUP <4-LEVER TYPE>		187
シート <4本レバー式>	SEAT <4-LEVER TYPE>	05001~05377, 05411~05429 05441~05444	189

ХАБАРОВСК-ДВ

装置名称	Group Name	適用号機 SERIAL NO.	頁 PAGE
シート <4本レバー式>	SEAT (4-LEVER TYPE>	05378~05410 05430~05440, 05445~	191
マルチレバー配管	MULTI-LEVER PIPINGS		193
カークーラ	CAR COOLER		195
燃料給油ポンプ	FUEL FEED PUMP		197
ウインドウォッシャ	WINDOW WASHER		199
センターカバー	CENTER COVER		201
ヘッドガード	HEAD GUARD		203
ウインドガード	WINDOW GUARD		205
トラックリンク 800G (スタンダードトラック)	TRACK-LINK 800G (STD. TRACK)		207
トラックリンク 800G (LCトラック)	TRACK-LINK 800G (LC TRACK)		209
トラックリンク 910A (スタンダードトラック)	TRACK-LINK 910A (STD. TRACK)		211
トラックリンク 910A (LCトラック)	TRACK-LINK 910A (LC TRACK)		213
# フルトラックガード (スタンダードトラック)	FULL TRACK GUARD (STD. TRACK)		215
# フルトラックガード (LCトラック)	FULL TRACK GUARD (LC TRACK)		217
ショートアーム 2.4M	SHORT ARM 2.4M		219
ロングアーム 3.75M	LONG ARM 3.75M		221
バケット 0.9	BUCKET 0.9		223
バケット 1.2	BUCKET 1.2		225
バケット 1.4	BUCKET 1.4		227
ロックバケット 0.8	ROCK BUCKET 0.8		229
リッパバケット 0.7	RIPPER BUCKET 0.7		231
1本爪リッパ	ONE-POINT RIPPER		233
ホースラプチャーバルブ配管 (ブーム)	HOSE RUPTURE VALVE PIPINGS (BOOM)		235
ホースラプチャーバルブ配管 (アーム)	HOSE RUPTURE VALVE PIPINGS (ARM)		237
予備ペダル	SPARE PEDAL		239
予備ペダル用パイロット配管	PILOT PIPINGS FOR SPARE PEDAL		241
ブレーカ, クラッシャ用配管 (1)	PIPINGS (1) FOR BREAKER, CRUSHER		243
ブレーカ, クラッシャ用配管 (2)	PIPINGS (2) FOR BREAKER, CRUSHER		245
ブレーカ, クラッシャ用配管 (3) <NPK ﾌﾞﾚｰｶ>	PIPINGS (3) FOR BREAKER, CRUSHER <NPK BEAKER>		247
ブレーカ, クラッシャ用配管 (3) <NPK ﾌﾞﾚｰｶ & ｸﾗｯｼｬ>	PIPINGS (3) FOR BREAKER, CRUSHER <NPK BREAKER & CRUSHER>		249
ブレーカ, クラッシャ用配管 (3) <ｵｶﾀﾞ/ﾌﾙｶﾜ ﾌﾞﾚｰｶ>	PIPINGS (3) FOR BREAKER, CRUSHER <OKADA / FURUKAWA BREAKER>		251
ブレーカ, クラッシャ用配管 (3) <ｵｶﾀﾞ/ﾌﾙｶﾜ ﾌﾞﾚｰｶ & ｸﾗｯｼｬ>	PIPINGS (3) FOR BREAKER, CRUSHER <OKADA / FURUKAWA BREAKER & CRUSHER>		253

ХАБТРАД-ДВ

装置名称	Group Name	適用号機 SERIAL NO.	頁 PAGE
合流配管（1）	CONFLUENT PIPINGS (1)		255
合流配管（2）	CONFLUENT PIPINGS (2)		257
工具及び予備品	TOOLS AND SPARE PARTS		
工具	TOOLS		259
予備品	SPARE PARTS		261
ネームプレート	NAME-PLATE		
ネームプレート（日本語）	NAME-PLATE (JAPANESE)		263
ネームプレート（英語）<SDX>	NAME-PLATE (ENGLISH) <SDX>		265
ネームプレート（英語）<DX>	NAME-PLATE (ENGLISH) <DX>		267
索引	PARTS INDEX		269

ХАБТРЕЙД-ДВ

上部旋回体
UPPERSTRUCTURE

ХАБТРЕЙД-ДВ

フレーム
Frame

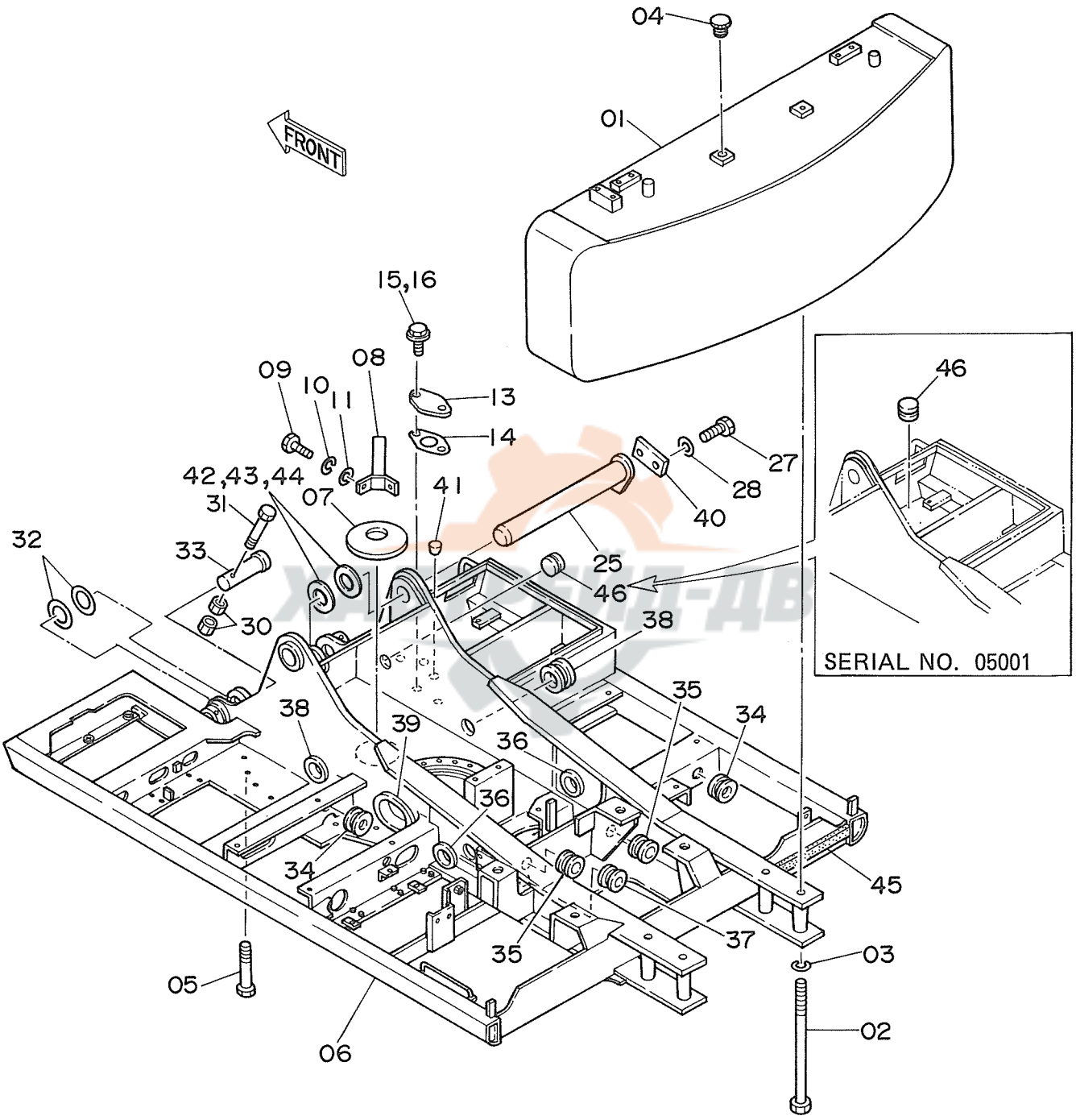
04
01
FRONT
15,16
09
10
11
08
13
14
27
28
40
42,43,44
31
07
41
32
33
25
46
30
38
35
34
39
36
45
37
03
05
02
06
46
SERIAL NO. 05001

フレーム
FRAME

05001~

符号 ITEM	部品番号 PART NO.	部品名 PART NAME	or PART NAME CODE	数量 Q'TY	サービスコード S.C	適用号機 SERIAL NO.	互換性 ICA	代替部品 REPLACEABLE PART 部品番号 PART NO.	代替部品 REPLACEABLE PART 数量 Q'TY
01	6008076	ウエイト;カウンタ	WEIGHT;COUNTER	1					
02	J833030	ボルト	BOLT	4					
03	4174859	ワッシヤ	WASHER	4					
04	4168132	キヤップ	CAP	2					
05	J932203	ボルト	BOLT	34					
06	5001871	フレーム;メイン	FRAME;MAIN	1					
07	4176863	カバー;リア	COVER;REAR	1					
08	8033211	ストッパ	STOPPER	1					
09	J901435	ボルト	BOLT	2					
10	A590914	ワッシヤ;スプリング	WASHER;SPRING	2					
11	4114404	ワッシヤ	WASHER	2					
13	4013896	カバー	COVER	1					
14	4157713	パッキン	PACKING	1					
15	A590110	ワッシヤ;プレーン	WASHER;PLANE	2		~ 05247			
16	J901020	ボルト	BOLT	2		~ 05247	I	J021025	2
16	J021025	ボルト;セムス	BOLT;SEMS	2		05248~			
25	8036295	ピン	PIN	1					
27	J932045	ボルト	BOLT	2					
28	A590920	ワッシヤ;スプリング	WASHER;SPRING	2					
30	J951020	ナット	NUT	4					
31	M222004	ボルト	BOLT	2					
32	4217999	シム 1.2	SHIM 1.2	4	R				
33	3038442	ピン	PIN	2					
34	4201995	ブッシング;ラバー	BUSHING;RUBBER	2					
35	4200176	ブッシング;ラバー	BUSHING;RUBBER	2					
36	4201749	ブッシング;ラバー	BUSHING;RUBBER	2					
37	4201986	ブッシング;ラバー	BUSHING;RUBBER	1					
38	4191977	ブッシング;ラバー	BUSHING;RUBBER	2					
39	4191978	ブッシング;ラバー	BUSHING;RUBBER	1					
40	4199833	プレート	PLATE	1					
41	431578	コルク	CORK	1					
42	4144511	シム 3.2	SHIM 3.2	1	R				
43	4144512	シム 2.3	SHIM 2.3	1	R				
44	4144513	シム 1.2	SHIM 1.2	2	R				
45	4210660	ラバー	RUBBER	1					
46	4207423	ブッシング;ラバー	BUSHING;RUBBER	1					

ХАБТРЕЙД-ДВ

エ ン ジ ン
Engine

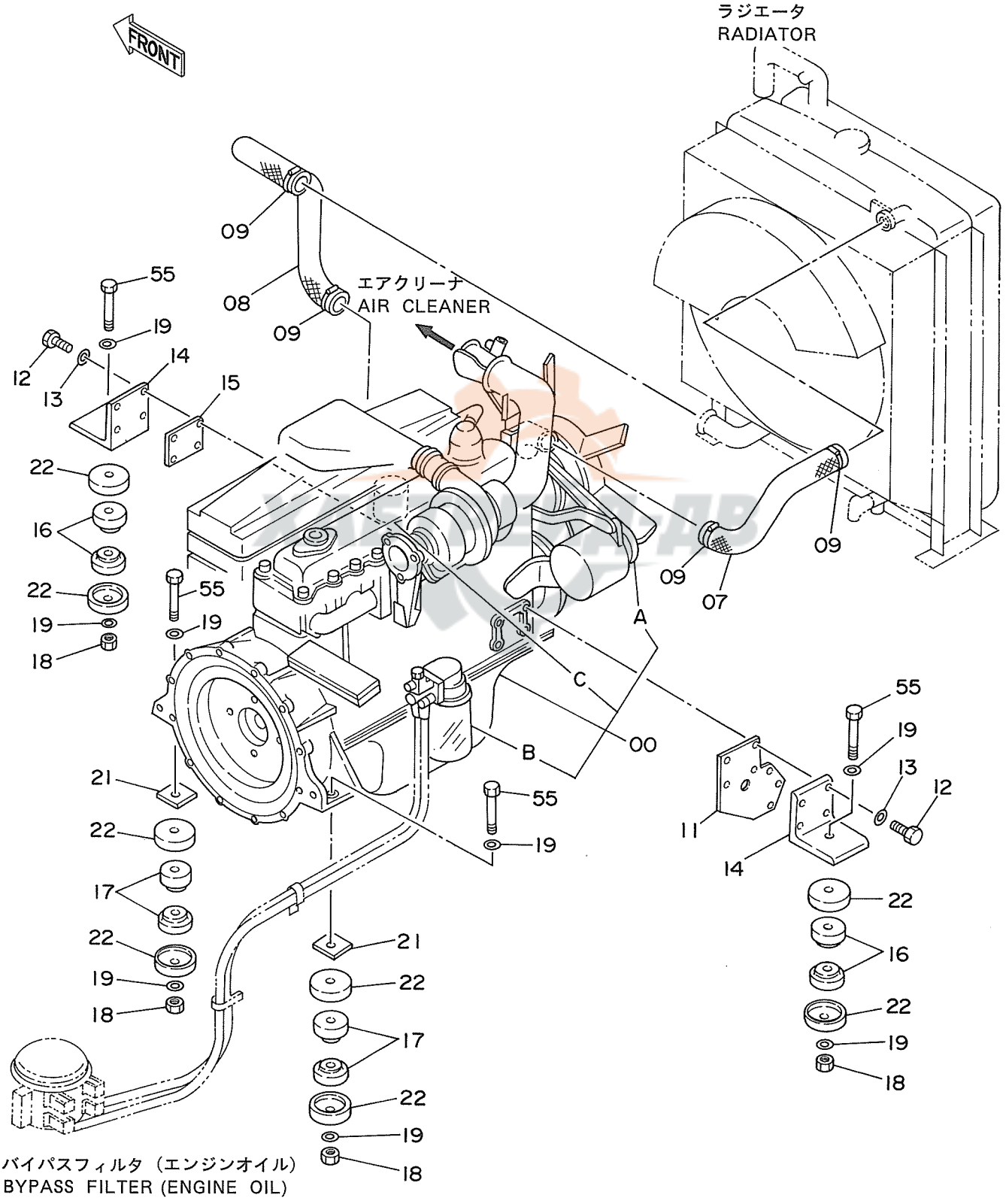
FRONT
ラジエータ
RADIATOR
エアクリーナ
AIR CLEANER
09
08
09
55
19
12
13
14
15
22
16
22
19
18
55
19
21
22
17
22
19
18
21
22
17
22
19
18
A
C
00
B
55
19
09
09
07
55
19
13
12
11
14
22
16
22
19
18
バイパスフィルタ（エンジンオイル）
BYPASS FILTER (ENGINE OIL)

ｴﾝｼﾞﾝ

ENGINE

05001~

符号 ITEM	部品番号 PART NO.	部品名 PART NAME	or PART NAME CODE	数量 Q'TY	サービスコード S.C	適用号機 SERIAL NO.	互換性 ICA	代替部品 REPLACEABLE PART 部品番号 PART NO.	代替部品 REPLACEABLE PART 数量 Q'TY
00	4176899	ｴﾝｼﾞﾝ	ENGINE	1	Z				
00A	4206088	･ﾍﾞﾙﾄ;ﾌｧﾝ (1=2ｺ)	･BELT;FAN (1=2 PIECES)	1	Z				
00B	4206089	･ﾌｨﾙﾀ;ｵｲﾙ	･FILTER;OIL	1	Z				
00C	4206090	･ﾌｨﾙﾀ;ﾌｭｰｴﾙ	･FILTER;FUEL	1	Z				
07	3035485	ﾎｰｽ;ｳｵｰﾀ	HOSE;WATER	1					
08	3035487	ﾎｰｽ;ｳｵｰﾀ	HOSE;WATER	1					
09	4504199	ｸﾗﾝﾌﾟ;ﾎｰｽ	CLAMP;HOSE	4					
11	3037395	ﾌﾞﾗｹｯﾄ	BRACKET	1					
12	4190200	ﾎﾞﾙﾄ	BOLT	8					
13	4086891	ﾜｯｼｬ	WASHER	8					
14	4189054	ﾌﾞﾗｹｯﾄ	BRACKET	2					
15	4189053	ﾌﾟﾚｰﾄ	PLATE	1					
16	4188648	ﾗﾊﾞｰ	RUBBER	4					
17	4188649	ﾗﾊﾞｰ	RUBBER	4					
18	J951018	ﾅｯﾄ	NUT	4					
19	4114406	ﾜｯｼｬ	WASHER	8					
21	4189017	ﾌﾟﾚｰﾄ	PLATE	2					
22	4189018	ｽﾄｯﾊﾟ	STOPPER	8					
55	J931806	ﾎﾞﾙﾄ	BOLT	4					

ХАБТРЕЙД-АВ

ラジエータ
Radiator

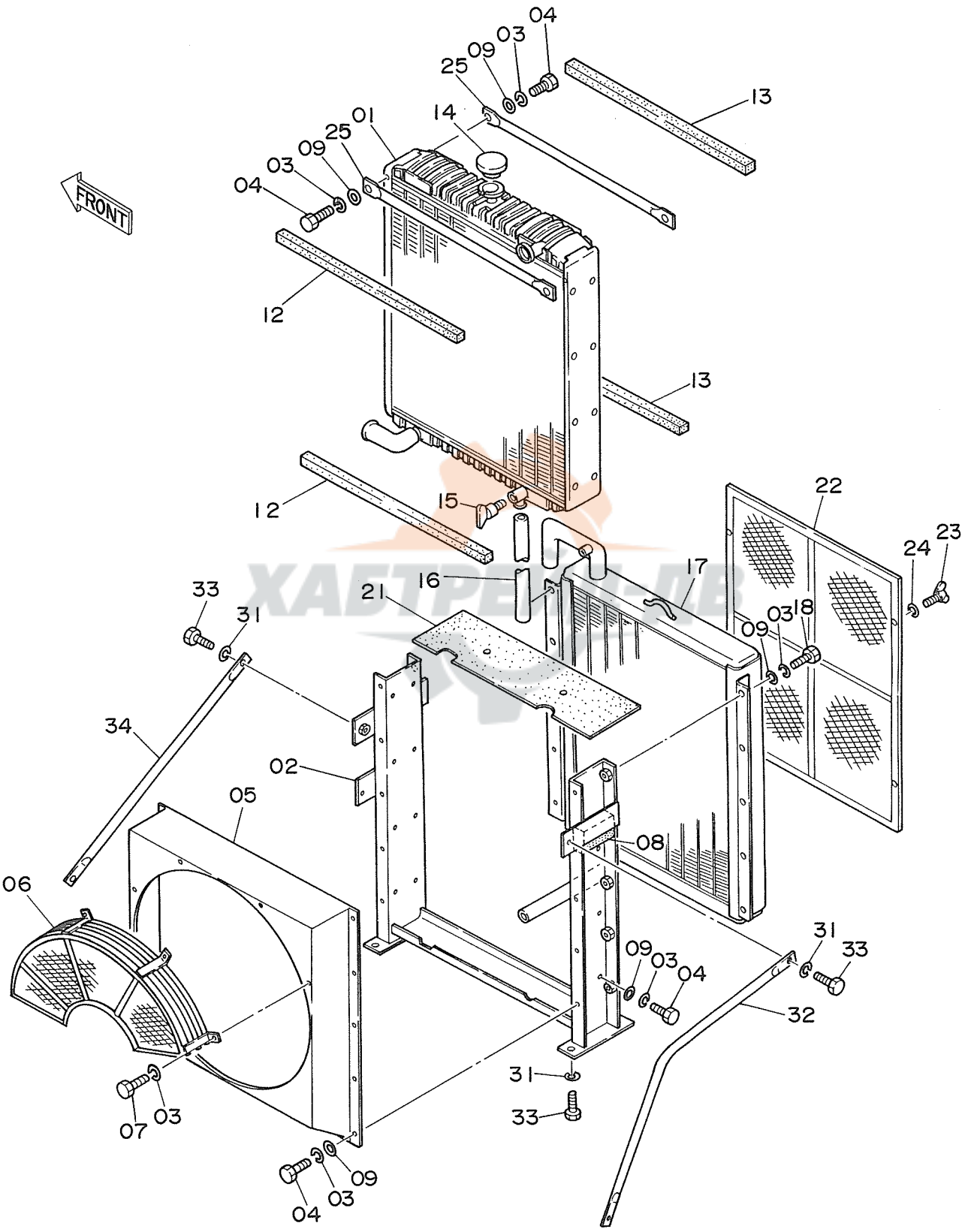

ﾗｼﾞｴｰﾀ

RADIATOR

05001~

符号 ITEM	部品番号 PART NO.	部品名 PART NAME	PART NAME or CODE	数量 Q'TY	サービスコード S.C	適用号機 SERIAL NO.	互換性 ICA	代替部品 REPLACEABLE PART 部品番号 PART NO.	数量 Q'TY
01~25	4223125	ﾗｼﾞｴｰﾀ ｱｯｾﾝ	RADIATOR ASS'Y	1		~ 05005	T	4193375	1
'								8036805	1
'								8036806	1
01~25	4193375	ﾗｼﾞｴｰﾀ ｱｯｾﾝ	RADIATOR ASS'Y	1		05006~			
01	4215094	･ｺｱ;ﾗｼﾞｴｰﾀ	･CORE;RADIATOR	1					
02	4223123	･ﾌﾚｰﾑ	･FRAME	1		~ 05005			
02	4215149	･ﾌﾚｰﾑ	･FRAME	1		05006~			
03	A590908	･ﾜｯｼｬ;ｽﾌﾟﾘﾝｸﾞ	･WASHER;SPRING	44					
04	J900818	･ﾎﾞﾙﾄ	･BOLT	30					
05	4215148	･ｼｭﾗｳﾄﾞ	･SHROUD	1					
06	4206922	･ｶﾞｰﾄﾞ;ﾌｧﾝ	･GUARD;FAN	1					
07	J900816	･ﾎﾞﾙﾄ	･BOLT	4					
08	4206926	･ﾊﾟｯｷﾝ	･PACKING	2					
09	A590108	･ﾜｯｼｬ	･WASHER	40					
12	4206925	･ﾊﾟｯｷﾝ	･PACKING	2					
13	4206924	･ﾊﾟｯｷﾝ	･PACKING	2					
14	4206093	･ｷｬｯﾌﾟ	･CAP	1		~ 05137	I	4228160	1
14	4228160	･ｷｬｯﾌﾟ	･CAP	1		05138~			
15	4206928	･ﾌﾟﾗｸﾞ;ﾄﾞﾚﾝ	･PLUG;DRAIN	1					
16	4206927	･ﾎｰｽ	･HOSE	1					
17	4223124	･ｸｰﾗ;ｵｲﾙ	･COOLER;OIL	1		~ 05005			
17	4215095	･ｸｰﾗ;ｵｲﾙ	･COOLER;OIL	1		05006~			
18	J900820	･ﾎﾞﾙﾄ	･BOLT	10					
21	4206923	･ﾊﾟｯｷﾝ	･PACKING	1					
22	4206929	･ﾈｯﾄ	･NET	1					
23	4206930	･ﾎﾞﾙﾄ;ｳｲﾝｸﾞ	･BOLT;WING	4					
24	4206931	･ﾜｯｼｬ	･WASHER	4					
25	4216269	･ｽﾃｰ	･STAY	2					
31	A590916	ﾜｯｼｬ;ｽﾌﾟﾘﾝｸﾞ	WASHER;SPRING	8					
32	3034529	ｽﾃｰ	STAY	1					
33	J901635	ﾎﾞﾙﾄ	BOLT	8					
34	3037239	ｽﾃｰ	STAY	1					

КАБТРЕЙД-ДВ

9

エアクリーナ
Air Cleaner

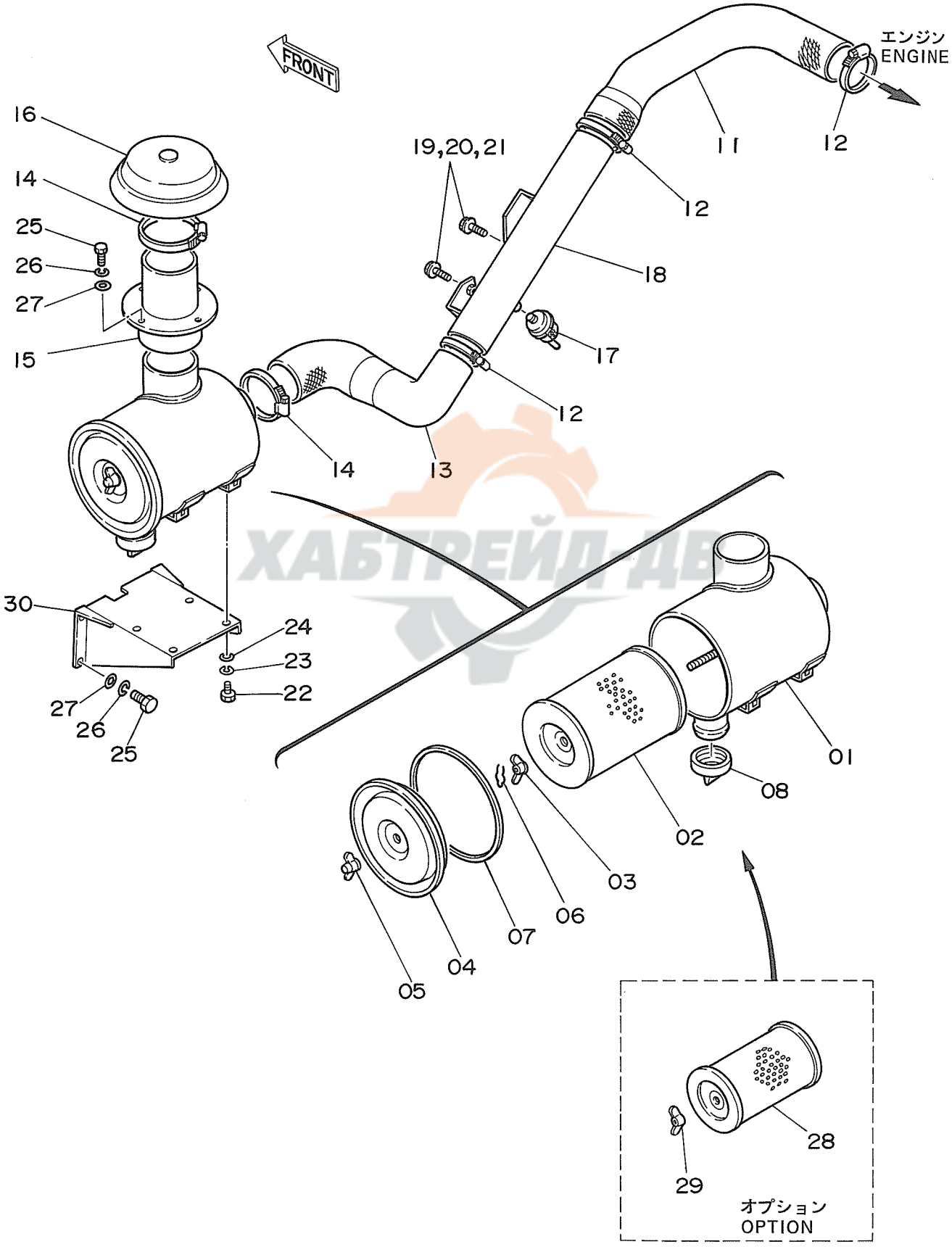

ХАБТРЕЙД-ДВ

エア クリーナ

AIR CLEANER

05001~

符号 ITEM	部品番号 PART NO.	部品名 PART NAME	or PART NAME CODE	数量 Q'TY	サービスコード S.C	適用号機 SERIAL NO.	互換性 ICA	代替部品 REPLACEABLE PART 部品番号 PART NO.	数量 Q'TY
01~08	4187525	クリーナ;エア アッセン	CLEANER;AIR ASS'Y	1		~ 05137	Y	4226537	1
01~08	4226537	クリーナ;エア アッセン	CLEANER;AIR ASS'Y	1		05138~			
01	4206932	・ボディ	・BODY	1		~ 05137	T	4226538	1
・								4152863	1
01	4226538	・ボディ	・BODY	1		05138~			
02	4147010	・エレメント	・ELEMENT	1		~ 05137	Y	4226539	1
02	4226539	・エレメント	・ELEMENT	1		05138~			
03	4162832	・ナット	・NUT	1					
04	4162830	・カバー	・COVER	1					
05	4162833	・ナット	・NUT	1					
06	4162834	・クリップ	・CLIP	1					
07	4163558	・ガスケット	・GASKET	1					
08	4162831	・バルブ	・VALVE	1		~ 05137			
08	4152863	・バルブ	・VALVE	1		05138~			
11	3035486	ホース;エア	HOSE;AIR	1					
12	4507397	クランプ;ホース	CLAMP;HOSE	3					
13	3035484	ホース;エア	HOSE;AIR	1					
14	4512716	クランプ;ホース	CLAMP;HOSE	2					
15	8035420	パイプ	PIPE	1					
16	4188251	キャップ	CAP	1					
17	4148963	インジケータ	INDICATOR	1					
18	8035746	パイプ	PIPE	1					
19	J901230	ボルト	BOLT	4		~ 05247	I	J021230	4
19	J021230	ボルト;セムス	BOLT;SEMS	4		05248~			
20	A590912	ワッシャ;スプリング	WASHER;SPRING	4		~ 05247			
21	A590112	ワッシャ;プレーン	WASHER;PLANE	4		~ 05247			
22	J901025	ボルト	BOLT	4					
23	A590910	ワッシャ;スプリング	WASHER;SPRING	4					
24	A590110	ワッシャ;プレーン	WASHER;PLANE	4					
25	J901225	ボルト	BOLT	8					
26	A590912	ワッシャ;スプリング	WASHER;SPRING	8					
27	A590112	ワッシャ;プレーン	WASHER;PLANE	8					
28~29	4147011	エレメント;フィルタ	ELEMENT;FILTER	1	OP				
28	4145213	・エレメント	・ELEMENT	1	OP				
29	4163739	・ナット	・NUT	1	OP				
30	8038567	ブラケット	BRACKET	1					

マ フ ラ ー
Muffler

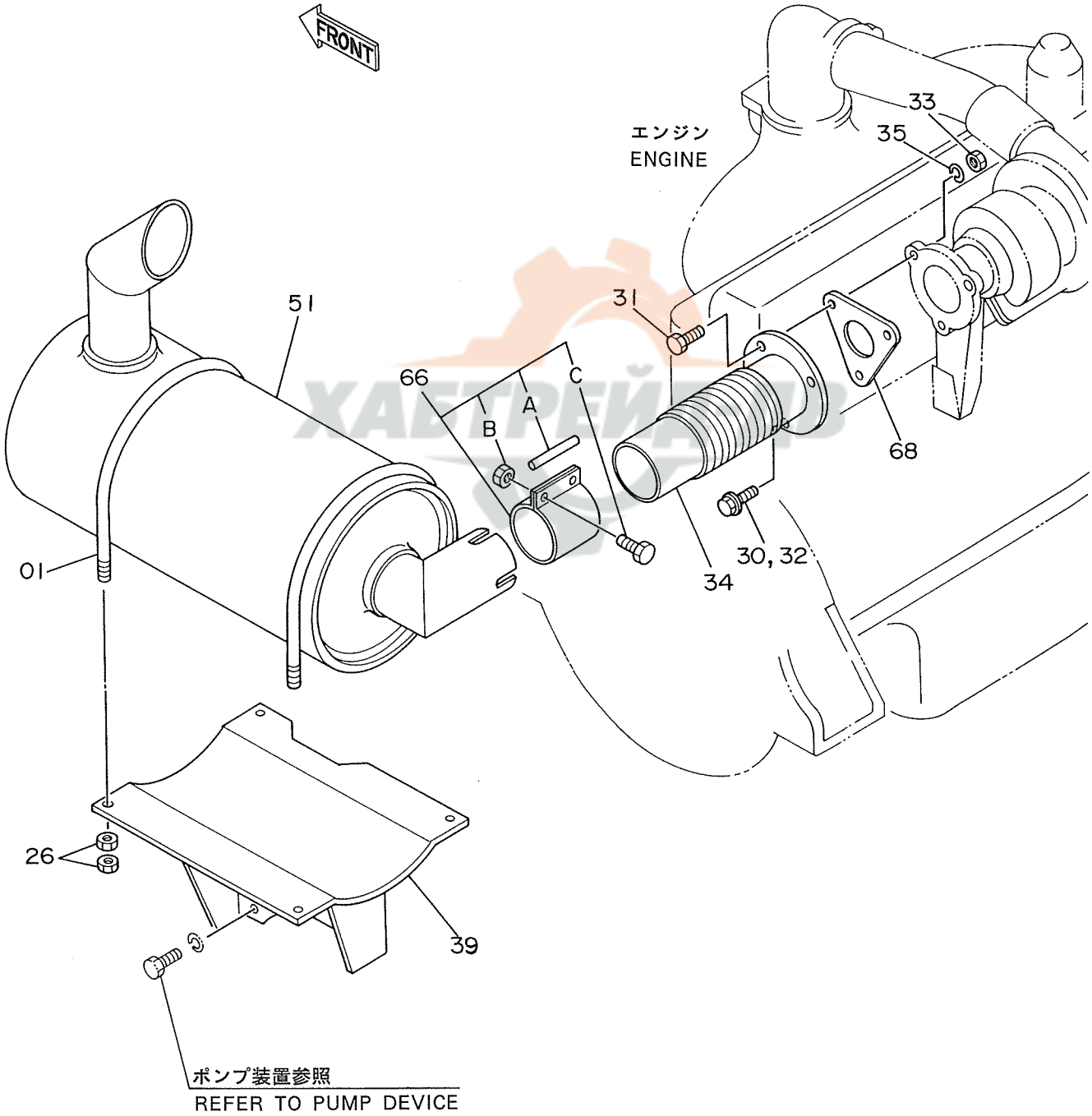

マフラー

MUFFLER

05001~

符号 ITEM	部品番号 PART NO.	部品名 PART NAME	or PART NAME CODE	数量 Q'TY	サービスコード S.C	適用号機 SERIAL NO.	互換性 ICA	代替部品 REPLACEABLE PART 部品番号 PART NO.	数量 Q'TY
01	4189055	ボルト;U	BOLT;U	2					
26	J950010	ナット	NUT	8					
30	J901228	ボルト	BOLT	1		~ 05247	I	J011228	1
30	J011228	ボルト;セムス	BOLT;SEMS	1		05248~			
31	J901245	ボルト	BOLT	2					
32	A590912	ワッシヤ;スプリング	WASHER;SPRING	1		~ 05247			
33	J950012	ナット	NUT	2					
34	8035581	パイプ;エキゾースト	PIPE;EXHAUST	1					
35	A590912	ワッシヤ;スプリング	WASHER;SPRING	2					
39	7018288	ブラケット	BRACKET	1					
51	4190984	マフラー	MUFFLER	1					
66	4190587	クランプ	CLAMP	1					
66A	4162835	・ガスケット	・GASKET	1					
66B	4162837	・ナット	・NUT	2					
66C	4162836	・ボルト	・BOLT	2					
68	4204326	ガスケット	GASKET	1	Z				

ХАБТРЕЙД-ДВ

バイパスフィルタ（エンジンオイル）
Bypass Filter (Engine Oil)

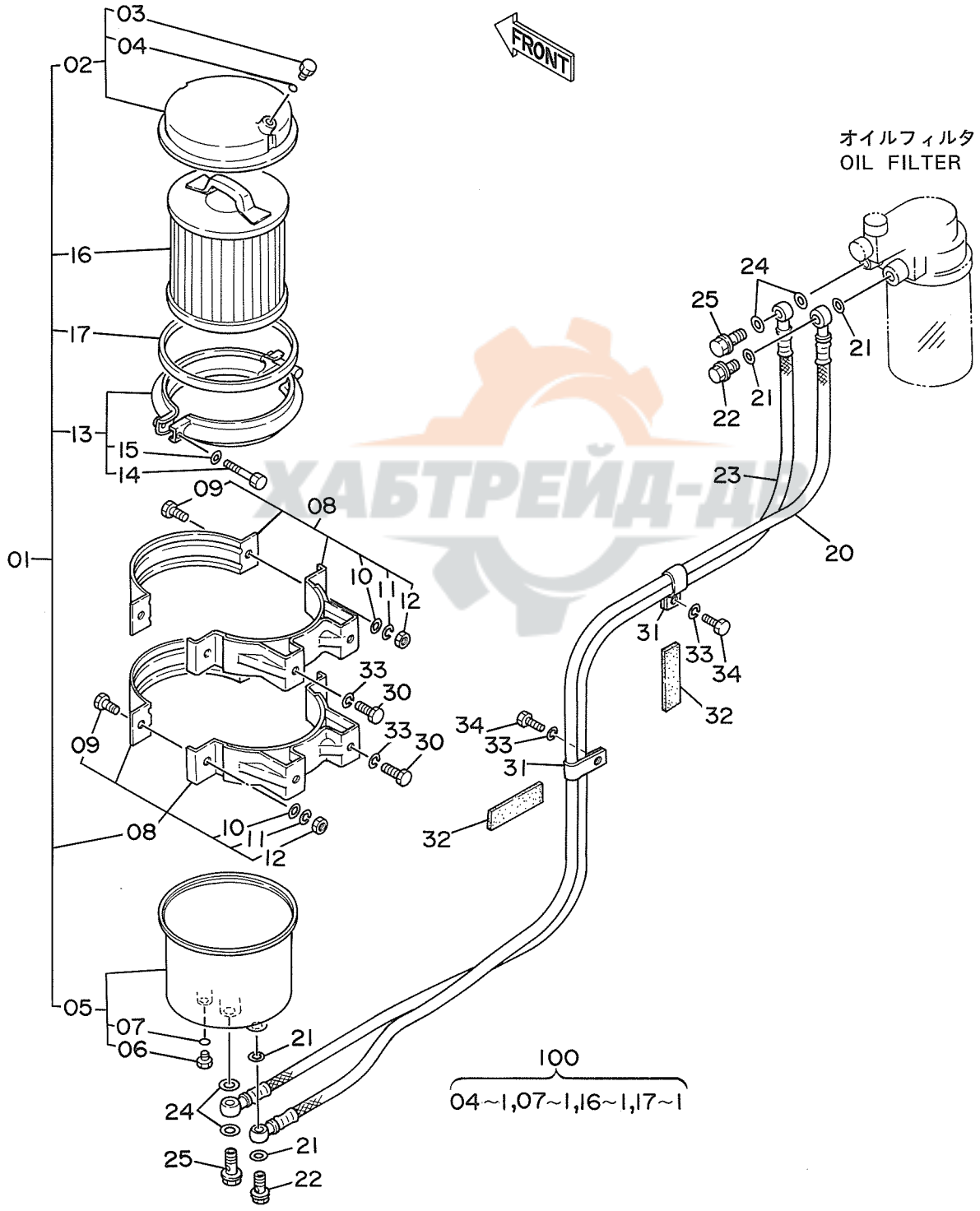

バイパス フィルタ (エンジンオイル)

BYPASS FILTER (ENGINE OIL)

05001~

符号 ITEM	部品番号 PART NO.	部品名 PART NAME	or PART NAME CODE	数量 Q'TY	サービスコード S.C	適用号機 SERIAL NO.	互換性 ICA	代替部品 REPLACEABLE PART 部品番号 PART NO.	数量 Q'TY
01	4205752	フィルタ;オイル アッセン	FILTER;OIL ASS'Y	1	Z				
02	4208233	・カバー	・COVER	1	Z				
03	4208238	・・プラグ	・・PLUG	1	Z				
04	4208239	・・O-リング	・・O-RING	1	KZ				
05	4208234	・ケース	・CASE	1	Z				
06	4208238	・・プラグ	・・PLUG	1	Z				
07	4208239	・・O-リング	・・O-RING	1	KZ				
08	4208235	・ブラケット	・BRACKET	2	Z				
09	J901025	・・ボルト	・・BOLT	2	Z				
10	A590110	・・ワッシヤ;プレーン	・・WASHER;PLANE	2	Z				
11	A590910	・・ワッシヤ;スプリング	・・WASHER;SPRING	2	Z				
12	J950010	・・ナット	・・NUT	2	Z				
13	4208236	・クランプ	・CLAMP	1	Z				
14	4208237	・・ボルト	・・BOLT	1	Z				
15	4208242	・・ワッシヤ;プレーン	・・WASHER;PLANE	1	Z				
16	+++++++	・エレメント	・ELEMENT	1	DKZ				
17	4208240	・ガスケット	・GASKET	1	KZ				
20	4205757	ホース	HOSE	1	Z				
21	4205753	ワッシヤ	WASHER	4	Z				
22	4205755	ボルト;ジョイント	BOLT;JOINT	2	Z				
23	4205758	ホース	HOSE	1	Z				
24	4205754	ワッシヤ	WASHER	4	Z				
25	4205756	ボルト;ジョイント	BOLT;JOINT	2	Z				
30	M111020	ボルト	BOLT	4					
31	4190282	クリップ	CLIP	2					
32	4200388	クッション	CUSHION	2					
33	A590910	ワッシヤ;スプリング	WASHER;SPRING	6					
34	J901018	ボルト	BOLT	2					
・									
100	4208241	キット;エレメント	KIT;ELEMENT	1	Z				

ХАБТРЕЙД-АВ

燃料タンク
Fuel Tank

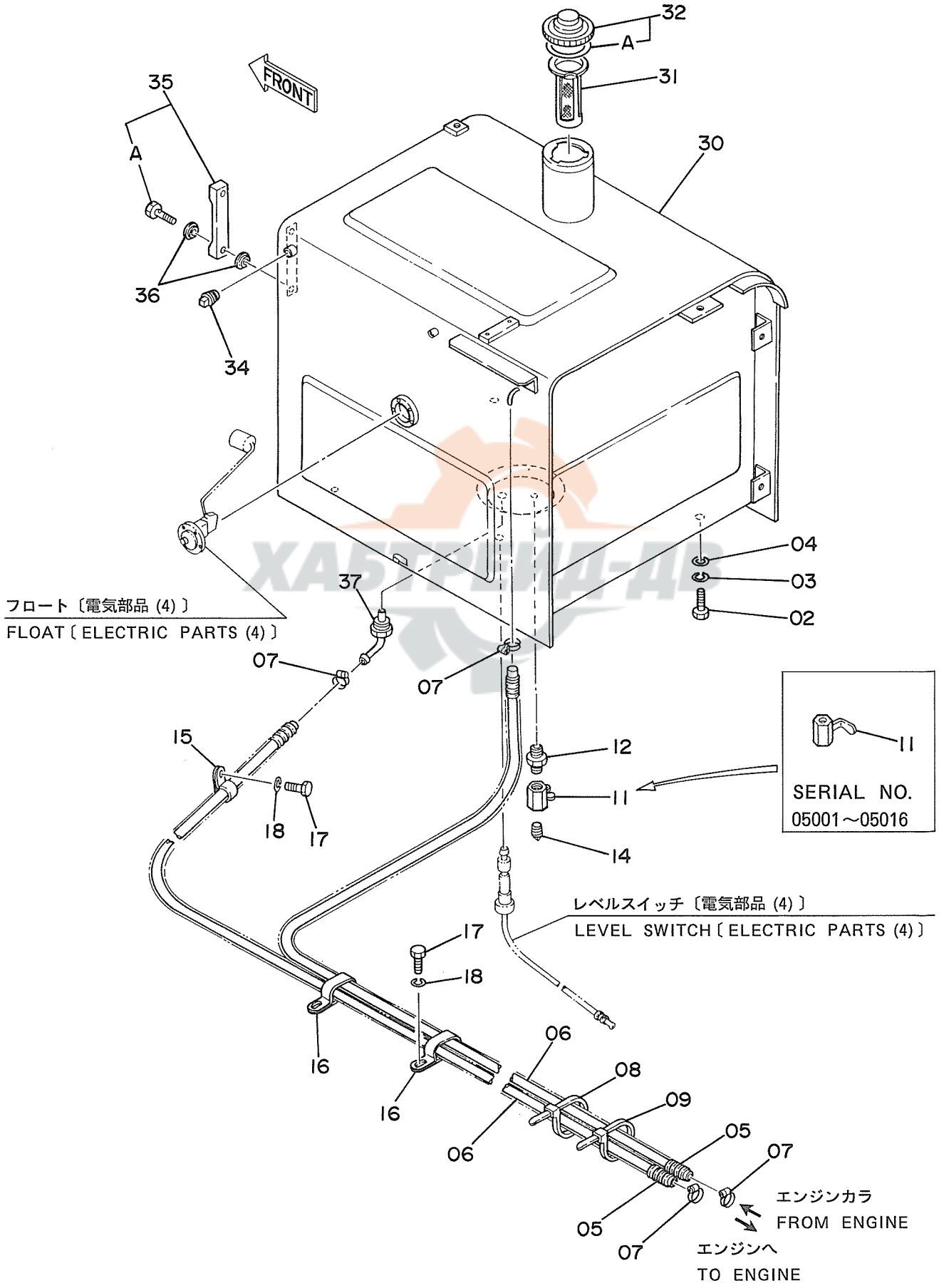

ﾈﾝﾘｮｰ ﾀﾝｸ

FUEL TANK

05001~

符号 ITEM	部品番号 PART NO.	部品名 PART NAME	or PART NAME CODE	数量 Q'TY	サービスコード S.C	適用号機 SERIAL NO.	互換性 ICA	代替部品 REPLACEABLE PART 部品番号 PART NO.	数量 Q'TY
02	J901640	ﾎﾞﾙﾄ	BOLT	4					
03	A590916	ﾜｯｼｬ;ｽﾌﾟﾘﾝｸﾞ	WASHER;SPRING	4					
04	4114405	ﾜｯｼｬ	WASHER	4					
05	4188525	ﾁｭｰﾌﾞ	TUBE	2					
06	4208071	ﾎｰｽ;ﾌｭｴﾙ	HOSE;FUEL	2					
07	4514700	ｸﾘｯﾌﾟ;ﾎｰｽ	CLIP;HOSE	4					
08	4055311	ｸﾘｯﾌﾟ;ﾊﾞﾝﾄﾞ	CLIP;BAND	1					
09	4055312	ｸﾘｯﾌﾟ;ﾊﾞﾝﾄﾞ	CLIP;BAND	1					
11	94-4026	ｺｯｸ	COCK	1		~ 05016	I	4216448	1
11	4216448	ﾊﾞﾙﾌﾞ;ﾎﾞｰﾙ	VALVE;BALL	1		05017~			
12	J70782	ｱﾀﾞﾌﾟﾀ	ADAPTER	1					
14	94-2022	ﾌﾟﾗｸﾞ	PLUG	1					
15	4190263	ｸﾘｯﾌﾟ	CLIP	2					
16	4192034	ｸﾘｯﾌﾟ	CLIP	2		~ 05104	Y	4190266	2
16	4190266	ｸﾘｯﾌﾟ	CLIP	2		05105~			
17	J901018	ﾎﾞﾙﾄ	BOLT	4					
18	A590910	ﾜｯｼｬ;ｽﾌﾟﾘﾝｸﾞ	WASHER;SPRING	4					
30	5001889	ﾀﾝｸ;ﾌｭｴﾙ	TANK;FUEL	1		05001	T	5002144	1
'								8040164	1
30	5002144	ﾀﾝｸ;ﾌｭｴﾙ	TANK;FUEL	1		05002~			
31	4121496	ﾌｨﾙﾀ	FILTER	1					
32	4188409	ｷｬｯﾌﾟ	CAP	1					
32A	4168820	･ﾊﾟｯｷﾝ;ﾗﾊﾞｰ	･PACKING;RUBBER	1					
34	94-2024	ﾌﾟﾗｸﾞ	PLUG	1					
35	8033923	ｹﾞｰｼﾞ;ﾚﾍﾞﾙ	GAUGE;LEVEL	1					
35A	4100967	･ﾎﾞﾙﾄ	･BOLT	2					
36	449558	ﾜｯｼｬ;ｼｰﾙ	WASHER;SEAL	4					
37	9726772	ﾊﾟｲﾌﾟ	PIPE	1					

ХАБТРЕЙД-ДВ

ポンプ装置
Pump Device

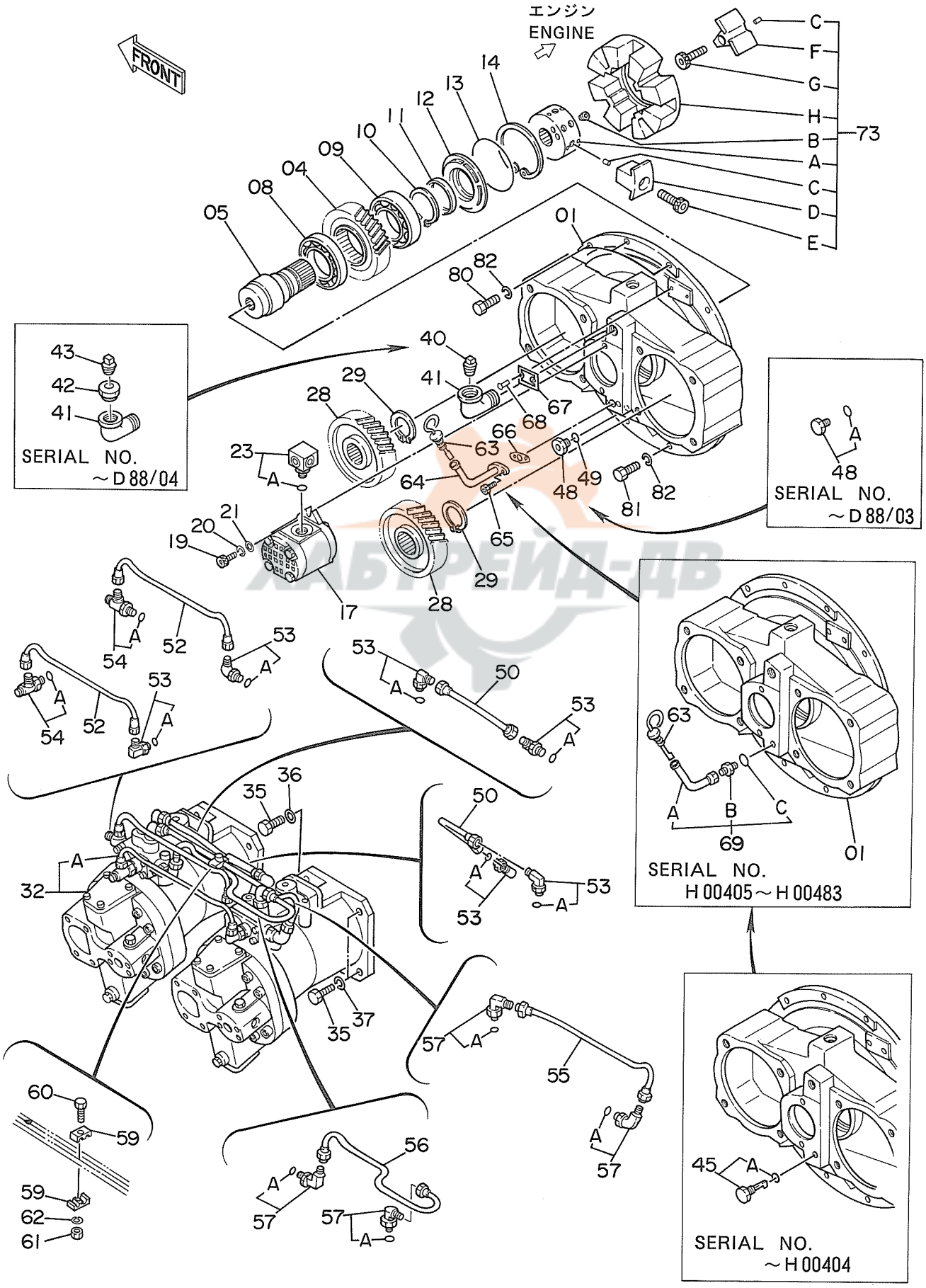

ポンプ ソーチ

PUMP DEVICE

05001~

符号 ITEM	部品番号 PART NO.	部品名 PART NAME	PART NAME or CODE	数量 Q'TY	サービスコード S.C	適用号機 SERIAL NO.	互換性 ICA	代替部品 REPLACEABLE PART 部品番号 PART NO.	数量 Q'TY
01~73	9075748	ポンプ;ダブル アッセン	PUMP;DOUBLE ASS'Y	1					
01	1010373	・ケーシング;ギヤ	・CASING;GEAR	1		~H00483			
01	1013618	・ケーシング;ギヤ	・CASING;GEAR	1		H00484~			
04	3035852	・ギヤ;センタ	・GEAR;CENTER	1					
05	3038090	・シャフト;センター	・SHAFT;CENTER	1					
08	4023596	・ベアリング;ボール	・BRG.;BALL	1					
09	4198787	・ベアリング;ボール	・BRG.;BALL	1					
10	4191219	・リング;リテイニング	・RING;RETAINING	1					
11	4179833	・シール;オイル	・SEAL;OIL	1					
12	3033593	・カバー;トランスミッション	・COVER;T.MISSION	1					
13	4179834	・O-リング	・O-RING	1					
14	991733	・リング;リテイニング	・RING;RETAINING	1					
17	4181700	・ポンプ;ギヤ	・PUMP;GEAR	1	H				
19	M341028	・ボルト;ソケット	・BOLT;SOCKET	2					
20	984054	・ワッシャ;スプリング	・WASHER;SPRING	2					
21	A590110	・ワッシャ;プレーン	・WASHER;PLANE	2					
23	4191974	・アダプタ	・ADAPTER	1					
23A	4506418	・・O-リング	・・O-RING	1					
28	3035853	・ギヤ;ドライブ	・GEAR;DRIVE	2					
29	991345	・リング;リテイニング	・RING;RETAINING	2					
32	9075749	・ポンプ;シングル	・PUMP;SINGLE	2	H				
32A	9075750	・・レギュレータ	・・REGULATOR	1	H				
35	M211645	・ボルト	・BOLT	8					
36	4126090	・ワッシャ;シール	・WASHER;SEAL	4					
37	A590916	・ワッシャ;スプリング	・WASHER;SPRING	4					
40	4234782	・プラグ	・PLUG	1		D88/05~			
41	94-0649	・エルボ	・ELBOW	1					
42	J728684	・レジューサ	・REDUCER	1		~D88/04	I	4234782	1
43	4511984	・プラグ	・PLUG	1		~D88/04	I	4234782	1
45	4196389	・ゲージ;レベル	・GAUGE;LEVEL	1		~H00404	T	4236198	1
・								4236328	1
45A	4509180	・・O-リング	・・O-RONG	1		~H00404			
48	4092534	・プラグ	・PLUG	1		~D88/03	T	4217653	1
・								4509180	1
48	4217653	・プラグ	・PLUG	1		D88/04~			
48A	4509180	・・O-リング	・・O-RING	1		~D88/03			
49	4509180	・O-リング	・O-RING	1		D88/04~			
50	4192946	・パイプ	・PIPE	2					
52	4192947	・パイプ	・PIPE	2					
53	4179837	・フィッテング;パイプ	・FITTING;PIPE	6					

ХАБТРЕЙД-АВ

ポンプ装置
Pump Device

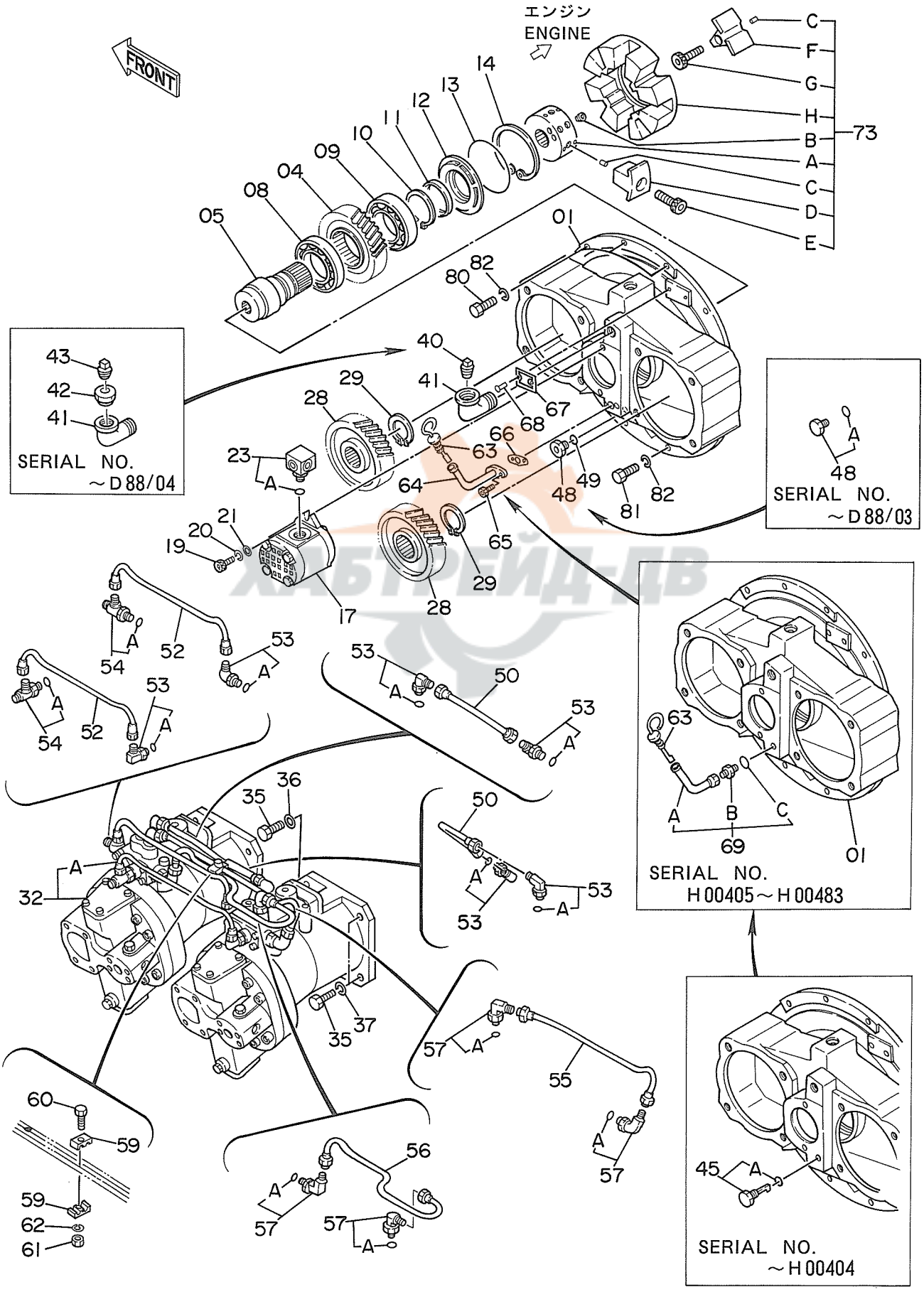

ポンプ ソーチ

PUMP DEVICE

05001~

符号 ITEM	部品番号 PART NO.	部品名 PART NAME	or PART NAME CODE	数量 Q'TY	サービスコード S.C	適用号機 SERIAL NO.	互換性 ICA	代替部品 REPLACEABLE PART 部品番号 PART NO.	数量 Q'TY
53A	957366	・・O-リング	・・O-RING	1					
54	4203485	・フイッテング;パイプ	・FITTING;PIPE	2					
54A	957366	・・O-リング	・・O-RING	1					
55	3036249	・パイプ	・PIPE	1					
56	3036486	・パイプ	・PIPE	1					
57	4118499	・フイッテング;パイプ	・FITTING;PIPE	4					
57A	957366	・・O-リング	・・O-RING	1					
59	4179843	・クランプ	・CLAMP	2					
60	J900828	・ボルト	・BOLT	1					
61	M500807	・ナット	・NUT	1					
62	A590908	・ワッシヤ;スプリング	・WASHER;SPRING	1					
63	4236198	・ゲージ;レベル	・GAUGE;LEVEL	1		H00405~H00483			
63	4242263	・ゲージ;レベル	・GAUGE;LEVEL	1		H00484~			
64	4242262	・パイプ;ガイド	・PIPE;GUIDE	1		H00484~			
65	M340816	・ボルト;ソケット	・BOLT;SOCKET	2		H00484~			
66	4243160	・パッキン	・PACKING	1		H00484~			
67	3039521	・ネームプレート	・NAME-PLATE	1					
68	M492564	・スクリュ;ドライブ	・SCREW;DRIVE	2					
69	4236328	・パイプ;ガイド アッセン	・PIPE;GUIDE ASS'Y	1		H00405~H00483			
69A	4236200	・・パイプ	・・PIPE	1		H00405~H00483			
69B	4236199	・・アダプタ	・・ADAPTER	1		H00405~H00483			
69C	4509180	・・O-リング	・・O-RING	1		H00405~H00483			
73	4118705	・カップリング アッセン	・COUPLING ASS'Y	1					
73A	4183171	・・ハブ	・・HUB	1					
73B	4183170	・・スクリュ;セット	・・SCREW;SET	2					
73C	4101345	・・ピン;スプリング	・・PIN;SPRING	12					
73D	4183167	・・インサート	・・INSERT	4					
73E	4183169	・・ボルト;ソケット	・・BOLT;SOCKET	4					
73F	4183166	・・インサート	・・INSERT	4					
73G	4183168	・・ボルト;ソケット	・・BOLT;SOCKET	4					
73H	4183165	・・カップリング	・・COUPLING	1					
80	J901040	ボルト	BOLT	3					
81	J901035	ボルト	BOLT	5					
82	A590910	ワッシヤ;スプリング	WASHER;SPRING	8					

ХАБТРЕЙД-АВ

旋 回 装 置
Swing Device

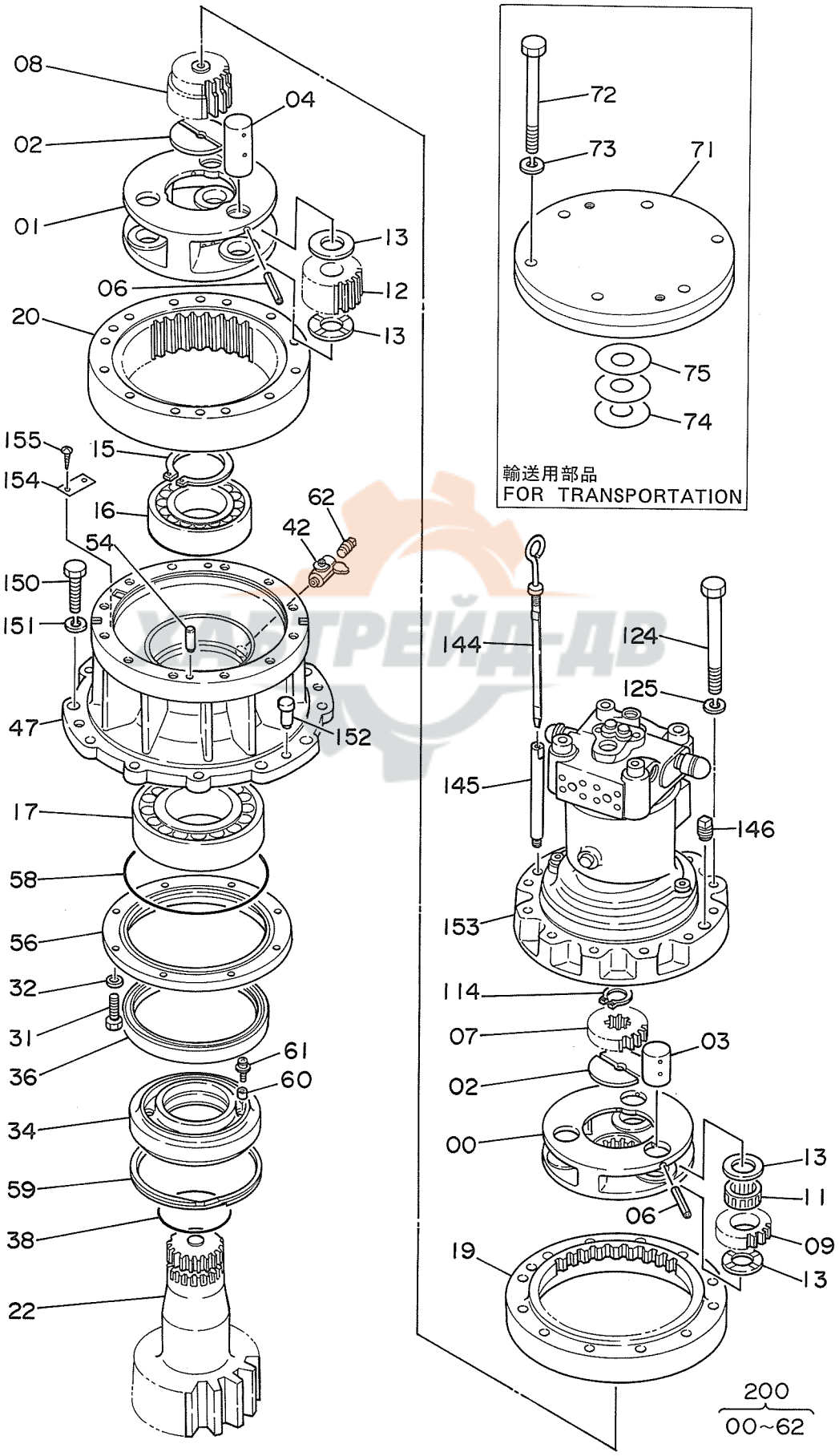

ｾﾝｶｲ ｿｰﾁ

SWING DEVICE

05001~

符号 ITEM	部品番号 PART NO.	部品名 PART NAME	or PART NAME CODE	数量 Q'TY	サービスコード S.C	適用号機 SERIAL NO.	互換性 ICA	代替部品 REPLACEABLE PART 部品番号 PART NO.	数量 Q'TY
00	2023371	ｷｬﾘｱ	CARRIER	1					
01	2024993	ｷｬﾘｱ	CARRIER	1		~H00730	Y	2033936	1
01	2033936	ｷｬﾘｱ	CARRIER	1	#	H00731~			
02	4194454	ﾌﾟﾚｰﾄ;ｽﾗｽﾄ	PLATE;THRUST	2					
03	4187588	ﾋﾟﾝ	PIN	3					
04	4207808	ﾋﾟﾝ	PIN	3		~ 05758	Y	4244694	3
04	4244694	ﾋﾟﾝ	PIN	3		05759~			
06	986954	ﾋﾟﾝ;ｽﾌﾟﾘﾝｸﾞ	PIN;SPRING	6					
07	3036571	ｷﾞﾔ;ｻﾝ	GEAR;SUN	1					
08	3039518	ｷﾞﾔ;ｻﾝ	GEAR;SUN	1					
09	3036572	ｷﾞﾔ;ﾌﾟﾗﾈﾀﾘ	GEAR;PLANETARY	3					
11	4187318	ﾍﾞｱﾘﾝｸﾞ;ﾆｰﾄﾞﾙ	BRG.;NEEDLE	3					
12	9726338	ｷﾞﾔ;ﾌﾟﾗﾈﾀﾘ	GEAR;PLANETARY	3					
13	4187591	ﾌﾟﾚｰﾄ;ｽﾗｽﾄ	PLATE;THRUST	12					
15	991354	ﾘﾝｸﾞ;ﾘﾃｲﾆﾝｸﾞ	RING;RETAINING	1					
16	4176247	ﾍﾞｱﾘﾝｸﾞ;ｽﾌｪﾘｶﾙ	BRG.;SPH.ROL.	1					
17	4019558	ﾍﾞｱﾘﾝｸﾞ;ﾛｰﾗ	BRG.;ROL.	1		~H02135	Y	4305425	1
17	4305425	ﾍﾞｱﾘﾝｸﾞ;ｽﾌｪﾘｶﾙ	BRG.;SPH.ROL.	1	#	H02136~			
19	2024994	ｷﾞﾔ;ｲﾝﾀｰﾅﾙ	GEAR;INTERNAL	1					
20	2023381	ｷﾞﾔ;ｲﾝﾀｰﾅﾙ	GEAR;INTERNAL	1					
22	2023369	ｼｬﾌﾄ;ﾌﾟﾛﾍﾟﾗ	SHAFT;PROP.	1		~H00730	Y	2034610	1
22	2034610	ｼｬﾌﾄ;ﾌﾟﾛﾍﾟﾗ	SHAFT;PROP.	1	#	H00731~			
31	J901235	ﾎﾞﾙﾄ	BOLT	10					
32	A590912	ﾜｯｼｬ;ｽﾌﾟﾘﾝｸﾞ	WASHER;SPRING	10					
34	2024789	ｽﾘｰﾌﾞ	SLEEVE	1					
36	4187681	ｼｰﾙ;ｵｲﾙ	SEAL;OIL	1		~ 06154	Y	4250326	1
36	4250326	ｼｰﾙ;ｵｲﾙ	SEAL;OIL	1		06155~			
38	A811140	O-ﾘﾝｸﾞ	O-RING	1					
42	4194712	ｺｯｸ	COCK	1					
47	1010618	ﾊｳｼﾞﾝｸﾞ	HOUSING	1					
54	J401640	ﾋﾟﾝ;ﾉｯｸ	PIN;KNOCK	2					
56	3039026	ｶﾊﾞｰ	COVER	1					
58	4204138	O-ﾘﾝｸﾞ	O-RING	1					
59	4206425	ﾘﾝｸﾞ;ﾘﾃｲﾆﾝｸﾞ	RING;RETAINING	1					
60	4204644	ﾏｸﾞﾈｯﾄ	MAGNET	2					
61	4204645	ｽｸﾘｭ	SCREW	2					
62	94-2024	ﾌﾟﾗｸﾞ	PLUG	1					
71	8043498	ｶﾊﾞｰ	COVER	1					
・		(ﾕｿｳ ﾖｳ)	(for transportation)						
・									

АБТ-ЕИД-ДВ

18

旋 回 装 置
Swing Device

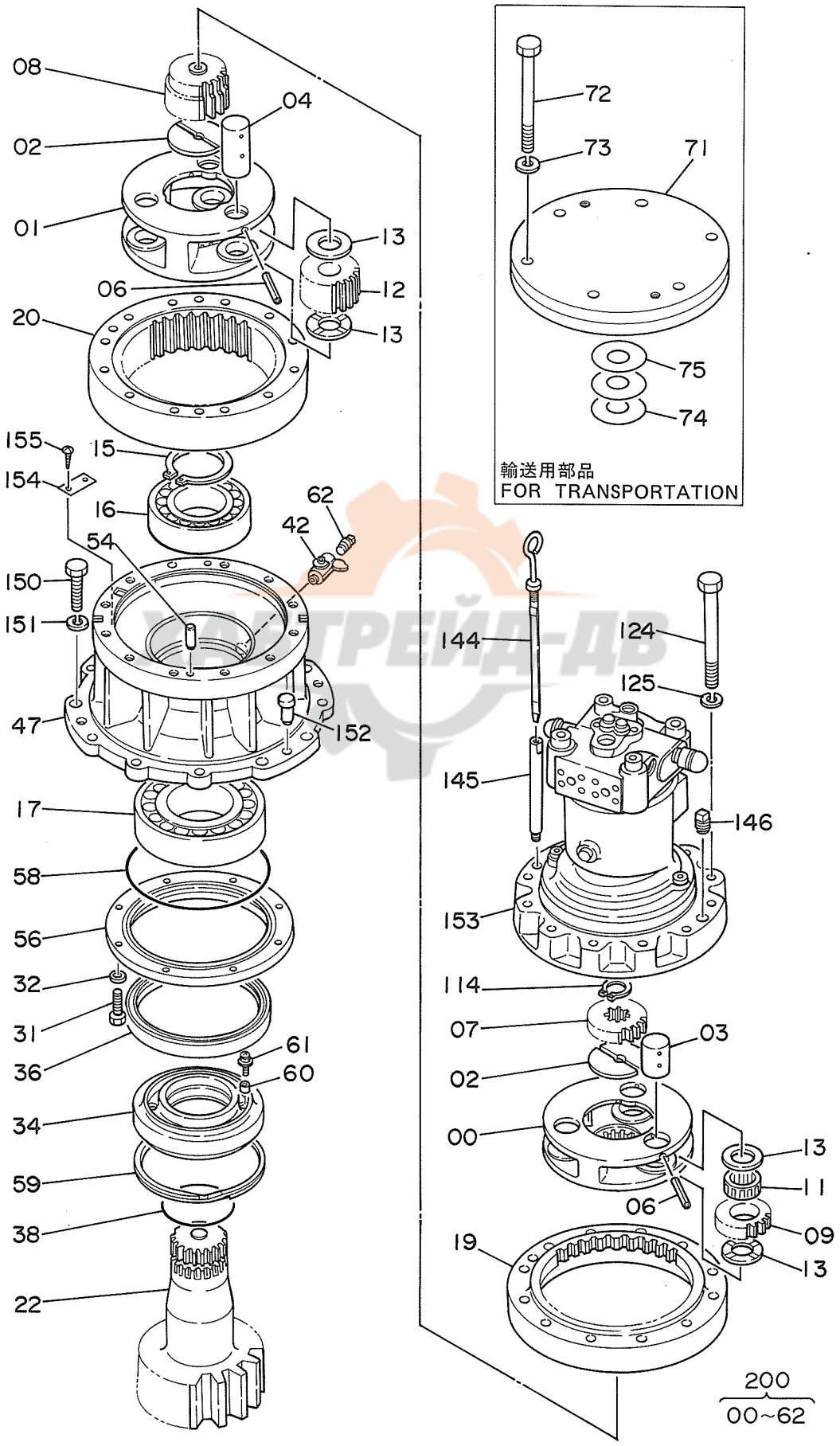

センカイ ソーチ

SWING DEVICE

05001~

符号 ITEM	部品番号 PART NO.	部品名 PART NAME	or PART NAME CODE	数量 Q'TY	サービスコード S.C	適用号機 SERIAL NO.	互換性 ICA	代替部品 REPLACEABLE PART 部品番号 PART NO.	数量 Q'TY
72	J901215	ボルト	BOLT	6					
,		(ユソウ ヨウ)	(for transportation)						
73	A590920	ワッシャ;スプリング	WASHER;SPRING	6					
,		(ユソウ ヨウ)	(for transportation)						
74	4232537	シム 0.5	SHIM 0.5	1	R				
,		(ユソウ ヨウ)	(for transportation)						
75	4232696	シム 1.0	SHIM 1.0	3	R				
,		(ユソウ ヨウ)	(for transportation)						
114	959499	リング;リテイニング	RING;RETAINING	1					
124	J912016	ボルト	BOLT	12		~ 05501			
,						05505~ 05549			
124	J912013	ボルト	BOLT	12		05502~ 05504			
,						05550~			
125	A590920	ワッシャ;スプリング	WASHER;SPRING	12					
144	3035979	ゲージ;レベル	GAUGE;LEVEL	1		~ 05159	I	3043290	1
144	3043290	ゲージ;レベル	GAUGE;LEVEL	1		05160~			
145	4191879	パイプ	PIPE	1		~ 05501			
,						05505~ 05549			
145	4229787	パイプ	PIPE	1		05502~ 05504			
,						05550~			
146	94-2025	プラグ	PLUG	1					
150	J932270	ボルト	BOLT	12					
151	A590922	ワッシャ;スプリング	WASHER;SPRING	12					
152	4080398	ピン;ノック	PIN;KNOCK	2					
153	4197831	モータ;オイル	MOTOR;OIL	1	H	~ 05501			
,						05505~ 05549			
153	4224992	モータ;オイル	MOTOR;OIL	1	H	05502~ 05504			
,						05550~			
154	3053093	ネームプレート	NAME-PLATE	1		06023~			
155	M492564	スクリュ;ドライブ	SCREW;DRIVE	2		06023~			
200	9083736	センカイソーチ	SWING DEVICE	1		~ 06022	Y	9097706	1
,		(モータ ナシ)	(WITHOUT MOTOR)						
200	9097706	センカイソーチ	SWING DEVICE	1		06023~			
,		(モータ ナシ)	(WITHOUT MOTOR)						

ХАБТРЕЙД-ДВ

オイルタンク
Oil Tank

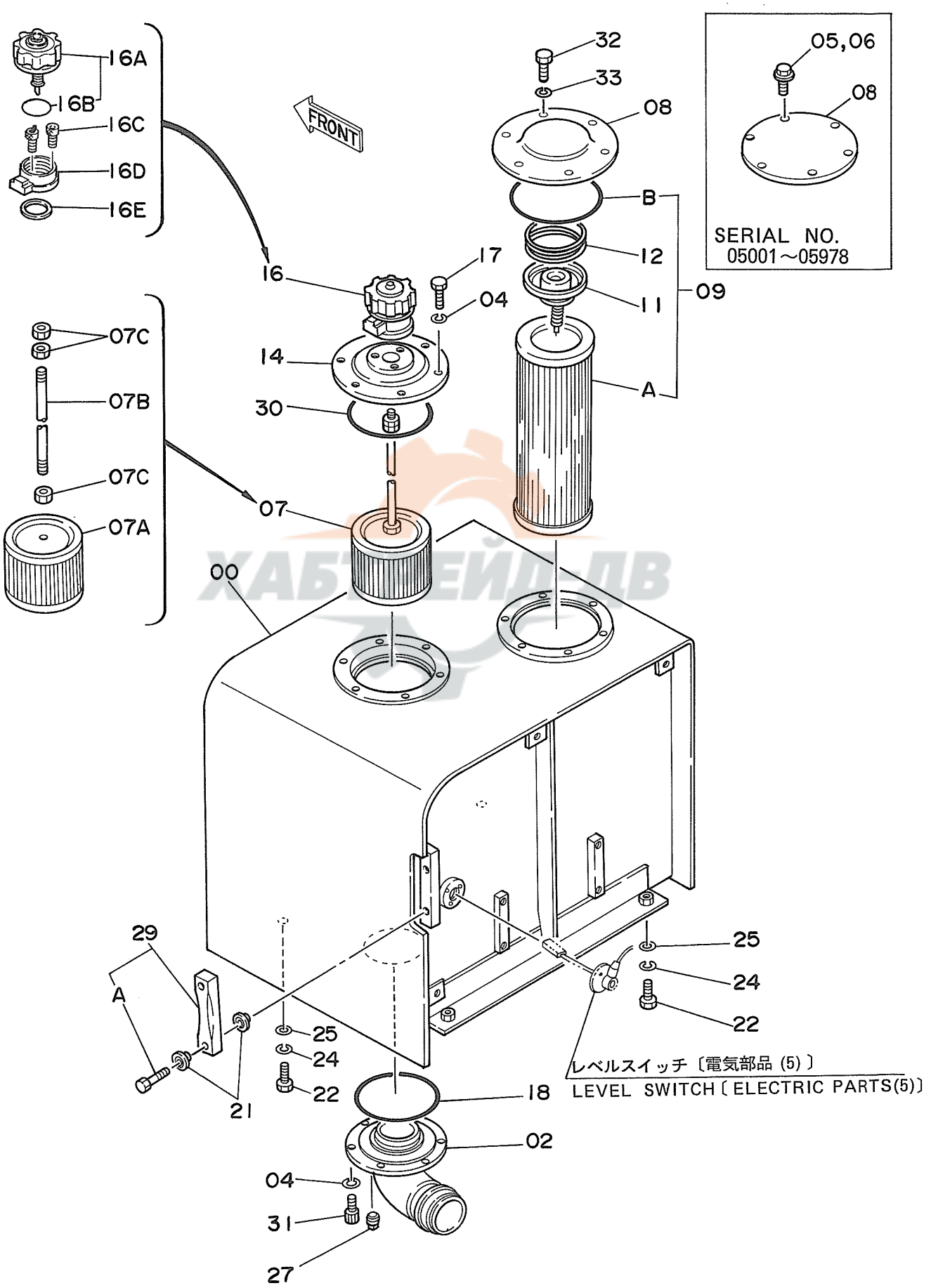

オイル タンク

OIL TANK

05001~

符号 ITEM	部品番号 PART NO.	部品名 PART NAME	or PART NAME CODE	数量 Q'TY	サービスコード S.C	適用号機 SERIAL NO.	互換性 ICA	代替部品 REPLACEABLE PART 部品番号 PART NO.	数量 Q'TY
00	5001998	タンク;オイル	TANK;OIL	1					
02	2023377	パイプ;サクション	PIPE;SUCTION	1					
04	A590910	ワッシャ;スプリング	WASHER;SPRING	12					
05	J901022	ボルト	BOLT	6		~ 05247	I	J011022	6
05	J011022	ボルト;セムス	BOLT;SEMS	6		05248~ 05978			
06	A590910	ワッシャ;スプリング	WASHER;SPRING	6		~ 05247			
07	4210254	フィルタ;サクション	FILTER;SUCTION	1					
07A	4210224	・ストレーナ	・STRAINER	1					
07B	4211107	・ロッド	・ROD	1					
07C	J950010	・ナット	・NUT	3					
08	4204056	カバー	COVER	1		~ 05978	T	4204057	1
'								J901016	6
'								A590910	6
08	4204057	カバー	COVER	1		05979~			
09	4206705	エレメント;フィルタ アッセン	ELEMENT;FILTER ASS'Y	1					
09A	4180416	・エレメント;フィルタ	・ELEMENT;FILTER	1					
09B	A810190	・O-リング	・O-RING	1					
11	4180414	バルブ	VALVE	1					
12	4050732	スプリング	SPRING	1		~ 05626	Y	4226549	1
12	4226549	スプリング	SPRING	1		05627~			
14	8037809	カバー	COVER	1					
16	4178684	ブリーザ;エア アッセン	BREATHER;AIR ASS'Y	1					
16A	4222874	・フィルタ	・FILTER	1					
16B	953612	・・O-リング	・・O-RING	1					
16C	M340516	・ボルト;ソケット	・BOLT;SOCKET	3					
16D	4222875	・ケース	・CASE	1					
16E	4222876	・パッキン	・PACKING	1					
17	M111022	ボルト	BOLT	6					
18	A810160	O-リング	O-RING	1					
21	449558	ワッシャ;シール	WASHER;SEAL	4					
22	J901635	ボルト	BOLT	2					
23	J901645	ボルト	BOLT	2					
24	A590916	ワッシャ;スプリング	WASHER;SPRING	4					
25	4114405	ワッシャ	WASHER	4					
27	94-2011	プラグ	PLUG	1					
29	8039909	ゲージ;レベル	GAUGE;LEVEL	1					
29A	4100967	・ボルト	・BOLT	2					
30	A810160	O-リング	O-RING	1					
31	M351028	ボルト;ソケット	BOLT;SOCKET	6					
32	J901016	ボルト	BOLT	6		05979~			

ХАБТРЕЙД-ДВ

18

オイルタンク
Oil Tank

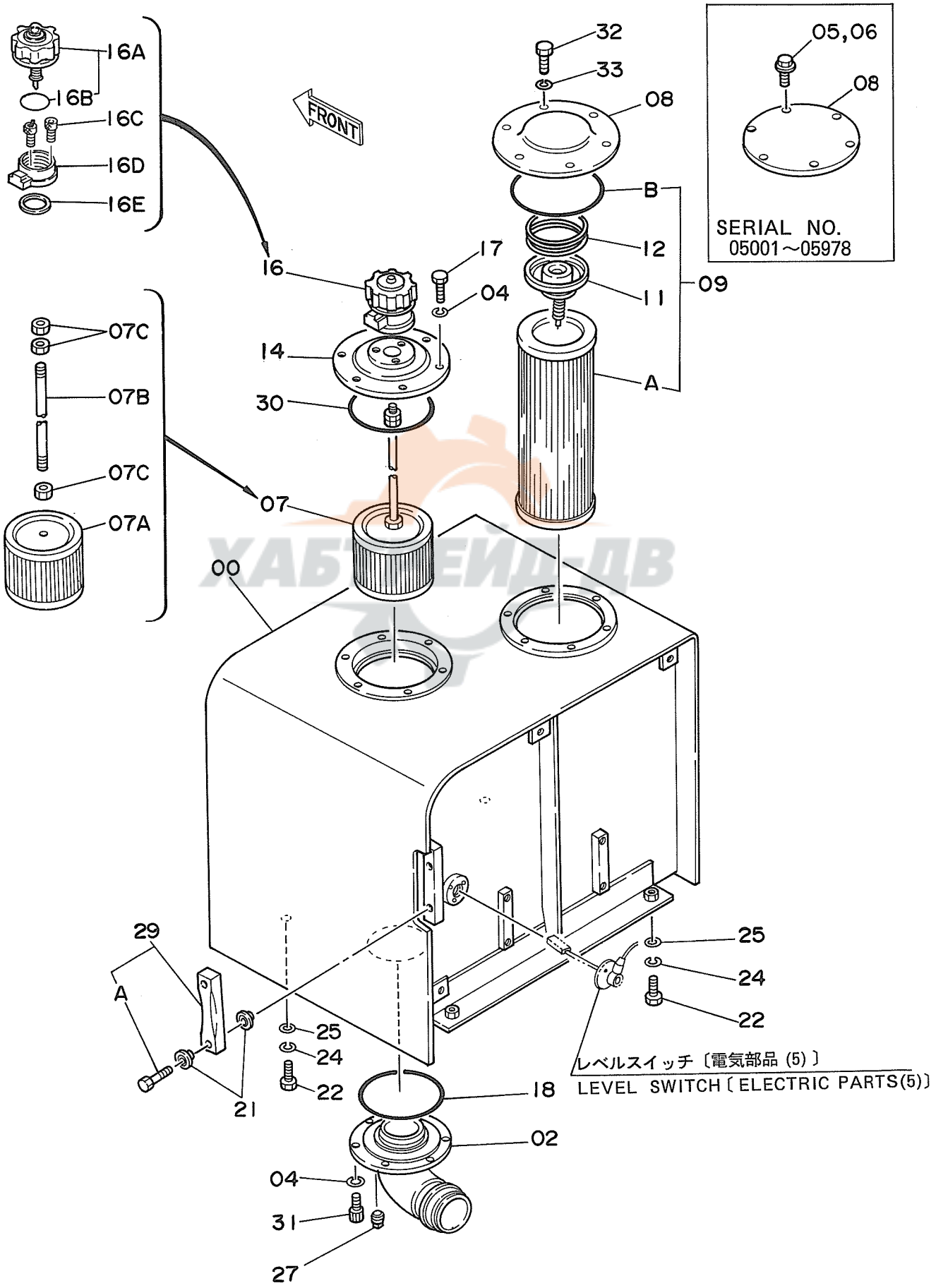

ｵｲﾙ ﾀﾝｸ

OIL TANK

05001~

符号 ITEM	部品番号 PART NO.	部品名 PART NAME	or PART NAME CODE	数量 Q'TY	サービスコード S.C	適用号機 SERIAL NO.	互換性 ICA	代替部品 REPLACEABLE PART 部品番号 PART NO.	数量 Q'TY
33	A590910	ﾜｯｼｬ;ｽﾌﾟﾘﾝｸﾞ	WASHER;SPRING	6		05979~			

ХАБТРЕЙД-ДВ

オイルクーラ配管 (1)
Oil Cooler Pipings (1)

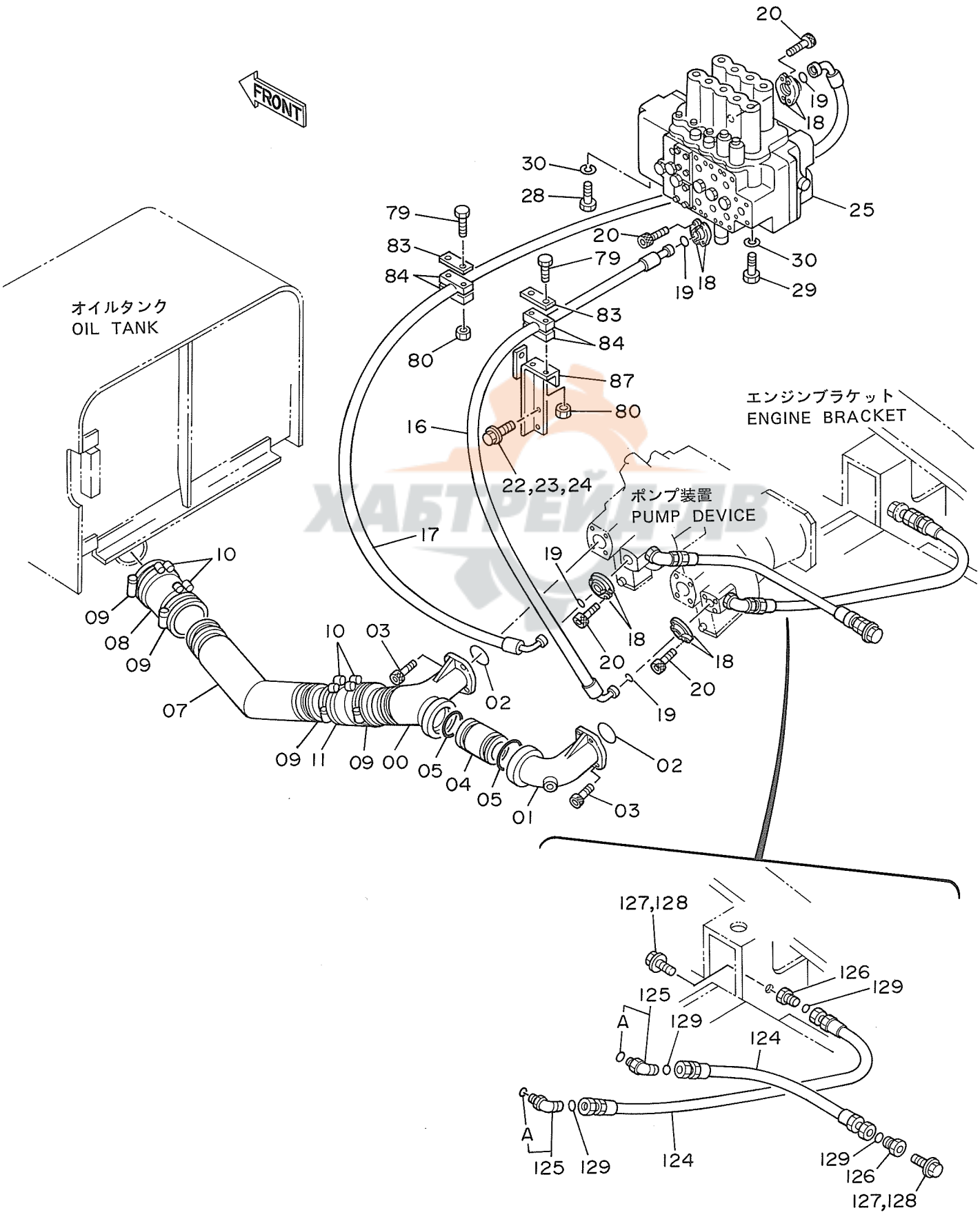

ｵｲﾙｸｰﾗ ﾊｲｶﾝ (1)

OIL COOLER PIPINGS (1)

05001~

符号 ITEM	部品番号 PART NO.	部品名 PART NAME	or PART NAME CODE	数量 Q'TY	サービスコード S.C	適用号機 SERIAL NO.	互換性 ICA	代替部品 REPLACEABLE PART 部品番号 PART NO.	数量 Q'TY
00	2023451	ﾏﾆﾎﾙﾄﾞ	MANIFOLD	1					
01	2023450	ﾏﾆﾎﾙﾄﾞ	MANIFOLD	1					
02	A811075	O-ﾘﾝｸﾞ	O-RING	2					
03	M341228	ﾎﾞﾙﾄ;ｿｹｯﾄ	BOLT;SOCKET	8					
04	3036667	ﾊﾟｲﾌﾟ	PIPE	1					
05	4071222	O-ﾘﾝｸﾞ	O-RING	2		~ 05192	I	4113155	2
05	4113155	O-ﾘﾝｸﾞ	O-RING	2		05193~			
07	8036978	ﾊﾟｲﾌﾟ;ｻｸｼｮﾝ	PIPE;SUCTION	1		05001,			
07	8040732	ﾊﾟｲﾌﾟ;ｻｸｼｮﾝ	PIPE;SUCTION	1		05002~			
08	4193871	ﾎｰｽ;ﾗﾊﾞｰ	HOSE;RUBBER	1					
09	4512716	ｸﾗﾝﾌﾟ;ﾎｰｽ	CLAMP;HOSE	4					
10	4193872	ｸﾗﾝﾌﾟ;ﾎｰｽ	CLAMP;HOSE	4		~ 06352	Y	4263766	4
10	4263766	ｸﾗﾝﾌﾟ;ﾎｰｽ	CLAMP;HOSE	4		06353~			
11	4193871	ﾎｰｽ;ﾗﾊﾞｰ	HOSE;RUBBER	1		05001,			
11	4215941	ﾎｰｽ;ﾗﾊﾞｰ	HOSE;RUBBER	1		05002~			
16	4193825	ﾎｰｽ	HOSE	1					
17	4193824	ﾎｰｽ	HOSE	1		~ 05126			
17	4222028	ﾎｰｽ	HOSE	1		05127~			
18	4085560	ﾌﾗﾝｼﾞ;ｽﾌﾟﾘｯﾄ	FLANGE;SPLIT	8					
19	966993	O-ﾘﾝｸﾞ	O-RING	4					
20	M341245	ﾎﾞﾙﾄ;ｿｹｯﾄ	BOLT;SOCKET	16					
22	J901235	ﾎﾞﾙﾄ	BOLT	2		~ 05247	I	J021235	2
22	J021235	ﾎﾞﾙﾄ;ｾﾑｽ	BOLT;SEMS	2		05248~			
23	A590912	ﾜｯｼｬ;ｽﾌﾟﾘﾝｸﾞ	WASHER;SPRING	2		~ 05247			
24	A590112	ﾜｯｼｬ;ﾌﾟﾚｰﾝ	WASHER;PLANE	2		~ 05247			
25	4197830	ﾊﾞﾙﾌﾞ;ｺﾝﾄﾛｰﾙ	VALVE;CONTROL	1	H	STD: ~ 05377			
,						LC : ~ 05466			
25	4224898	ﾊﾞﾙﾌﾞ;ｺﾝﾄﾛｰﾙ	VALVE;CONTROL	1	H	STD: 05378~			
,						LC : 05467~			
28	J901635	ﾎﾞﾙﾄ	BOLT	2					
29	J901640	ﾎﾞﾙﾄ	BOLT	2					
30	A590916	ﾜｯｼｬ;ｽﾌﾟﾘﾝｸﾞ	WASHER;SPRING	4					
79	J901090	ﾎﾞﾙﾄ	BOLT	4					
80	J950010	ﾅｯﾄ	NUT	4					
83	4195494	ﾌﾟﾚｰﾄ	PLATE	2					
84	4194953	ｸﾗﾝﾌﾟ	CLAMP	4					
87	8035747	ｻﾎﾟｰﾄ	SUPPORT	1					
124	4196299	ﾎｰｽ	HOSE	2					
125	4157562	ｴﾙﾎﾞ;S	ELBOW;S	2					
125A	4506424	･O-ﾘﾝｸﾞ	･O-RING	1					

ХАБТРЕЙД-ДВ

20

オイルクーラ配管 (1)
Oil Cooler Pipings (1)

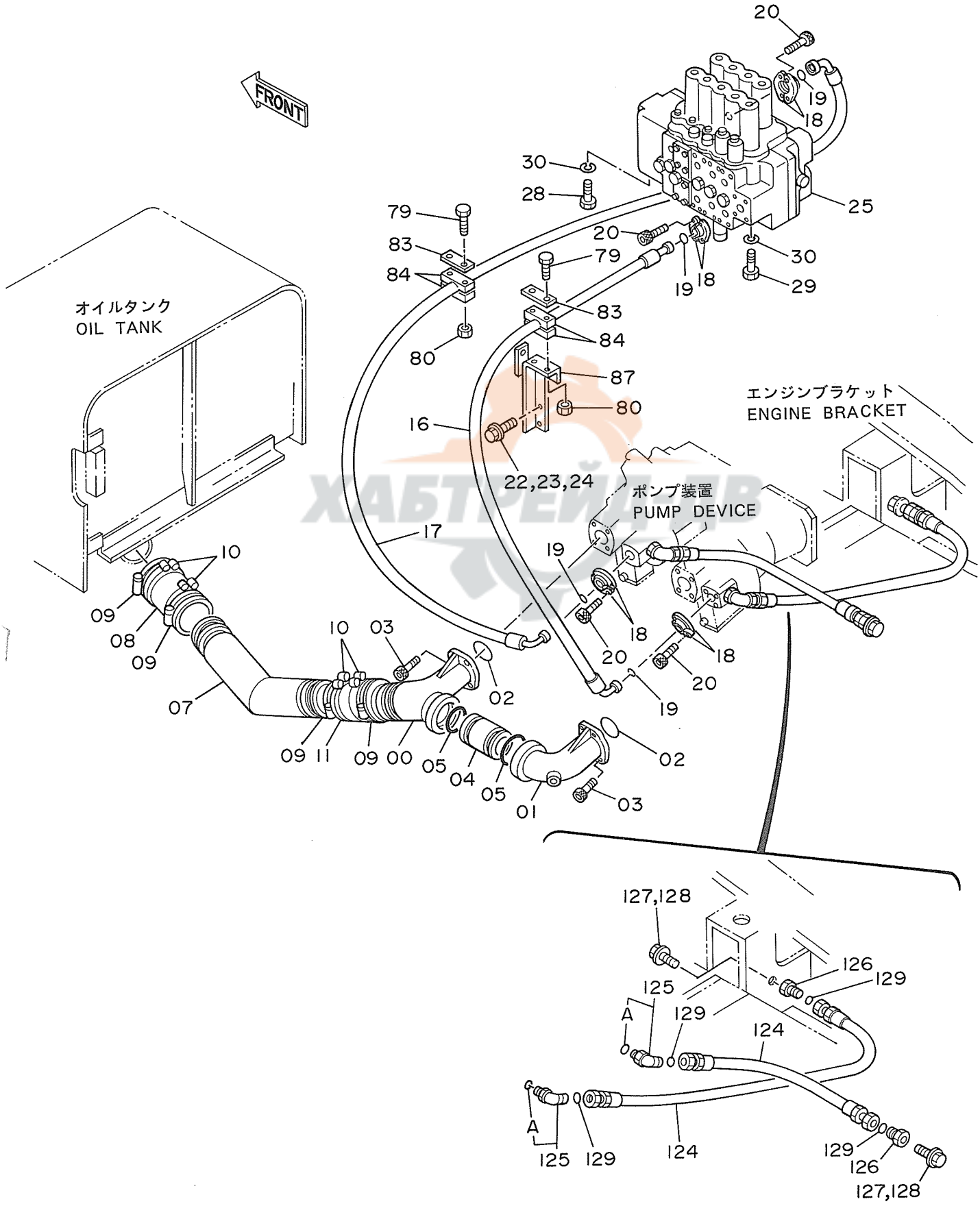

ｵｲﾙｸｰﾗ ﾊｲｶﾝ (1)

OIL COOLER PIPINGS (1)

05001~

符号 ITEM	部品番号 PART NO.	部品名 PART NAME	or PART NAME CODE	数量 Q'TY	サービスコード S.C	適用号機 SERIAL NO.	互換性 ICA	代替部品 REPLACEABLE PART 部品番号 PART NO.	代替部品 REPLACEABLE PART 数量 Q'TY
126	4204882	ﾌﾟﾗｸﾞ	PLUG	2					
127	J901235	ﾎﾞﾙﾄ	BOLT	2		~ 05247	I	J011235	2
127	J011235	ﾎﾞﾙﾄ;ｾﾑｽ	BOLT;SEMS	2		05248~			
128	A590912	ﾜｯｼｬ;ｽﾌﾟﾘﾝｸﾞ	WASHER;SPRING	2		~ 05247			
129	4187308	O-ﾘﾝｸﾞ	O-RING	4					

ХАБТРЕЙД-ДВ

オイルクーラ配管 (2)
Oil Cooler Pipings (2)

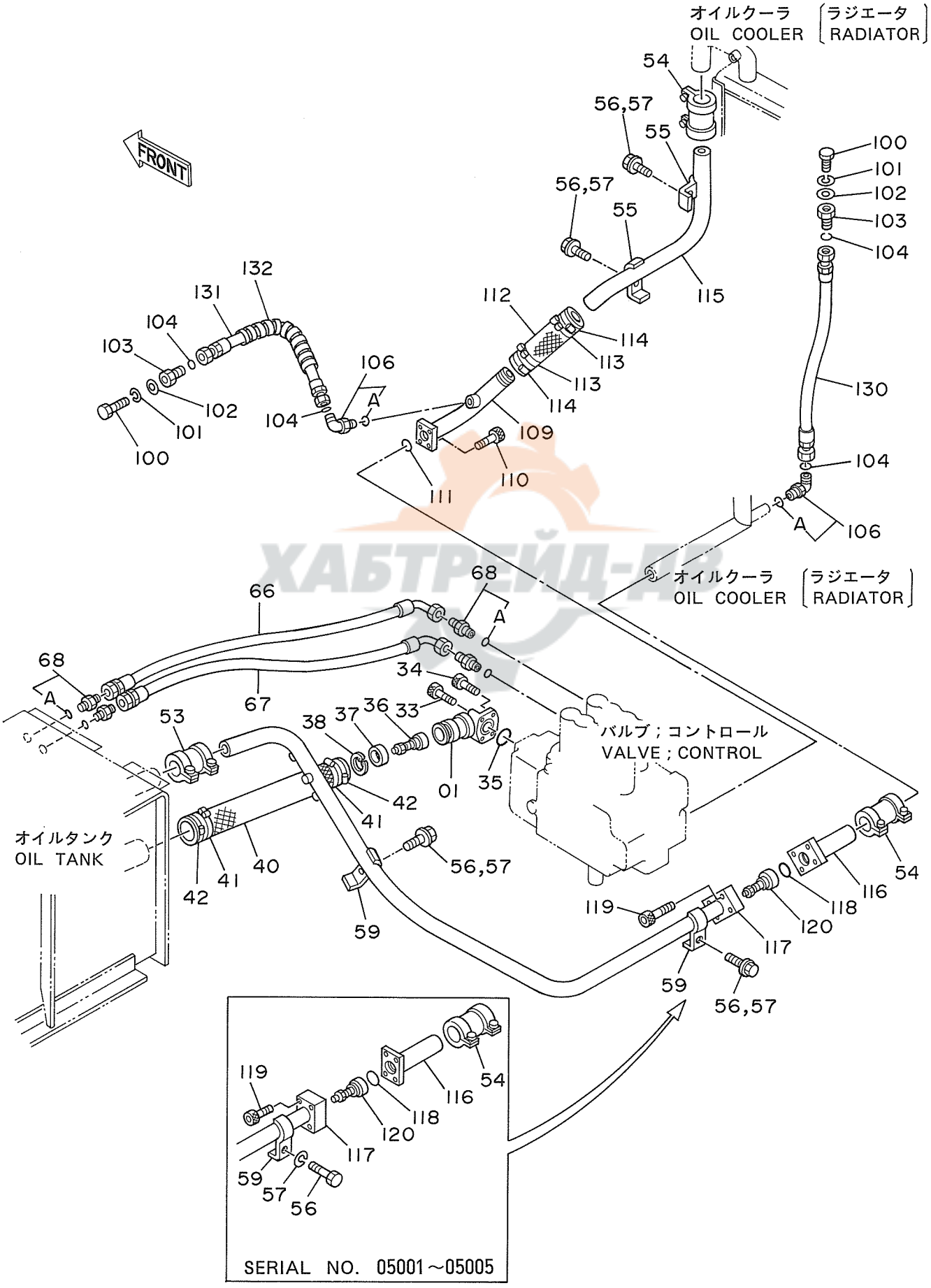

ХАБТРЕЙД-АВ

オイルクーラ ハイカン (2)

OIL COOLER PIPINGS (2)

05001~

符号 ITEM	部品番号 PART NO.	部品名 PART NAME	or PART NAME CODE	数量 Q'TY	サービスコード S.C	適用号機 SERIAL NO.	互換性 ICA	代替部品 REPLACEABLE PART 部品番号 PART NO.	数量 Q'TY
01	2022811	マニホルド	MANIFOLD	1					
33	M341060	ボルト;ソケット	BOLT;SOCKET	2					
34	M341022	ボルト;ソケット	BOLT;SOCKET	2					
35	A811040	O-リング	O-RING	1					
36	4188627	バルブ	VALVE	1					
37	4188628	リング	RING	1					
38	991721	リング;リテイニング	RING;RETAINING	1					
40	4120294	ホース;ラバー	HOSE;RUBBER	1					
41	4156850	クランプ;ホース	CLAMP;HOSE	2		~ 06352	Y	4263764	2
41	4263764	クランプ;ホース	CLAMP;HOSE	2		06353~			
42	4504491	クランプ;ホース	CLAMP;HOSE	2					
53	4067834	カップリング	COUPLING	1					
54	4069801	カップリング	COUPLING	2					
55	4053698	クランプ;パイプ	CLAMP;PIPE	2					
56	J901270	ボルト	BOLT	4		~ 05247	I	J011270	4
56	J011270	ボルト;セムス	BOLT;SEMS	4		05248~			
57	A590912	ワッシャ;スプリング	WASHER;SPRING	4		~ 05247			
59	4053697	クランプ;パイプ	CLAMP;PIPE	2					
66	4204183	ホース;ナイロン (DE)	HOSE;NYLON (DE)	1					
67	4204184	ホース;ナイロン (DF)	HOSE;NYLON (DF)	1					
68	4200465	アダプタ;S	ADAPTER;S	4					
68A	957366	・O-リング	・O-RING	1					
100	J901230	ボルト	BOLT	2					
101	A590912	ワッシャ;スプリング	WASHER;SPRING	2					
102	A590112	ワッシャ;プレーン	WASHER;PLANE	2					
103	4204882	プラグ	PLUG	2					
104	4187308	O-リング	O-RING	4					
106	4157562	エルボ;S	ELBOW;S	2					
106A	4506424	・O-リング	・O-RING	1					
109	9728575	パイプ;リターン	PIPE;RETURN	1					
110	M341036	ボルト;ソケット	BOLT;SOCKET	4					
111	A811040	O-リング	O-RING	1					
112	4080206	ホース;ラバー	HOSE;RUBBER	1					
113	4505385	クランプ;ホース	CLAMP;HOSE	2		~ 06352	Y	4282474	2
113	4282474	クランプ;ホース	CLAMP;HOSE	2		06353~			
114	4159683	クランプ;ホース	CLAMP;HOSE	2					
115	3038718	パイプ;リターン	PIPE;RETURN	1					
116	9728064	パイプ;リターン	PIPE;RETURN	1		~ 05005	T	9729779	1
・								7019381	1
116	9729779	パイプ;リターン	PIPE;RETURN	1		05006~			

ХАБТРЕЙД-АВ

オイルクーラ配管 (2)
Oil Cooler Pipings (2)

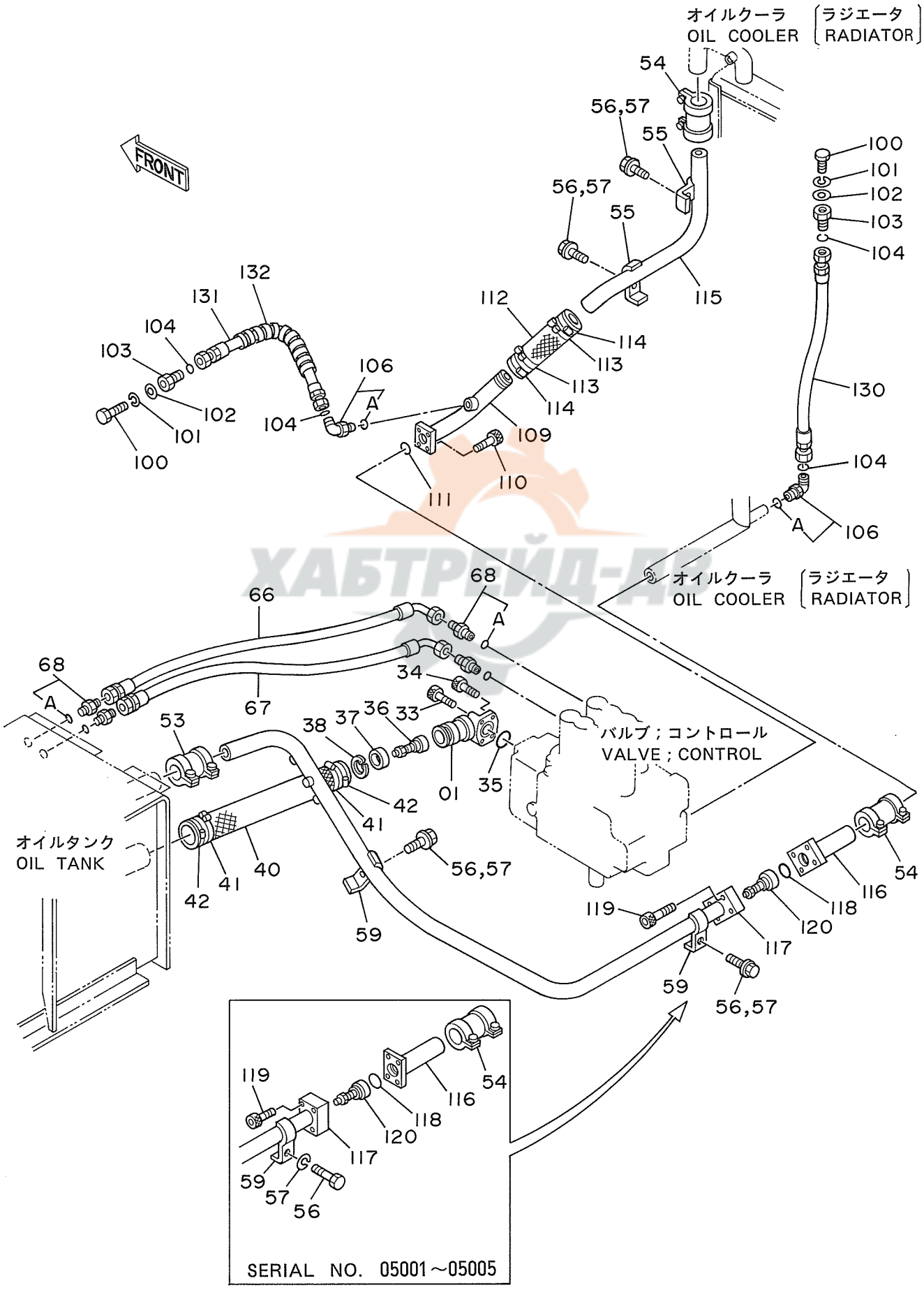

オイルクーラ ハイカン (2)

OIL COOLER PIPINGS (2)

05001~

符号 ITEM	部品番号 PART NO.	部品名 PART NAME	or PART NAME CODE	数量 Q'TY	サービスコード S.C	適用号機 SERIAL NO.	互換性 ICA	代替部品 REPLACEABLE PART 部品番号 PART NO.	数量 Q'TY
117	7018438	パイプ;リターン	PIPE;RETURN	1		~ 05005	T	7019381	1
'								9729779	1
117	7019381	パイプ;リターン	PIPE;RETURN	1		05006~			
118	A811045	O-リング	O-RING	1					
119	M341265	ボルト;ソケット	BOLT;SOCKET	4					
120	4204745	バルブ	VALVE	1					
130	4210310	ホース	HOSE	1					
131	4217381	ホース	HOSE	1					
132	4044420	プロテクタ	PROTECTOR	1					

ХАБТРЕЙД-ДВ

オイルクーラ配管 (3)
Oil Cooler Pipings (3)

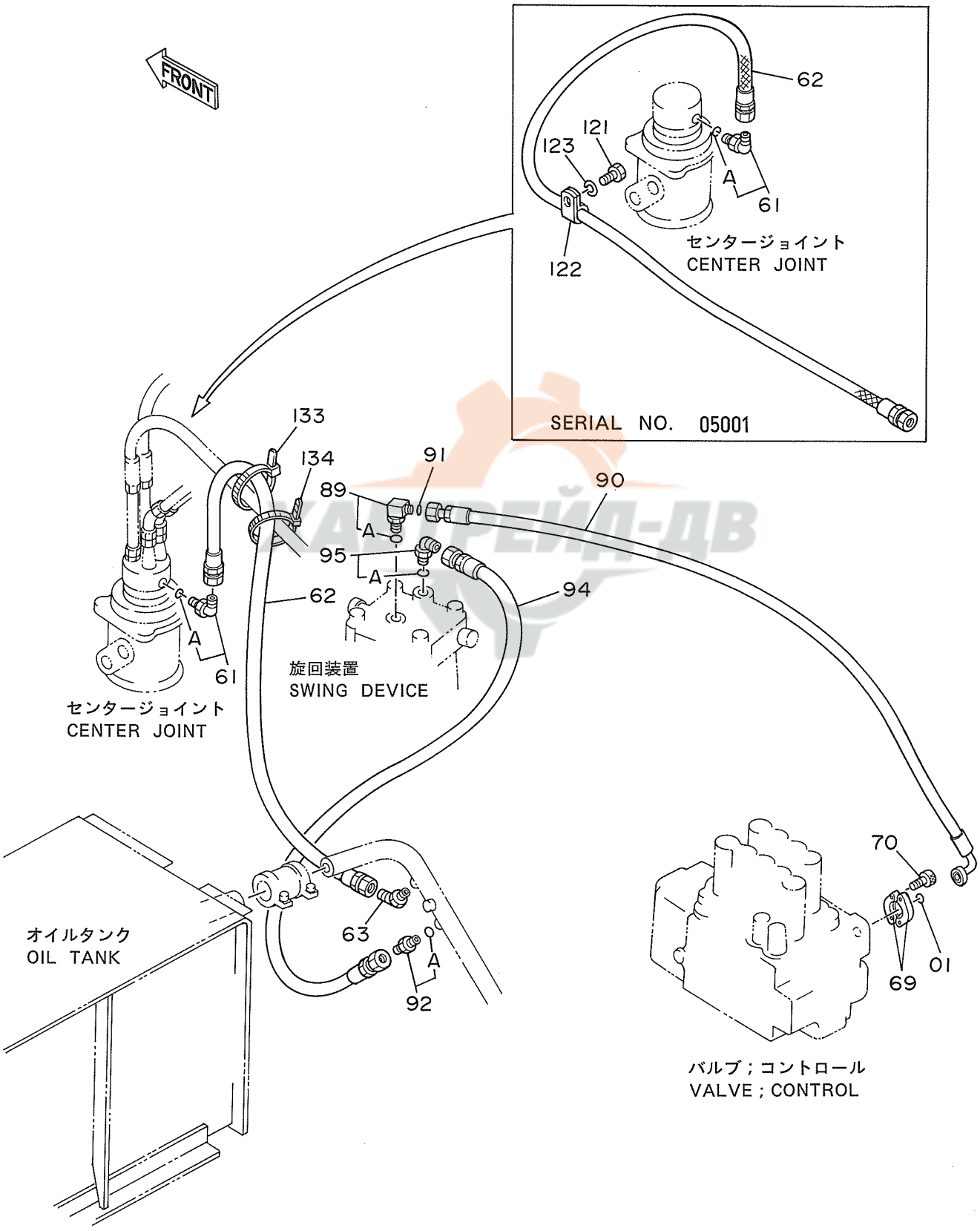

ｵｲﾙｸｰﾗ ﾊｲｶﾝ (3)

OIL COOLER PIPINGS (3)

05001~

符号 ITEM	部品番号 PART NO.	部品名 PART NAME	or PART NAME CODE	数量 Q'TY	サービスコード S.C	適用号機 SERIAL NO.	互換性 ICA	代替部品 REPLACEABLE PART 部品番号 PART NO.	数量 Q'TY
01	966993	O-ﾘﾝｸﾞ	O-RING	1					
61	4154671	ｴﾙﾎﾞ;S	ELBOW;S	1					
61A	4509180	･O-ﾘﾝｸﾞ	･O-RING	1					
62	4203168	ﾎｰｽ	HOSE	1					
63	4190244	ｴﾙﾎﾞ;S	ELBOW;S	1					
69	962453	ﾌﾗﾝｼﾞ;ｽﾌﾟﾘｯﾄ	FLANGE;SPLIT	2					
70	M341030	ﾎﾞﾙﾄ;ｿｹｯﾄ	BOLT;SOCKET	4					
89	4198799	ｴﾙﾎﾞ;S	ELBOW;S	1					
89A	4506429	･O-ﾘﾝｸﾞ	･O-RING	1					
90	4203167	ﾎｰｽ	HOSE	1					
91	4187328	O-ﾘﾝｸﾞ	O-RING	1					
92	4154671	ｴﾙﾎﾞ;S	ELBOW;S	1					
92A	4509180	･O-ﾘﾝｸﾞ	･O-RING	1					
94	4203169	ﾎｰｽ	HOSE	1					
95	4200471	ｴﾙﾎﾞ;S	ELBOW;S	1					
95A	4506418	･O-ﾘﾝｸﾞ	･O-RING	1					
121	J901018	ﾎﾞﾙﾄ	BOLT	1		05001			
122	4190275	ｸﾘｯﾌﾟ	CLIP	1		05001			
123	A590910	ﾜｯｼｬ;ｽﾌﾟﾘﾝｸﾞ	WASHER;SPRING	1		05001			
133	4055312	ｸﾘｯﾌﾟ;ﾊﾞﾝﾄﾞ	CLIP;BAND	1		05002~			
134	4055312	ｸﾘｯﾌﾟ;ﾊﾞﾝﾄﾞ	CLIP;BAND	1		05116~			

ХАБТРЕЙД-АВ

本 体 配 管 (1)
Main Pipings (1)

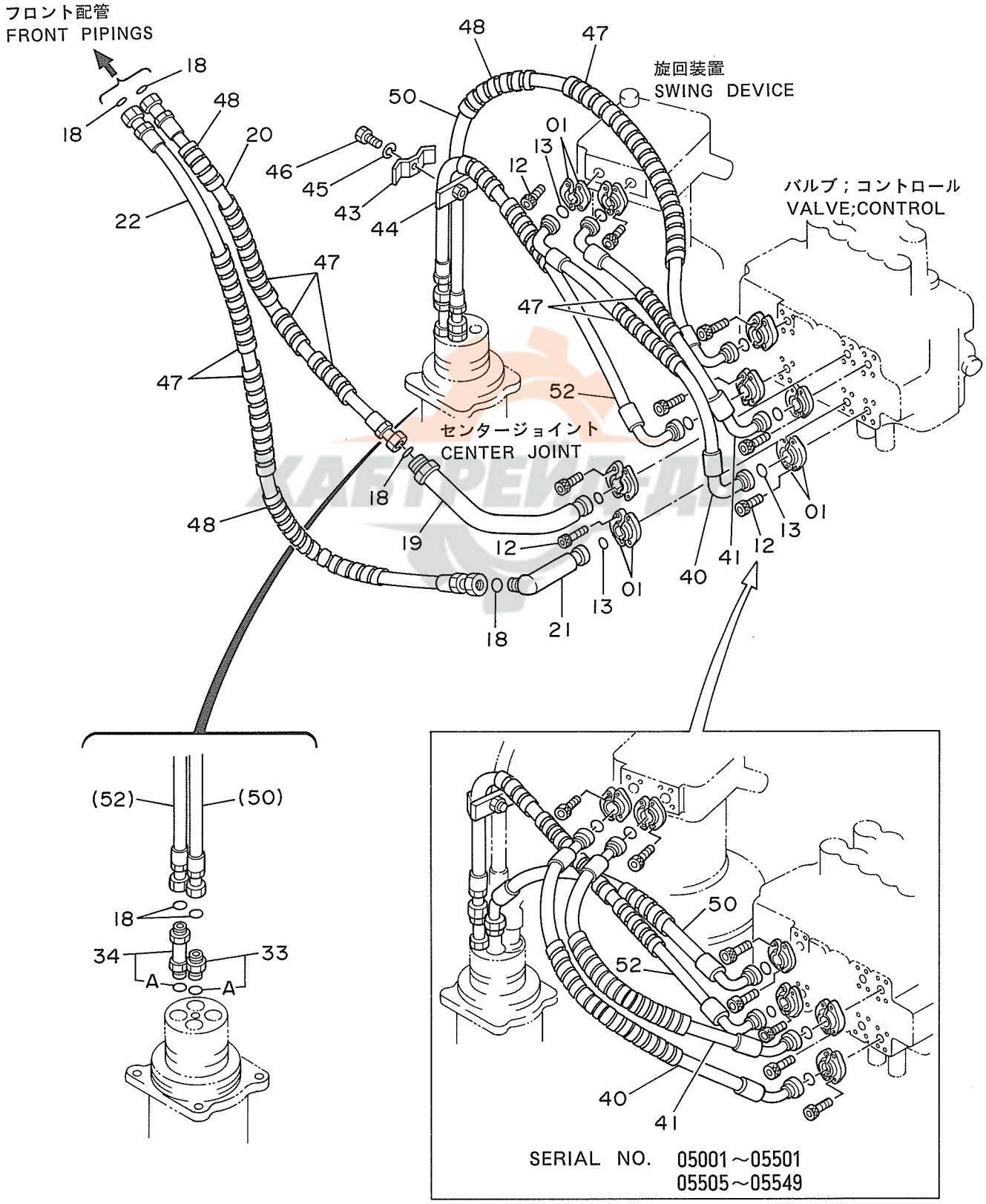

ホンタイ ハイカン (1)

MAIN PIPINGS (1)

05001~

符号 ITEM	部品番号 PART NO.	部品名 PART NAME	or PART NAME CODE	数量 Q'TY	サービスコード S.C	適用号機 SERIAL NO.	互換性 ICA	代替部品 REPLACEABLE PART 部品番号 PART NO.	数量 Q'TY
01	986910	フランジ;スプリット	FLANGE;SPLIT	16					
12	M341030	ボルト;ソケット	BOLT;SOCKET	32					
13	971489	O-リング	O-RING	8					
18	4187328	O-リング	O-RING	6					
19	8041062	パイプ	PIPE	1					
20	4208456	ホース	HOSE	1					
21	9729592	パイプ	PIPE	1					
22	4217307	ホース	HOSE	1					
33	4189601	アダプタ;S	ADAPTER;S	1					
33A	4506424	・O-リング	・O-RING	1					
34	4198411	アダプタ;S	ADAPTER;S	1					
34A	4506424	・O-リング	・O-RING	1					
40	4188935	ホース	HOSE	1		~ 05501			
,						05505~ 05549			
40	4239773	ホース	HOSE	1		05502~ 05504			
,						05550~			
41	4196243	ホース	HOSE	1		~ 05501			
,						05505~ 05549			
41	4239772	ホース	HOSE	1		05502~ 05504			
,						05550~			
43	4202103	クランプ	CLAMP	1		05001			
44	9727822	クランプ	CLAMP	1		05001			
45	A590912	ワッシャ;スプリング	WASHER;SPRING	1		05001			
46	J901255	ボルト	BOLT	1		05001			
47	4044420	プロテクタ	PROTECTOR	9					
48	4044420	プロテクタ	PROTECTOR	3		05002~			
50	4204187	ホース	HOSE	1		~ 05501			
,						05505~ 05549			
50	4204185	ホース	HOSE	1		05502~ 05504			
,						05550~			
52	4204185	ホース	HOSE	1					

ХАБТРЕЙД-ДВ

25

本 体 配 管 (2)
Main Pipings (2)

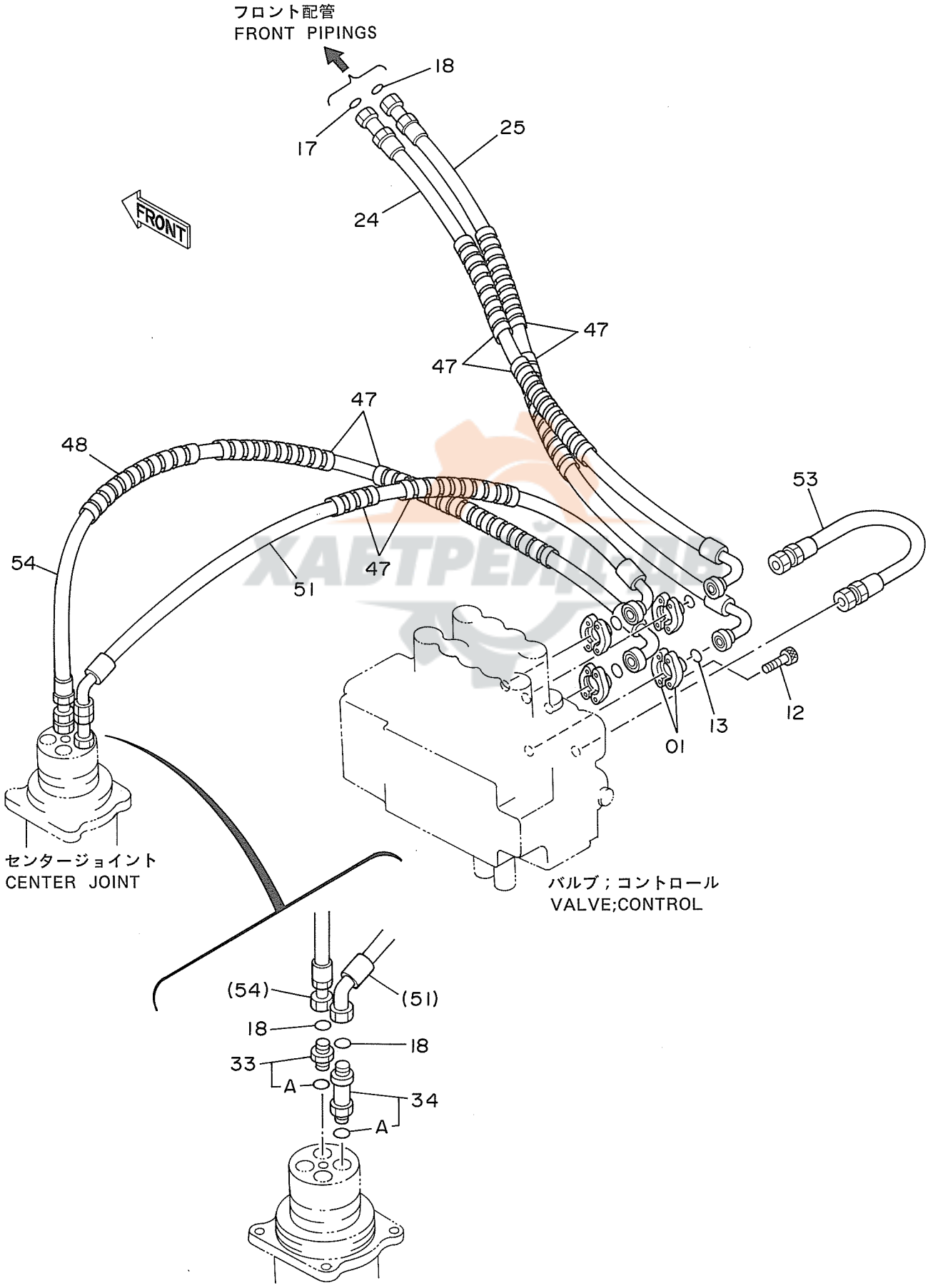

ホンタイ ハイカン (2)

MAIN PIPINGS (2)

05001~

符号 ITEM	部品番号 PART NO.	部品名 PART NAME	or PART NAME CODE	数量 Q'TY	サービスコード S.C	適用号機 SERIAL NO.	互換性 ICA	代替部品 REPLACEABLE PART 部品番号 PART NO.	代替部品 REPLACEABLE PART 数量 Q'TY
01	986910	フランジ;スプリット	FLANGE;SPLIT	8					
12	M341030	ボルト;ソケット	BOLT;SOCKET	16					
13	971489	O-リング	O-RING	4					
17	4187308	O-リング	O-RING	1					
18	4187328	O-リング	O-RING	3					
24	4217304	ホース	HOSE	1		~ 05126			
24	4219341	ホース	HOSE	1		05127~			
25	4217303	ホース	HOSE	1					
33	4189601	アダプタ;S	ADAPTER;S	1					
33A	4506424	・O-リング	・O-RING	1					
34	4198411	アダプタ;S	ADAPTER;S	1					
34A	4506424	・O-リング	・O-RING	1					
47	4044420	プロテクタ	PROTECTOR	10					
48	4044420	プロテクタ	PROTECTOR	1		05002~			
51	4204186	ホース	HOSE	1		~ 05126			
51	4219338	ホース	HOSE	1		05127~			
53	4204190	ホース	HOSE	1					
54	4215637	ホース	HOSE	1		~ 05126			
54	4219339	ホース	HOSE	1		05127~			

ХАБТРЕЙД-ДВ

26

本体配管 (3)
Main Pipings (3)

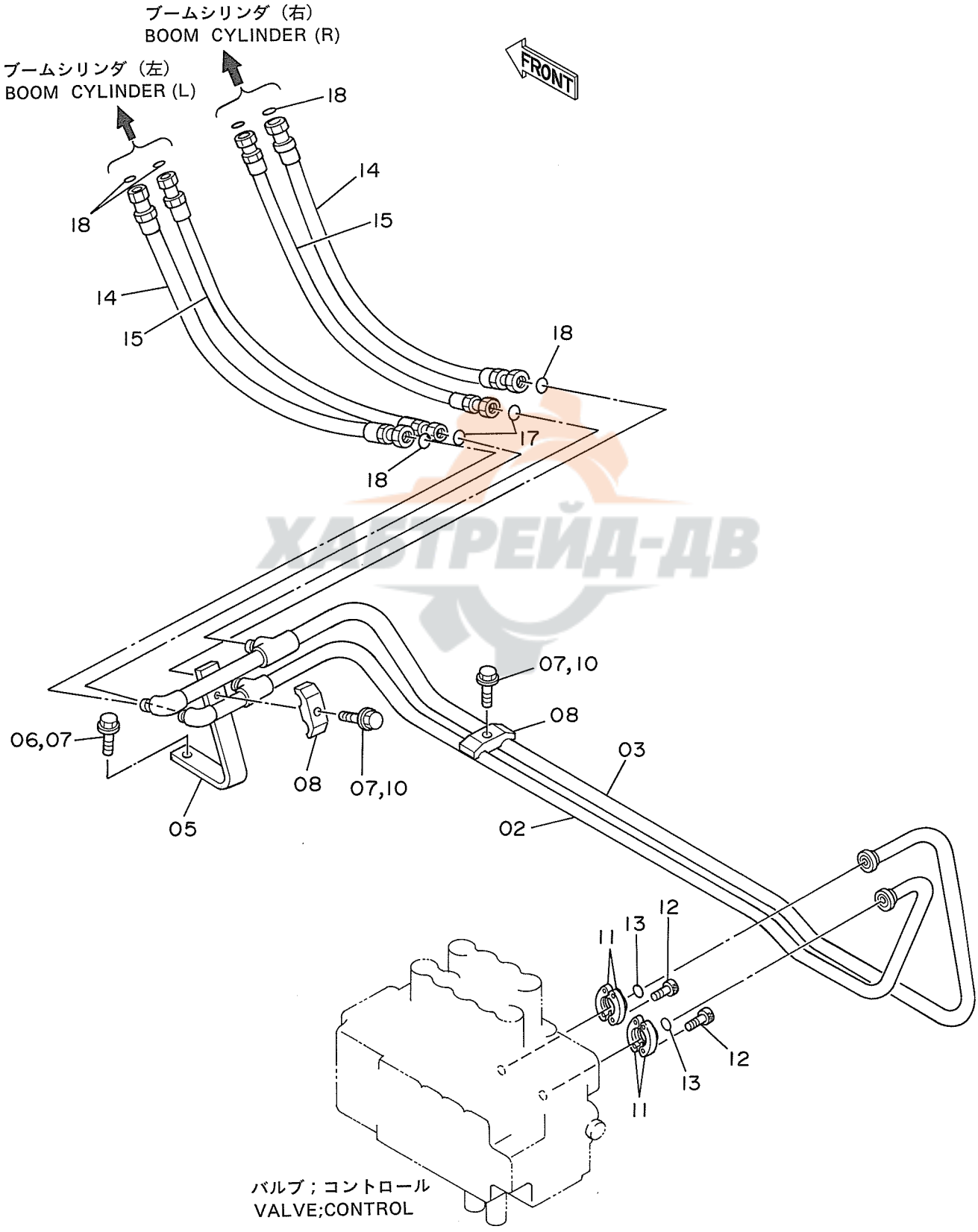

ХАБТРЕЙД-ДВ

ﾎﾝﾀｲ ﾊｲｶﾝ (3)

MAIN PIPINGS (3)

05001~

符号 ITEM	部品番号 PART NO.	部品名 PART NAME	or PART NAME CODE	数量 Q'TY	サービスコード S.C	適用号機 SERIAL NO.	互換性 ICA	代替部品 REPLACEABLE PART 部品番号 PART NO.	数量 Q'TY
02	8036804	ﾊﾟｲﾌﾟ	PIPE	1					
03	8036820	ﾊﾟｲﾌﾟ	PIPE	1					
05	9725460	ｻﾎﾟｰﾄ	SUPPORT	1					
06	J901228	ﾎﾞﾙﾄ	BOLT	2		~ 05247	I	J011228	2
06	J011228	ﾎﾞﾙﾄ;ｾﾑｽ	BOLT;SEMS	2		05248~ 05824	Y	J011225	2
06	J011225	ﾎﾞﾙﾄ;ｾﾑｽ	BOLT;SEMS	2		05825~			
07	A590912	ﾜｯｼｬ;ｽﾌﾟﾘﾝｸﾞ	WASHER;SPRING	4		~ 05247			
08	4153488	ｸﾗﾝﾌﾟ;ﾊﾟｲﾌﾟ	CLAMP;PIPE	2					
10	J901270	ﾎﾞﾙﾄ	BOLT	2		~ 05247	I	J011270	2
10	J011270	ﾎﾞﾙﾄ;ｾﾑｽ	BOLT;SEMS	2		05248~			
11	986910	ﾌﾗﾝｼﾞ;ｽﾌﾟﾘｯﾄ	FLANGE;SPLIT	4					
12	M341030	ﾎﾞﾙﾄ;ｿｹｯﾄ	BOLT;SOCKET	8					
13	971489	O-ﾘﾝｸﾞ	O-RING	2					
14	4193888	ﾎｰｽ	HOSE	2					
15	4193887	ﾎｰｽ	HOSE	2					
17	4187308	O-ﾘﾝｸﾞ	O-RING	2					
18	4187328	O-ﾘﾝｸﾞ	O-RING	6					

ХАБТРЕЙД-ДВ

27

エンジンコントロールレバー (1)
Engine Control Lever (1)

適用号機
Serial No. 05001～05375

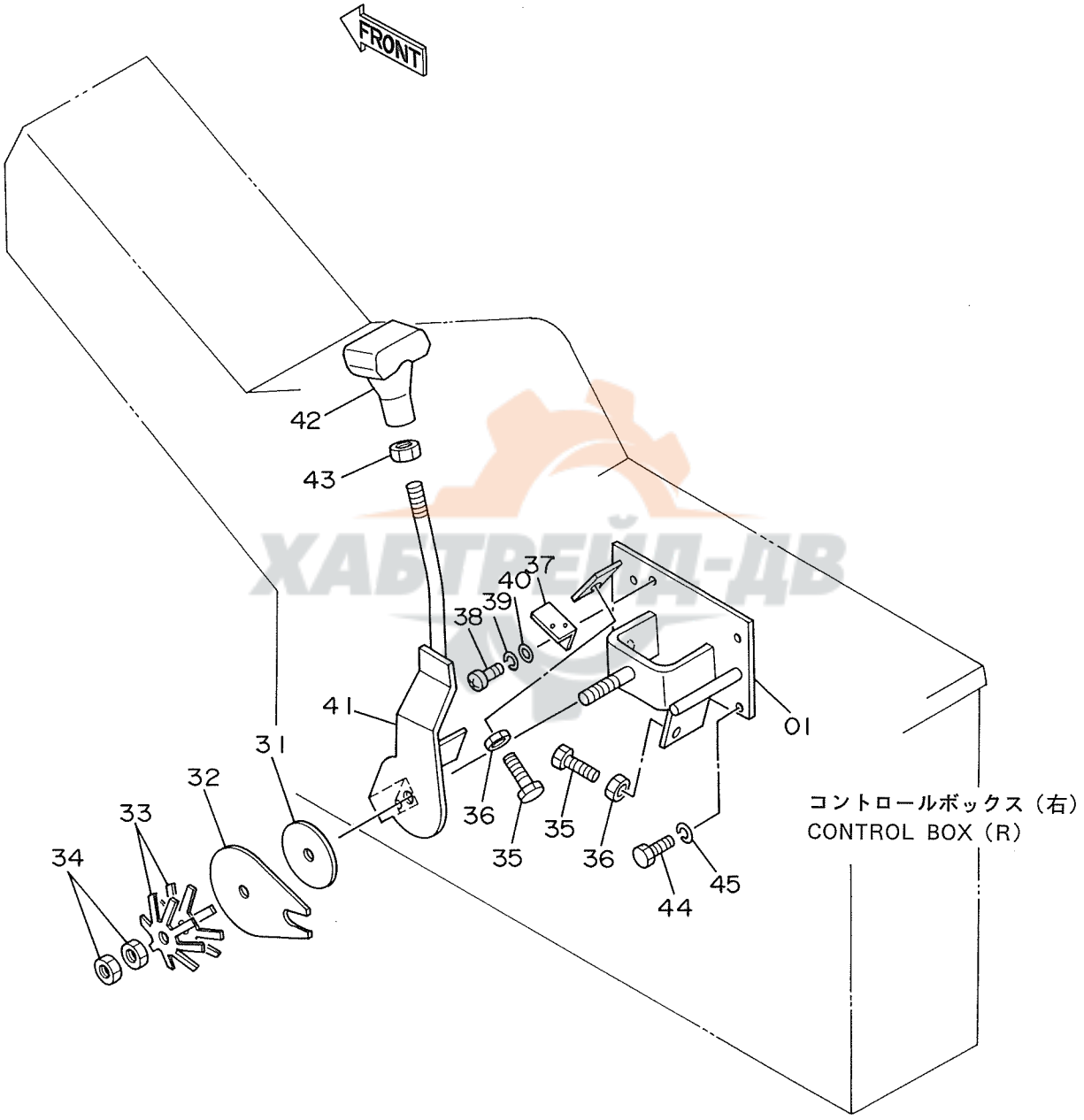

ХАБТРЕЙД-ДВ

エンジン コントロール レバー (1)

ENGINE CONTROL LEVER (1)

05001~ 05375

符号 ITEM	部品番号 PART NO.	部品名 PART NAME	or PART NAME CODE	数量 Q'TY	サービスコード S.C	適用号機 SERIAL NO.	互換性 ICA	代替部品 REPLACEABLE PART 部品番号 PART NO.	代替部品 REPLACEABLE PART 数量 Q'TY
01	7018900	ブラケット	BRACKET	1					
31	4203233	デスク	DISC	1					
32	4203232	プレート	PLATE	1					
33	4502974	スプリング;フラッシュ	SPRING;FLUSH	2					
34	J950016	ナット	NUT	2					
35	M261040	ボルト	BOLT	2					
36	J950010	ナット	NUT	2					
37	4211175	ブラケット	BRACKET	1					
38	M430616	スクリュ	SCREW	2					
39	A590906	ワッシャ;スプリング	WASHER;SPRING	2					
40	A590106	ワッシャ;プレーン	WASHER;PLANE	2					
41	8039701	レバー	LEVER	1					
42	3036292	グリップ	GRIP	1					
43	4201107	ナット	NUT	1					
44	J900816	ボルト	BOLT	3					
45	A590908	ワッシャ;スプリング	WASHER;SPRING	3					

ХАБТРЕЙД-ДВ

エンジンコントロールレバー (1)
Engine Control Lever (1)

適用号機
Serial No. 05376～

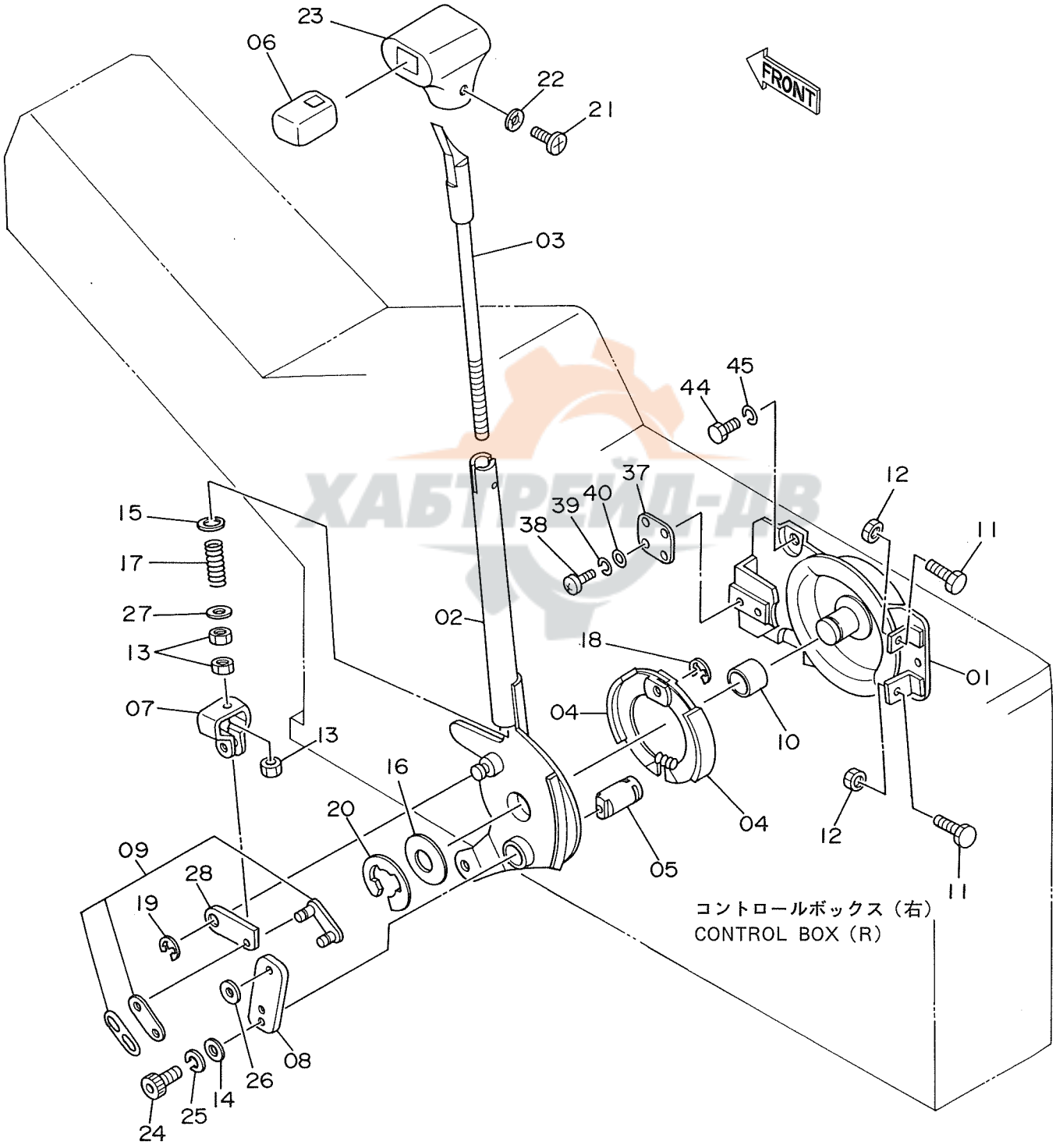

ХАБТРЕЙД-ДВ

ｴﾝｼﾞﾝ ｺﾝﾄﾛｰﾙ ﾚﾊﾞｰ (1)

ENGINE CONTROL LEVER (1)

05376~

符号 ITEM	部品番号 PART NO.	部品名 PART NAME	or PART NAME CODE	数量 Q'TY	サービスコード S.C	適用号機 SERIAL NO.	互換性 ICA	代替部品 REPLACEABLE PART 部品番号 PART NO.	数量 Q'TY
01~28	4232395	ﾚﾊﾞｰ ｱｯｾﾝ	LEVER ASS'Y	1					
01	4241168	･ﾌﾟﾚｰﾄ	･PLATE	1					
02	4241169	･ﾚﾊﾞｰ	･LEVER	1					
03	4241148	･ﾚﾊﾞｰ	･LEVER	1					
04	4241150	･ｼｭｰ;ﾌﾞﾚｰｷ	･SHOE;BRAKE	2					
05	4241151	･ｶﾑ;ﾌﾞﾚｰｷ	･CAM;BRAKE	1					
06	4241152	･ﾎﾞﾀﾝ	･BUTTON	1					
07	4241153	･ﾀｰﾝ;ﾊﾞｯｸﾙ	･TURN;BUCKLE	1					
08	4241154	･ﾚﾊﾞｰ;ﾌﾞﾚｰｷ	･LEVER;BRAKE	1					
09	4241155	･ﾁｪｰﾝ	･CHAIN	1					
10	4241156	･ﾌﾞｯｼﾝｸﾞ	･BUSHING	1					
11	4241304	･ﾎﾞﾙﾄ	･BOLT	2					
12	M500807	･ﾅｯﾄ	･NUT	2					
13	4045245	･ﾅｯﾄ;U	･NUT;U	3					
14	A590106	･ﾜｯｼｬ	･WASHER	1					
15	A590108	･ﾜｯｼｬ	･WASHER	1					
16	A590120	･ﾜｯｼｬ	･WASHER	1					
17	4241158	･ｽﾌﾟﾘﾝｸﾞ	･SPRING	1					
18	4241160	･ﾘﾝｸﾞ;ﾘﾃｲﾆﾝｸﾞ	･RING;RETAINING	1					
19	4241161	･ﾘﾝｸﾞ;ﾘﾃｲﾆﾝｸﾞ	･RING;RETAINING	1					
20	4241162	･ﾘﾝｸﾞ;ﾘﾃｲﾆﾝｸﾞ	･RING;RETAINING	1					
21	4241163	･ｽｸﾘｭ	･SCREW	1					
22	4241164	･ﾜｯｼｬ	･WASHER	1					
23	4241165	･ﾉﾌﾞ	･KNOB	1					
24	M340610	･ﾎﾞﾙﾄ;ｿｹｯﾄ	･BOLT;SOCKET	1					
25	A590906	･ﾜｯｼｬ;ｽﾌﾟﾘﾝｸﾞ	･WASHER;SPRING	1					
26	4241166	･ｽﾍﾟｰｻ	･SPACER	1					
27	4241167	･ﾜｯｼｬ	･WASHER	1					
28	4241170	･ﾘﾝｸ	･LINK	1					
37	4219900	ﾌﾞﾗｹｯﾄ	BRACKET	1					
38	M430616	ｽｸﾘｭ	SCREW	2					
39	A590906	ﾜｯｼｬ;ｽﾌﾟﾘﾝｸﾞ	WASHER;SPRING	2					
40	A590106	ﾜｯｼｬ;ﾌﾟﾚｰﾝ	WASHER;PLANE	2					
44	J900816	ﾎﾞﾙﾄ	BOLT	3					
45	A590908	ﾜｯｼｬ;ｽﾌﾟﾘﾝｸﾞ	WASHER;SPRING	3					

ХАБТРЕЙД-ДВ

エンジンコントロールレバー (2) 〈SDX〉
Engine Control Lever (2) 〈SDX〉

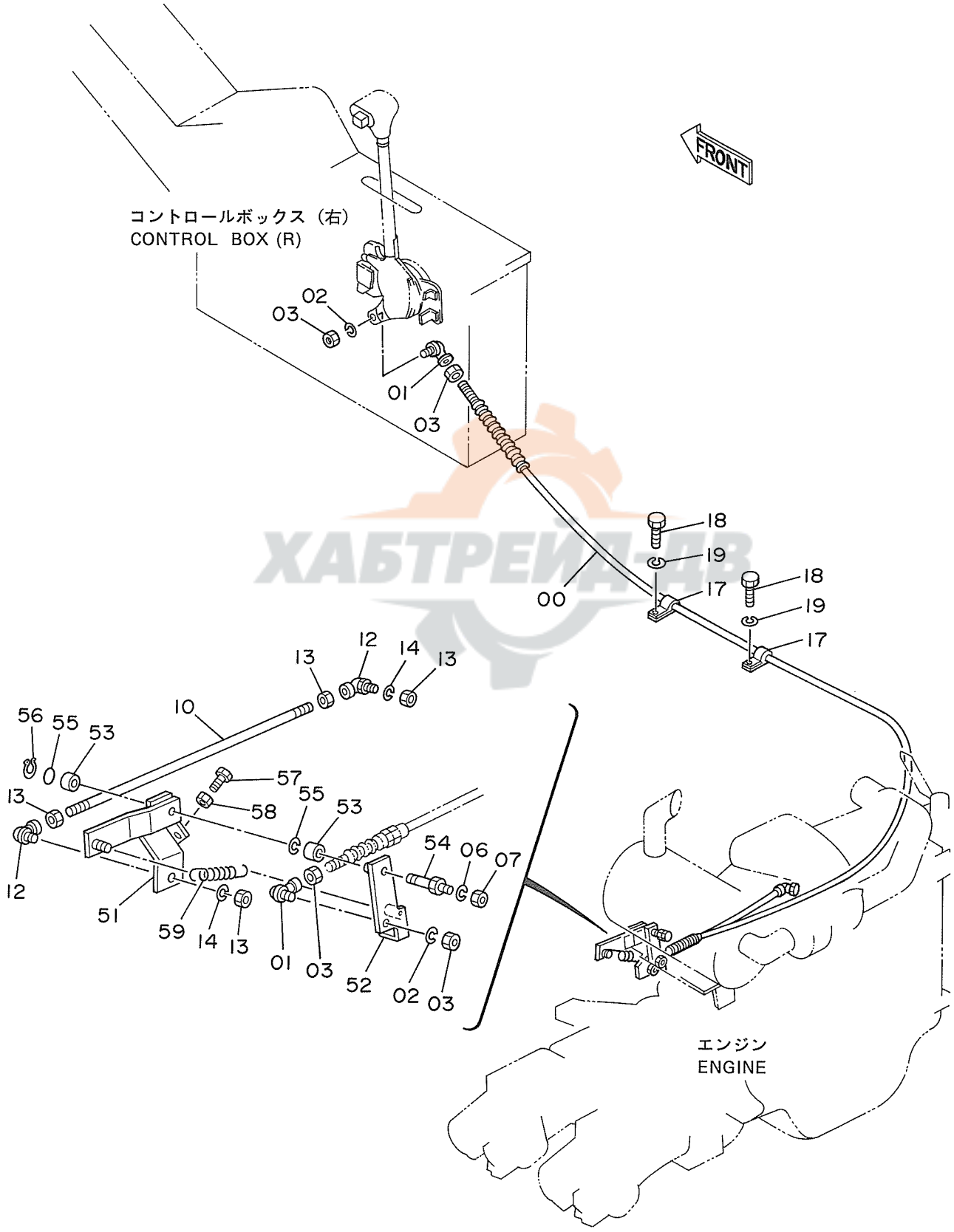

ХАБТРЕЙД-АВ

エンジン コントロール レバー (2) <SDX>

ENGINE CONTROL LEVER (2) <SDX>

05001~

符号 ITEM	部品番号 PART NO.	部品名 PART NAME	PART NAME or CODE	数量 Q'TY	サービスコード S.C	適用号機 SERIAL NO.	互換性 ICA	代替部品 REPLACEABLE PART 部品番号 PART NO.	数量 Q'TY
00	4093764	ケーブル;コントロール	CABLE;CONTROL	1					
01	4056016	ジョイント;ボール	JOINT;BALL	2					
02	A590905	ワッシャ;スプリング	WASHER;SPRING	2					
03	M500504	ナット	NUT	4					
06	A590914	ワッシャ;スプリング	WASHER;SPRING	1					
07	J952014	ナット	NUT	1					
10	4203300	ロッド	ROD	1					
12	4056017	ジョイント;ボール	JOINT;BALL	2					
13	M500605	ナット	NUT	4					
14	A590906	ワッシャ;スプリング	WASHER;SPRING	2					
17	4190276	クリップ	CLIP	2					
18	J901018	ボルト	BOLT	2					
19	A590910	ワッシャ;スプリング	WASHER;SPRING	2					
51	7018259	レバー	LEVER	1					
52	8038497	レバー	LEVER	1		~ 05377	I	8044341	1
,						05411~ 05429			
,						05441~ 05444			
52	8044341	レバー	LEVER	1		05378~ 05410			
,						05430~ 05440			
,						05445~			
53	4173387	ブッシング	BUSHING	2					
54	4188374	ピン	PIN	1					
55	A590114	ワッシャ;プレーン	WASHER;PLANE	2					
56	991337	リング;リテイニング	RING;RETAINING	1					
57	4188376	アジャスタ	ADJUSTER	2					
58	4122395	ナット	NUT	2					
59	4188375	スプリング;テンション	SPRING;TENSION	1		~ 05126			
59	4216154	スプリング;テンション	SPRING;TENSION	1		05127~			

ХАБТРЕЙД-ДВ

エンジンコントロールレバー (2) 〈DX〉
Engine Control Lever (2) 〈DX〉

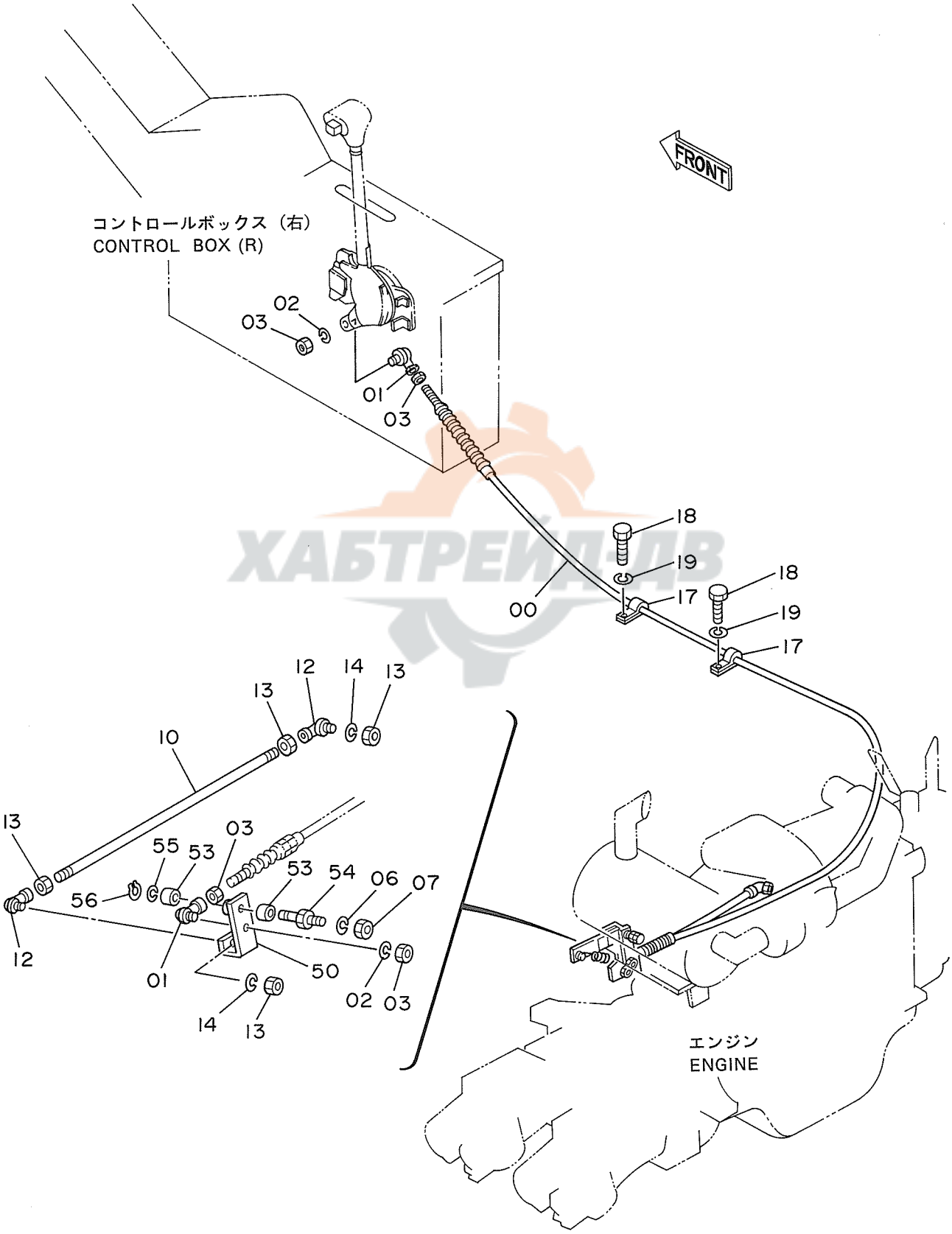

ХАБТРЕЙДЭДВ

ｴﾝｼﾞﾝ ｺﾝﾄﾛｰﾙ ﾚﾊﾞｰ (2) <DX>

ENGINE CONTROL LEVER (2) <DX>

05001~

符号 ITEM	部品番号 PART NO.	部品名 PART NAME	or PART NAME CODE	数量 Q'TY	サービスコード S.C	適用号機 SERIAL NO.	互換性 ICA	代替部品 REPLACEABLE PART 部品番号 PART NO.	代替部品 REPLACEABLE PART 数量 Q'TY
00	4093764	ｹｰﾌﾞﾙ;ｺﾝﾄﾛｰﾙ	CABLE;CONTROL	1					
01	4056016	ｼﾞｮｲﾝﾄ;ﾎﾞｰﾙ	JOINT;BALL	2					
02	A590905	ﾜｯｼｬ;ｽﾌﾟﾘﾝｸﾞ	WASHER;SPRING	2					
03	M500504	ﾅｯﾄ	NUT	4					
06	A590914	ﾜｯｼｬ;ｽﾌﾟﾘﾝｸﾞ	WASHER;SPRING	1					
07	J952014	ﾅｯﾄ	NUT	1					
10	4203300	ﾛｯﾄﾞ	ROD	1					
12	4056017	ｼﾞｮｲﾝﾄ;ﾎﾞｰﾙ	JOINT;BALL	2					
13	M500605	ﾅｯﾄ	NUT	4					
14	A590906	ﾜｯｼｬ;ｽﾌﾟﾘﾝｸﾞ	WASHER;SPRING	2					
17	4190276	ｸﾘｯﾌﾟ	CLIP	2					
18	J901018	ﾎﾞﾙﾄ	BOLT	2					
19	A590910	ﾜｯｼｬ;ｽﾌﾟﾘﾝｸﾞ	WASHER;SPRING	2					
50	8040024	ﾚﾊﾞｰ	LEVER	1					
53	4173387	ﾌﾞｯｼﾝｸﾞ	BUSHING	2					
54	4188374	ﾋﾟﾝ	PIN	1					
55	A590114	ﾜｯｼｬ	WASHER	1					
56	991337	ﾘﾝｸﾞ;ﾘﾃｲﾆﾝｸﾞ	RING;RETAINING	1					

ХАБТРЕЙД-АВ

操作レバー (1)
Control Lever (1)

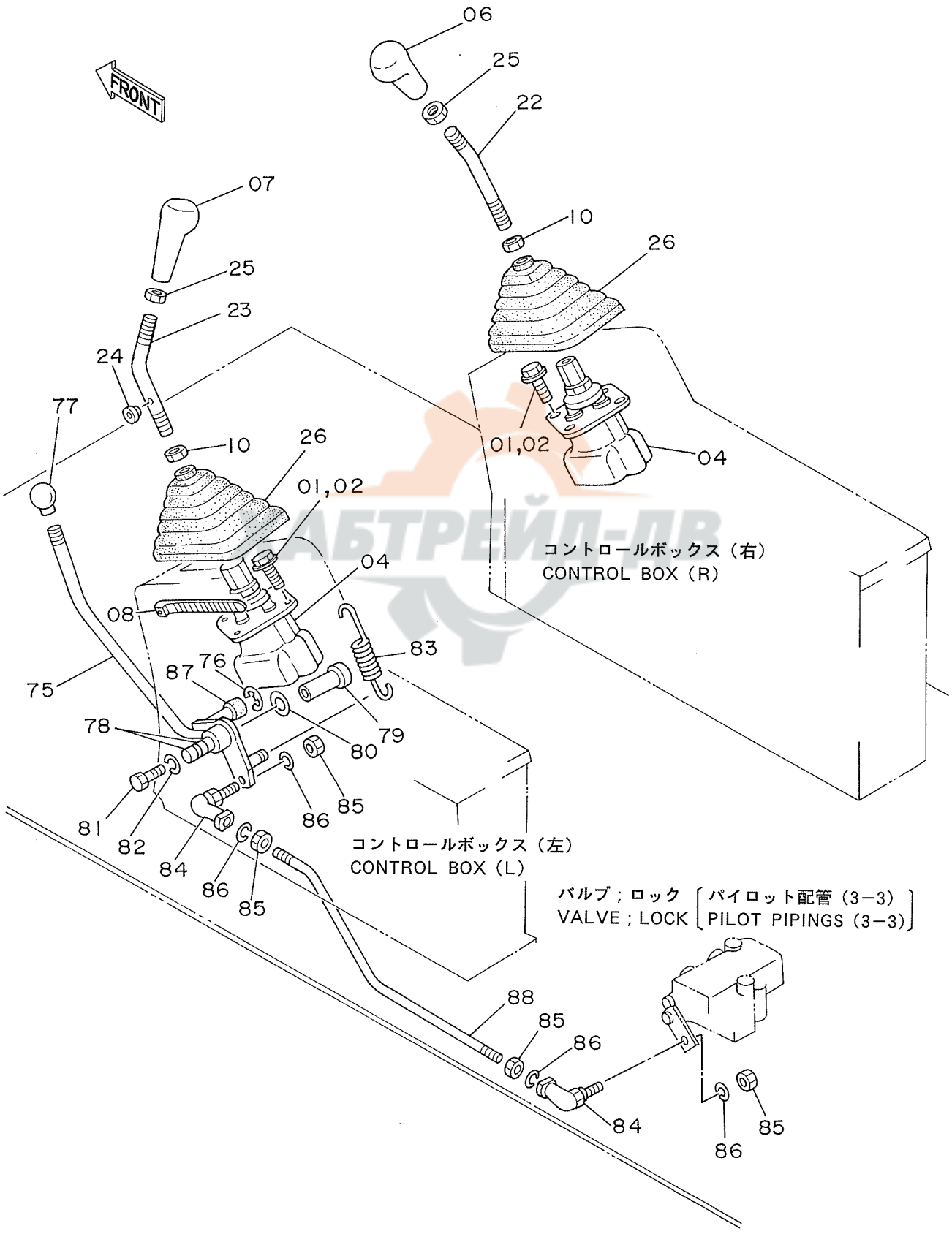

ソーサ レバー (1)

CONTROL LEVER (1)

05001~

符号 ITEM	部品番号 PART NO.	部品名 PART NAME	or PART NAME CODE	数量 Q'TY	サービスコード S.C	適用号機 SERIAL NO.	互換性 ICA	代替部品 REPLACEABLE PART 部品番号 PART NO.	数量 Q'TY
01	J900616	ボルト	BOLT	8		~ 05247	I	J010616	8
01	J010616	ボルト;セムス	BOLT;SEMS	8		05248~			
02	A590906	ワッシャ;スプリング	WASHER;SPRING	8		~ 05247			
04	9071984	バルブ;パイロット	VALVE;PILOT	2	H	~D90/06	Y	9107499	2
04	9107499	バルブ;パイロット	VALVE;PILOT	2	H	D90/07~			
06	4196693	グリップ	GRIP	1					
07	4196694	グリップ	GRIP	1					
08	4055311	クリップ;バンド	CLIP;BAND	1					
10	J950014	ナット	NUT	2					
22	8038793	レバー	LEVER	1					
23	8038794	レバー	LEVER	1					
24	487081	ブッシング;ラバー	BUSHING;RUBBER	1					
25	4201107	ナット	NUT	2					
26	2024493	ブーツ	BOOT	2					
75	8038105	レバー	LEVER	1					
76	4200809	リング;リテイニング	RING;REATAINING	1					
77	4143169	グリップ	GRIP	1					
78	4063694	ベアリング;ニードル	BRG.;NEEDLE	2					
79	4191973	ピン	PIN	1					
80	A590116	ワッシャ;プレーン	WASHER;PLANE	1					
81	J901014	ボルト	BOLT	1					
82	A590110	ワッシャ;プレーン	WASHER;PLANE	1					
83	4189184	スプリング;テンション	SPRING;TENSION	1					
84	4056018	ジョイント;ボール	JOINT;BALL	2					
85	M500807	ナット	NUT	4					
86	A590908	ワッシャ;スプリング	WASHER;SPRING	4					
87	4203482	ラバー;クッション	RUBBER;CUSHION	1					
88	4203707	ロッド	ROD	1					

КАБТРЕЙД-АВ

32

操作レバー (2) 〈SDX〉
Control Lever (2) 〈SDX〉

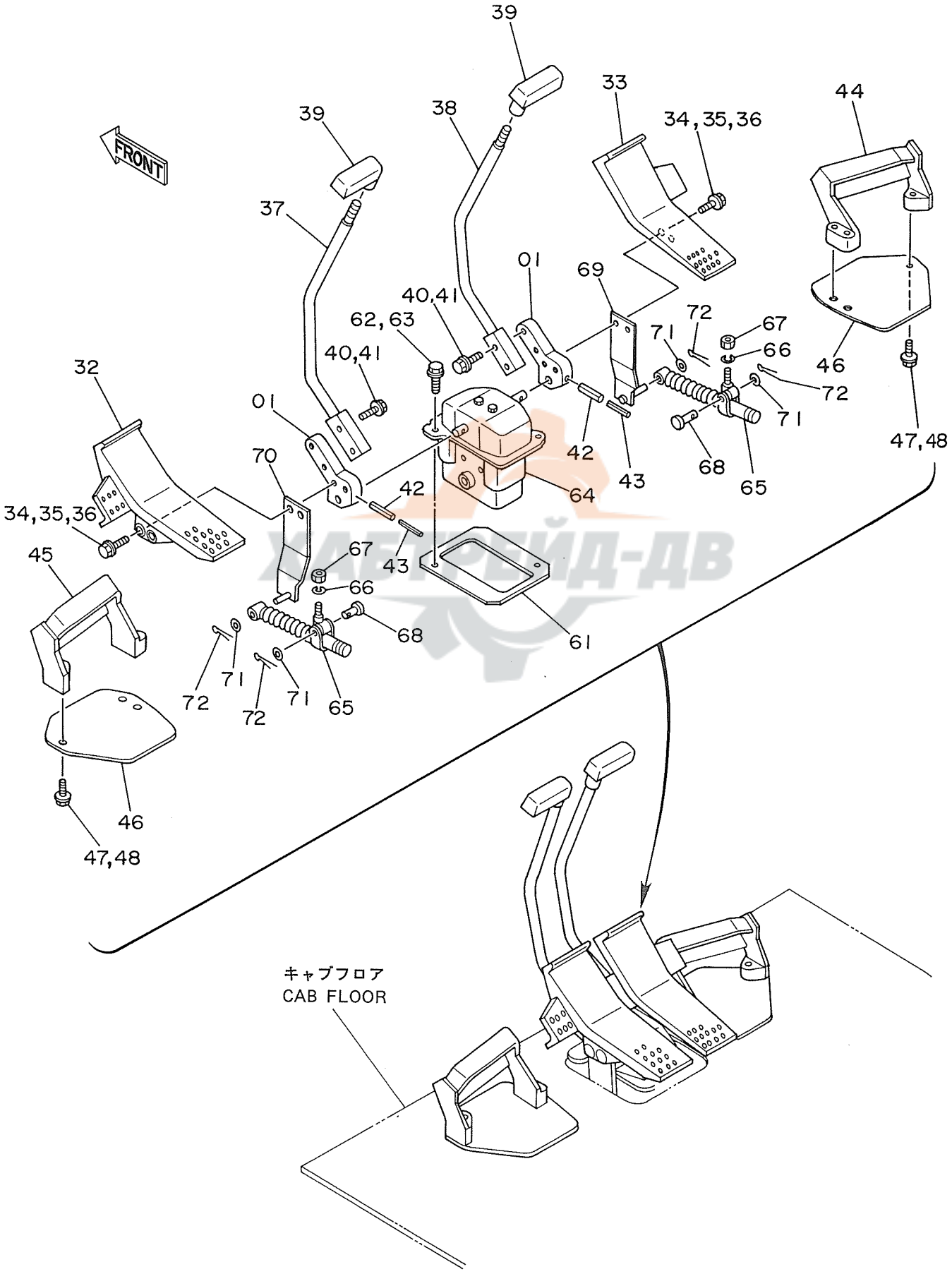

ソーサ レバー (2) <SDX>

CONTROL LEVER (2) <SDX>

05001~

符号 ITEM	部品番号 PART NO.	部品名 PART NAME	PART NAME or CODE	数量 Q'TY	サービスコード S.C	適用号機 SERIAL NO.	互換性 ICA	代替部品 REPLACEABLE PART 部品番号 PART NO.	数量 Q'TY
01	4204996	ブラケット	BRACKET	2					
32	1011309	ペダル (ヒダリ)	PEDAL (L)	1		~ 05499	T	1012156	1
,								J021040	2
32	1012156	ペダル (ヒダリ)	PEDAL (L)	1		05500~			
33	1011308	ペダル (ミギ)	PEDAL (R)	1		~ 05499	T	1012155	1
,								J021040	2
33	1012155	ペダル (ミギ)	PEDAL (R)	1		05500~			
34	J901030	ボルト	BOLT	4		~ 05247	I	J021030	4
34	J021030	ボルト;セムス	BOLT;SEMS	4		05248~ 05499			
34	J021040	ボルト;セムス	BOLT;SEMS	4		05500~			
35	A590910	ワッシヤ;スプリング	WASHER;SPRING	4		~ 05247			
36	A590110	ワッシヤ;プレーン	WASHER;PLANE	4		~ 05247			
37	8036783	レバー	LEVER	1					
38	8036784	レバー	LEVER	1					
39	4204810	グリップ	GRIP	2					
40	J901040	ボルト	BOLT	4		~ 05247	I	J011040	4
40	J011040	ボルト;セムス	BOLT;SEMS	4		05248~			
41	A590910	ワッシヤ;スプリング	WASHER;SPRING	4		~ 05247			
42	4205317	ピン;スプリング	PIN;SPRING	2					
43	4205318	ピン;スプリング	PIN;SPRING	2					
44	2024630	レスト;フート	REST;FOOT	1					
45	2024629	レスト;フート	REST;FOOT	1					
46	4191971	カバー	COVER	2					
47	J901030	ボルト	BOLT	6		~ 05247	I	J011030	6
47	J011030	ボルト;セムス	BOLT;SEMS	6		05248~			
48	A590910	ワッシヤ;スプリング	WASHER;SPRING	6		~ 05247			
61	4191969	プレート	PLATE	1					
62	J901035	ボルト	BOLT	2		~ 05247	I	J011035	2
62	J011035	ボルト;セムス	BOLT;SEMS	2		05248~ 05725			
62	J021040	ボルト;セムス	BOLT;SEMS	2		05726~			
63	A590910	ワッシヤ;スプリング	WASHER;SPRING	2		~ 05247			
64	9071983	バルブ;パイロット	VALVE;PILOT	1	H				
65	4204959	ダンパ	DAMPER	2					
66	A590908	ワッシヤ;スプリング	WASHER;SPRING	2					
67	M500807	ナット	NUT	2					
68	4044928	ピン	PIN	2					
69	9728053	ブラケット	BRACKET	1					
70	9728065	ブラケット	BRACKET	1					
71	A590108	ワッシヤ;プレーン	WASHER;PLANE	4					
72	4022697	ピン;ロック	PIN;LOCK	4					

ХАБТРЕЙД-ДВ

操作レバー (2) 〈DX〉
Control Lever (2) 〈DX〉

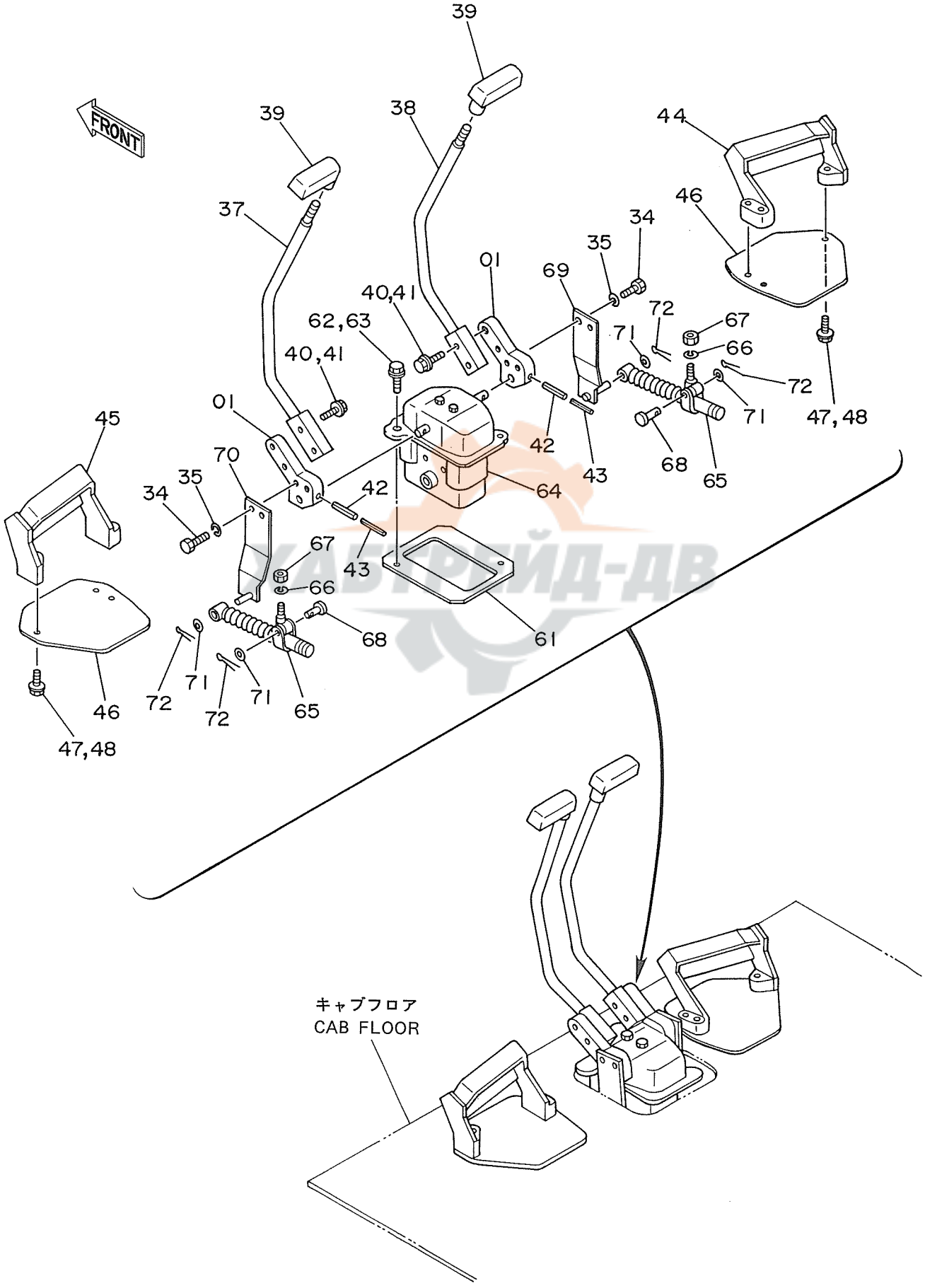

ソーサ レバー (2) <DX>

CONTROL LEVER (2) <DX>

05001~

符号 ITEM	部品番号 PART NO.	部品名 PART NAME	or PART NAME CODE	数量 Q'TY	サービスコード S.C	適用号機 SERIAL NO.	互換性 ICA	代替部品 REPLACEABLE PART 部品番号 PART NO.	数量 Q'TY
01	4204996	ブラケット	BRACKET	2					
34	J901018	ボルト	BOLT	4					
35	A590910	ワッシャ;スプリング	WASHER;SPRING	4					
37	8036783	レバー	LEVER	1					
38	8036784	レバー	LEVER	1					
39	4204810	グリップ	GRIP	2					
40	J901040	ボルト	BOLT	4		~ 05247	I	J011040	4
40	J011040	ボルト;セムス	BOLT;SEMS	4		05248~			
41	A590910	ワッシャ;スプリング	WASHER;SPRING	4		~ 05247			
42	4205317	ピン;スプリング	PIN;SPRING	2					
43	4205318	ピン;スプリング	PIN;SPRING	2					
44	2024630	レスト;フート	REST;FOOT	1					
45	2024629	レスト;フート	REST;FOOT	1					
46	4191971	カバー	COVER	2					
47	J901030	ボルト	BOLT	6		~ 05247	I	J011030	6
47	J011030	ボルト;セムス	BOLT;SEMS	6		05248~			
48	A590910	ワッシャ;スプリング	WASHER;SPRING	6		~ 05247			
61	4191969	プレート	PLATE	1					
62	J901035	ボルト	BOLT	2		~ 05247	I	J011035	2
62	J011035	ボルト;セムス	BOLT;SEMS	2		05248~ 05725			
62	J021040	ボルト;セムス	BOLT;SEMS	2		05726~			
63	A590910	ワッシャ;スプリング	WASHER;SPRING	2		~ 05247			
64	9071983	バルブ;パイロット	VALVE;PILOT	1	H				
65	4204959	ダンパ	DAMPER	2					
66	A590908	ワッシャ;スプリング	WASHER;SPRING	2					
67	M500807	ナット	NUT	2					
68	4044928	ピン	PIN	2					
69	9728053	ブラケット	BRACKET	1					
70	9728065	ブラケット	BRACKET	1					
71	A590108	ワッシャ	WASHER	4					
72	4022697	ピン;ロック	PIN;LOCK	4					

ХАБТЕЙД-ДВ

パイロット配管（1－1）〈SDX〉
Pilot Pipings（1－1）〈SDX〉

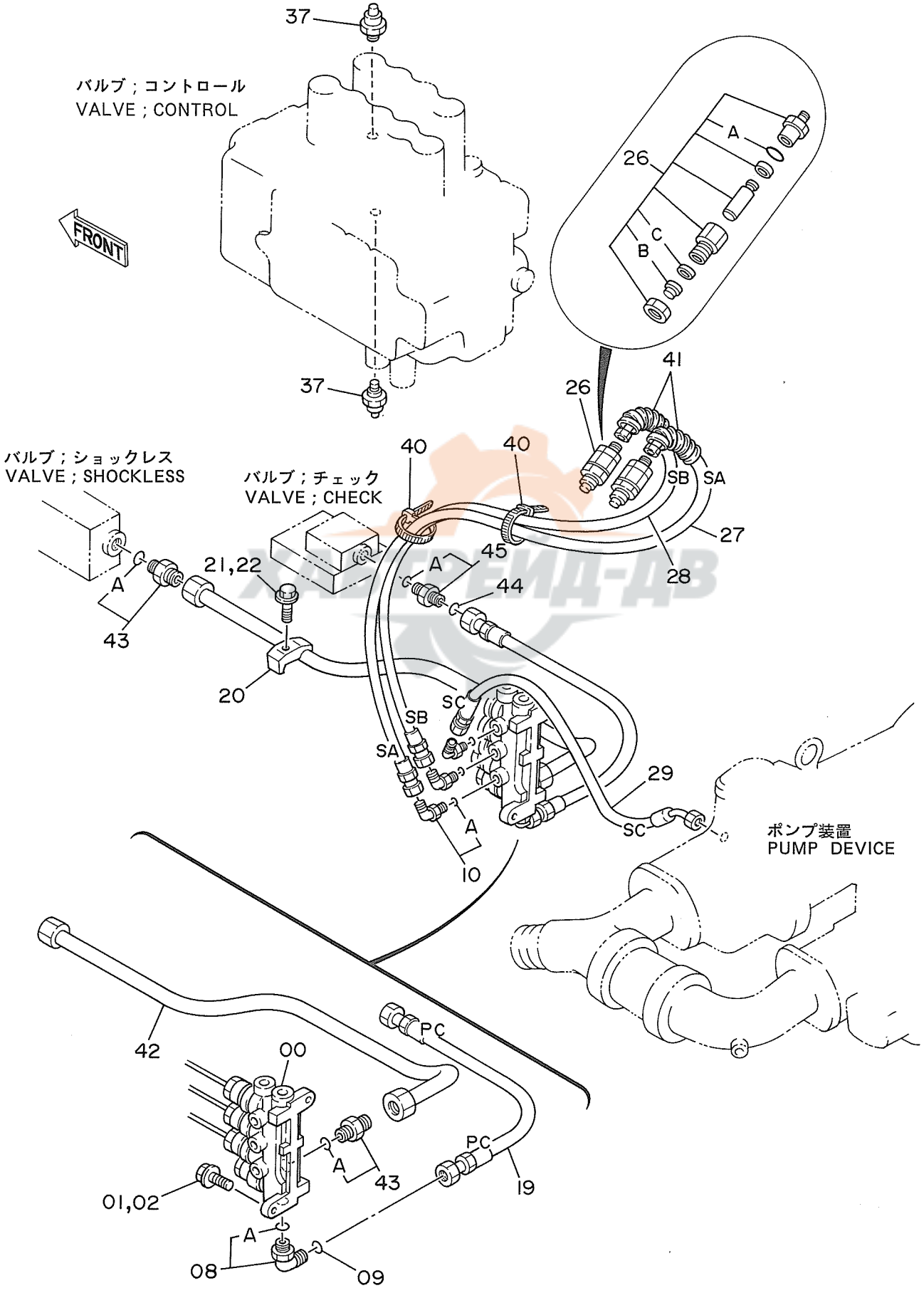

ﾊﾟｲﾛｯﾄ ﾊｲｶﾝ (1-1) <SDX>

PILOT PIPINGS (1-1) <SDX>

05001~

符号 ITEM	部品番号 PART NO.	部品名 PART NAME	or PART NAME CODE	数量 Q'TY	サービスコード S.C	適用号機 SERIAL NO.	互換性 ICA	代替部品 REPLACEABLE PART 部品番号 PART NO.	数量 Q'TY
00	4196411	ﾊﾞﾙﾌﾞ;ｿﾚﾉｲﾄﾞ	VALVE;SOLENOID	1	H				
01	J901030	ﾎﾞﾙﾄ	BOLT	2		~ 05247	I	J011030	2
01	J011030	ﾎﾞﾙﾄ;ｾﾑｽ	BOLT;SEMS	2		05248~			
02	A590910	ﾜｯｼｬ;ｽﾌﾟﾘﾝｸﾞ	WASHER;SPRING	2		~ 05247			
08	4200580	ｴﾙﾎﾞ;S	ELBOW;S	1					
08A	4506418	･O-ﾘﾝｸﾞ	･O-RING	1					
09	4138938	O-ﾘﾝｸﾞ	O-RING	1					
10	4154670	ｴﾙﾎﾞ;S	ELBOW;S	3					
10A	957366	･O-ﾘﾝｸﾞ	･O-RING	1					
19	4203125	ﾎｰｽ;ﾅｲﾛﾝ (PC)	HOSE;NYLON (PC)	1					
20	4190125	ｸﾗﾝﾌﾟ;ﾊﾟｲﾌﾟ	CLAMP;PIPE	1					
21	J901250	ﾎﾞﾙﾄ	BOLT	1		~ 05247	I	J011250	1
21	J011250	ﾎﾞﾙﾄ;ｾﾑｽ	BOLT;SEMS	1		05248~			
22	A590912	ﾜｯｼｬ;ｽﾌﾟﾘﾝｸﾞ	WASHER;SPRING	1		~ 05247			
26	4187914	ｼﾘﾝﾀﾞ	CYL.	2					
26A	4506424	･O-ﾘﾝｸﾞ	･O-RING	1	#				
26B	4310968	･ﾘﾝｸﾞ;ﾜｲﾊﾟ	･RING;WIPER	1	#				
26C	4310969	･ｼｰﾙ	･SEAL	1	#				
27	4204180	ﾎｰｽ (SA)	HOSE (SA)	1					
28	4204181	ﾎｰｽ (SB)	HOSE (SB)	1					
29	4217309	ﾎｰｽ (SC)	HOSE (SC)	1					
37	4188551	ｽｲｯﾁ;ﾌﾟﾚｯｼｬ	SWITCH;PRES.			~ 05824			
37	4259333	ｽｲｯﾁ;ﾌﾟﾚｯｼｬ	SWITCH;PRES.			05825~			
40	4055312	ｸﾘｯﾌﾟ;ﾊﾞﾝﾄﾞ	CLIP;BAND	2					
41	4208277	ﾌﾞｰﾂ	BOOT	2					
42	9729030	ﾊﾟｲﾌﾟ	PIPE	1					
43	4210361	ｱﾀﾞﾌﾟﾀ;S	ADAPTER;S	2					
43A	4506418	･O-ﾘﾝｸﾞ	･O-RING	1					
44	4138938	O-ﾘﾝｸﾞ	O-RING	1					
45	4189602	ｱﾀﾞﾌﾟﾀ;S	ADAPTER;S	1					
45A	4506418	･O-ﾘﾝｸﾞ	･O-RING	1					

ХАБТРЕЙД-ДВ

25

パイロット配管 (1−1) 〈DX〉
Pilot Pipings (1−1) 〈DX〉

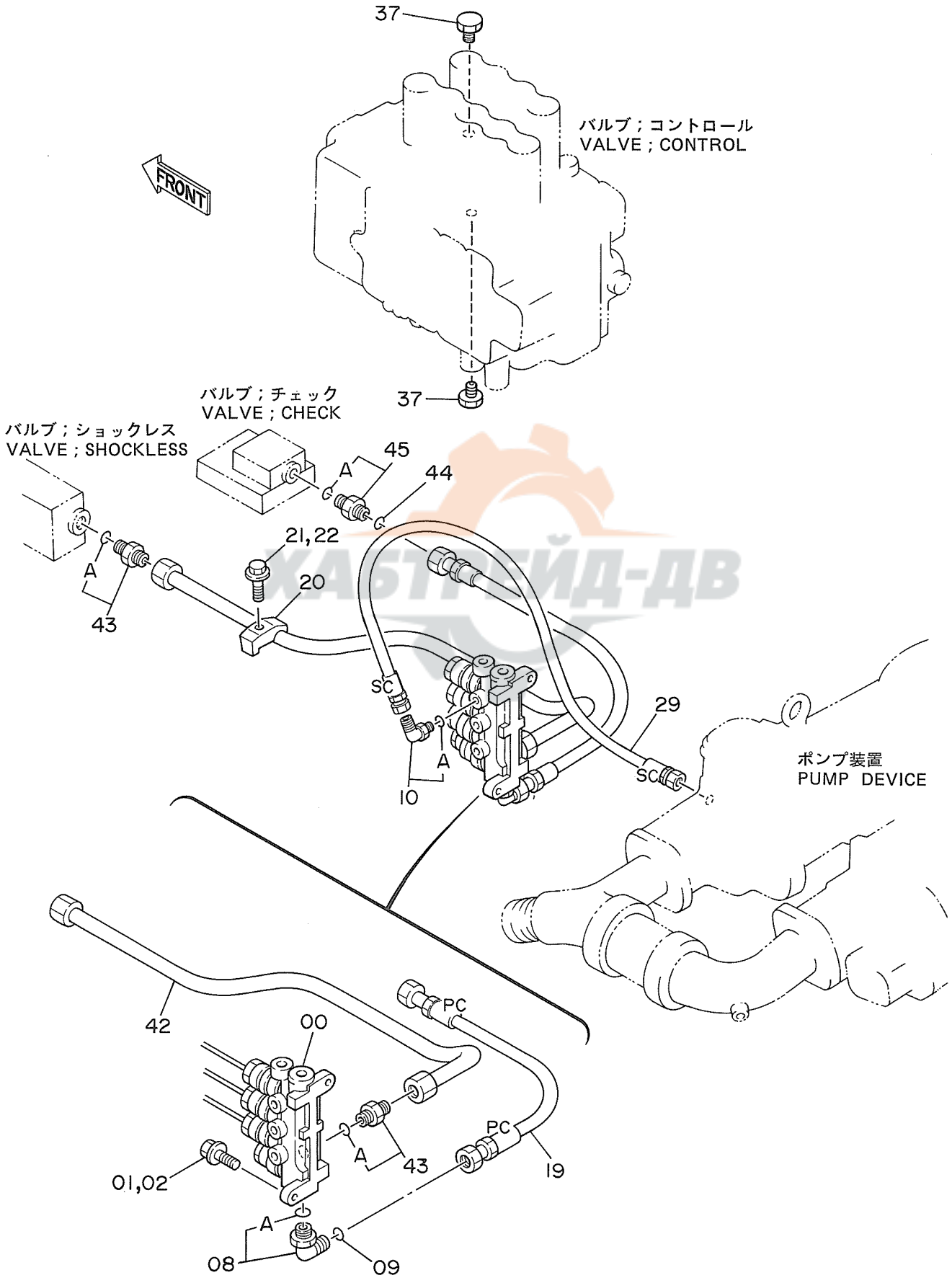

ХАБТРЕЙД-ДВ

ﾊﾟｲﾛｯﾄ ﾊｲｶﾝ (1-1) <DX>

PILOT PIPINGS (1-1) <DX>

05001~

符号 ITEM	部品番号 PART NO.	部品名 PART NAME	or PART NAME CODE	数量 Q'TY	サービスコード S.C	適用号機 SERIAL NO.	互換性 ICA	代替部品 REPLACEABLE PART 部品番号 PART NO.	代替部品 REPLACEABLE PART 数量 Q'TY
00	4209994	ﾊﾞﾙﾌﾞ;ﾘﾘｰﾌ	VALVE;RELIEF	1	H				
01	J901030	ﾎﾞﾙﾄ	BOLT	2		~ 05247	I	J011030	2
01	J011030	ﾎﾞﾙﾄ;ｾﾑｽ	BOLT;SEMS	2		05248~			
02	A590910	ﾜｯｼｬ;ｽﾌﾟﾘﾝｸﾞ	WASHER;SPRING	2		~ 05247			
08	4200580	ｴﾙﾎﾞ;S	ELBOW;S	1					
08A	4506418	･O-ﾘﾝｸﾞ	･O-RING	1					
09	4138938	O-ﾘﾝｸﾞ	O-RING	1					
10	4154670	ｴﾙﾎﾞ;S	ELBOW;S	1					
10A	957366	･O-ﾘﾝｸﾞ	･O-RING	1					
19	4203125	ﾎｰｽ;ﾅｲﾛﾝ (PC)	HOSE;NYLON (PC)	1					
20	4190125	ｸﾗﾝﾌﾟ;ﾊﾟｲﾌﾟ	CLAMP;PIPE	1					
21	J901250	ﾎﾞﾙﾄ	BOLT	1		~ 05247	I	J011250	1
21	J011250	ﾎﾞﾙﾄ;ｾﾑｽ	BOLT;SEMS	1		05248~			
22	A590912	ﾜｯｼｬ;ｽﾌﾟﾘﾝｸﾞ	WASHER;SPRING	1		~ 05247			
29	4203102	ﾎｰｽ (SC)	HOSE (SC)	1					
37	4209374	ﾌﾟﾗｸﾞ	PLUG	2					
42	9729030	ﾊﾟｲﾌﾟ	PIPE	1					
43	4210361	ｱﾀﾞﾌﾟﾀ;S	ADAPTER;S	2					
43A	4506418	･O-ﾘﾝｸﾞ	･O-RING	1					
44	4138938	O-ﾘﾝｸﾞ	O-RING	1					
45	4189602	ｱﾀﾞﾌﾟﾀ;S	ADAPTER;S	1					
45A	4506418	･O-ﾘﾝｸﾞ	･O-RING	1					

ХАБТРЕЙД-АВ

パイロット配管（1－2）
Pilot Pipings（1－2）

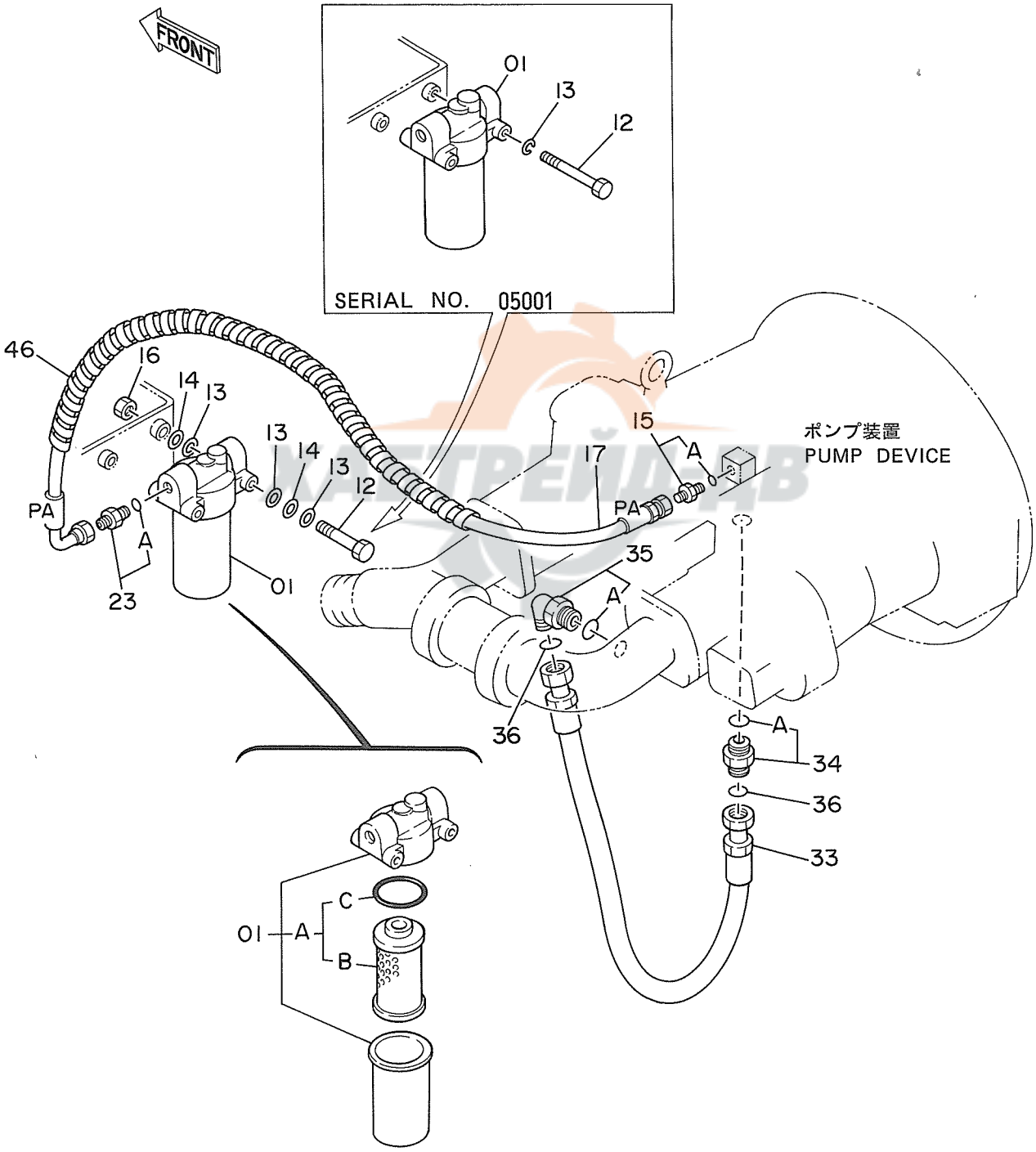

ﾊﾟｲﾛｯﾄ ﾊｲｶﾝ (1-2)

PILOT PIPINGS (1-2)

05001~

符号 ITEM	部品番号 PART NO.	部品名 PART NAME	or PART NAME CODE	数量 Q'TY	サービスコード S.C	適用号機 SERIAL NO.	互換性 ICA	代替部品 REPLACEABLE PART 部品番号 PART NO.	数量 Q'TY
01	4191300	ﾌｨﾙﾀ;ｵｲﾙ	FILTER;OIL	1					
01A	4207841	･ｴﾚﾒﾝﾄ;ｵｲﾙ	･ELEMENT;OIL	1					
01B	4191301	･･ｴﾚﾒﾝﾄ;ｵｲﾙ	･･ELEMENT;OIL	1					
01C	A811065	･･O-ﾘﾝｸﾞ	･･O-RING	1					
12	J901000	ﾎﾞﾙﾄ	BOLT	2		05001	T	J901005	2
'								J217083	6
'								4218231	4
'								J950010	2
12	J901005	ﾎﾞﾙﾄ	BOLT	2		05002~			
13	A590910	ﾜｯｼｬ;ｽﾌﾟﾘﾝｸﾞ	WASHER;SPRING	2		05001			
13	J217083	ﾜｯｼｬ;ﾌﾟﾚｰﾝ	WASHER;PLANE	6		05002~			
14	4218231	ﾜｯｼｬ	WASHER	4		05002~			
15	4200466	ｱﾀﾞﾌﾟﾀ;S	ADAPTER;S	1					
15A	4509180	･O-ﾘﾝｸﾞ	･O-RING	1					
16	J950010	ﾅｯﾄ	NUT	2		05002~			
17	4205303	ﾎｰｽ (PA)	HOSE (PA)	1					
23	4200469	ｱﾀﾞﾌﾟﾀ;S	ADAPTER;S	1					
23A	4506418	･O-ﾘﾝｸﾞ	･O-RING	1					
33	4197724	ﾎｰｽ	HOSE	1					
34	4189619	ｱﾀﾞﾌﾟﾀ;S	ADAPTER;S	1					
34A	4506424	･O-ﾘﾝｸﾞ	･O-RING	1					
35	4157562	ｴﾙﾎﾞ;S	ELBOW;S	1					
35A	4506424	･O-ﾘﾝｸﾞ	･O-RING	1					
36	4187308	O-ﾘﾝｸﾞ	O-RING	2					
46	4044420	ﾌﾟﾛﾃｸﾀ	PROTECTOR	1					

ХАБТРЕЙД-АВ

パイロット配管 (2) 〈SDX〉
Pilot Pipings (2) 〈SDX〉

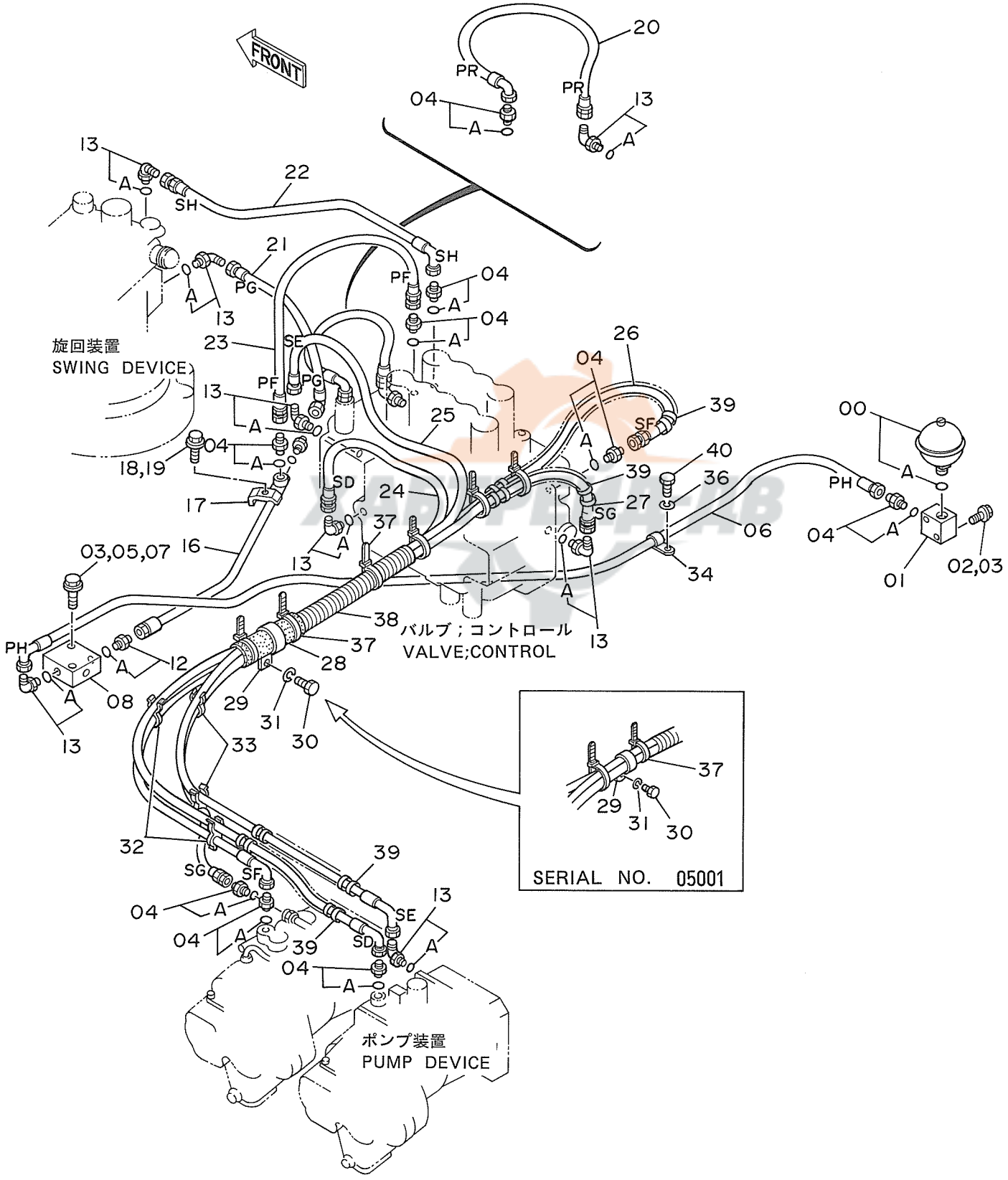

ﾊﾟｲﾛｯﾄ ﾊｲｶﾝ (2) <SDX>

PILOT PIPINGS (2) <SDX>

05001~

符号 ITEM	部品番号 PART NO.	部品名 PART NAME	PART NAME or CODE	数量 Q'TY	サービスコード S.C	適用号機 SERIAL NO.	互換性 ICA	代替部品 REPLACEABLE PART 部品番号 PART NO.	数量 Q'TY
00	4195978	ｱｷｭﾑﾚｰﾀ	ACCUMULATOR	1					
00A	954493	･O-ﾘﾝｸﾞ	･O-RING	1					
01	3036998	ﾌﾞﾛｯｸ	BLOCK	1					
02	J901060	ﾎﾞﾙﾄ	BOLT	2		~ 05247	I	J011060	2
02	J011060	ﾎﾞﾙﾄ;ｾﾑｽ	BOLT;SEMS	2		05248~			
03	A590910	ﾜｯｼｬ;ｽﾌﾟﾘﾝｸﾞ	WASHER;SPRING	4		~ 05247			
04	4200465	ｱﾀﾞﾌﾟﾀ;S	ADAPTER;S	10					
04A	957366	･O-ﾘﾝｸﾞ	･O-RING	1					
05	A590110	ﾜｯｼｬ;ﾌﾟﾚｰﾝ	WASHER;PLANE	2		~ 05247			
06	4203126	ﾎｰｽ;ﾅｲﾛﾝ (PH)	HOSE;NYLON (PH)	1					
07	J901060	ﾎﾞﾙﾄ	BOLT	2		~ 05247	I	J021060	2
07	J021060	ﾎﾞﾙﾄ;ｾﾑｽ	BOLT;SEMS	2		05248~			
08	9072360	ﾊﾞﾙﾌﾞ;ﾁｪｯｸ	VALVE;CHECK	1	H				
12	4200466	ｱﾀﾞﾌﾟﾀ;S	ADAPTER;S	1					
12A	4509180	･O-ﾘﾝｸﾞ	･O-RING	1					
13	4154670	ｴﾙﾎﾞ;S	ELBOW;S	8					
13A	957366	･O-ﾘﾝｸﾞ	･O-RING	1					
16	9727732	ﾊﾟｲﾌﾟ	PIPE	1					
17	4190124	ｸﾗﾝﾌﾟ;ﾊﾟｲﾌﾟ	CLAMP;PIPE	1					
18	J901245	ﾎﾞﾙﾄ	BOLT	1		~ 05247	I	J011245	1
18	J011245	ﾎﾞﾙﾄ;ｾﾑｽ	BOLT;SEMS	1		05248~			
19	A590912	ﾜｯｼｬ;ｽﾌﾟﾘﾝｸﾞ	WASHER;SPRING	1		~ 05247			
20	4207960	ﾎｰｽ;ﾅｲﾛﾝ (PR)	HOSE;NYLON (PR)	1					
21	4203084	ﾎｰｽ;ﾅｲﾛﾝ (PG)	HOSE;NYLON (PG)	1		~ 05501			
,						05505~ 05549			
21	4225422	ﾎｰｽ;ﾅｲﾛﾝ (PG)	HOSE;NYLON (PG)	1		05502~ 05504			
,						05550~			
22	4203105	ﾎｰｽ;ﾅｲﾛﾝ (SH)	HOSE;NYLON (SH)	1					
23	4203104	ﾎｰｽ;ﾅｲﾛﾝ (PF)	HOSE;NYLON (PF)	1					
24	4203076	ﾎｰｽ (SD)	HOSE (SD)	1					
25	4203077	ﾎｰｽ;ﾅｲﾛﾝ (SE)	HOSE;NYLON (SE)	1					
26	4203078	ﾎｰｽ (SF)	HOSE (SF)	1					
27	4203101	ﾎｰｽ;ﾅｲﾛﾝ (SG)	HOSE;NYLON (SG)	1					
28	4217691	ﾗﾊﾞｰ	RUBBER	1		05002~			
29	4192035	ｸﾘｯﾌﾟ	CLIP	1		05001	T	4190291	1
,								4217691	1
29	4190291	ｸﾘｯﾌﾟ	CLIP	1		05002~			
30	J901018	ﾎﾞﾙﾄ	BOLT	1					
31	A590910	ﾜｯｼｬ;ｽﾌﾟﾘﾝｸﾞ	WASHER;SPRING	1					
32	4203211	ｸﾗﾝﾌﾟ	CLAMP	2					

ХАБТРЕЙД-АВ

パイロット配管 (2) 〈SDX〉
Pilot Pipings (2) 〈SDX〉

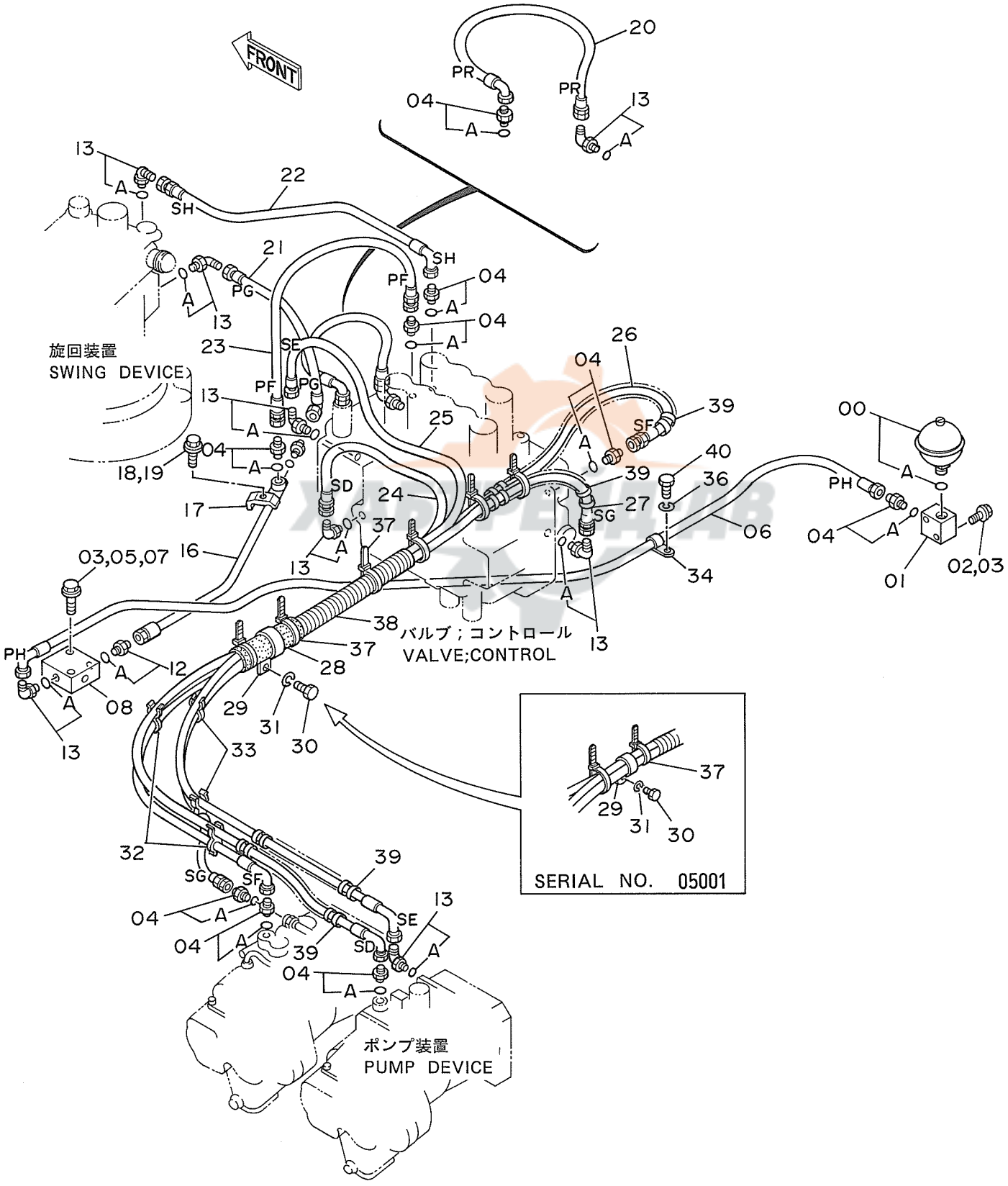

ﾊﾟｲﾛｯﾄ ﾊｲｶﾝ (2) <SDX>

PILOT PIPINGS (2) <SDX>

05001~

符号 ITEM	部品番号 PART NO.	部品名 PART NAME	or PART NAME CODE	数量 Q'TY	サービスコード S.C	適用号機 SERIAL NO.	互換性 ICA	代替部品 REPLACEABLE PART 部品番号 PART NO.	代替部品 REPLACEABLE PART 数量 Q'TY
33	4203212	ｸﾗﾝﾌﾟ	CLAMP	2					
34	4190261	ｸﾘｯﾌﾟ	CLIP	1					
36	A590910	ﾜｯｼｬ;ｽﾌﾟﾘﾝｸﾞ	WASHER;SPRING	1					
37	4055312	ｸﾘｯﾌﾟ;ﾊﾞﾝﾄﾞ	CLIP;BAND	6					
38	4044420	ﾌﾟﾛﾃｸﾀ	PROTECTOR	1					
39	4207518	ﾁｭｰﾌﾞ	TUBE	4					
40	J901018	ﾎﾞﾙﾄ	BOLT	1					

ХАБТРЕЙД-ДВ

31

パイロット配管 (2) 〈DX〉
Pilot Pipings (2) 〈DX〉

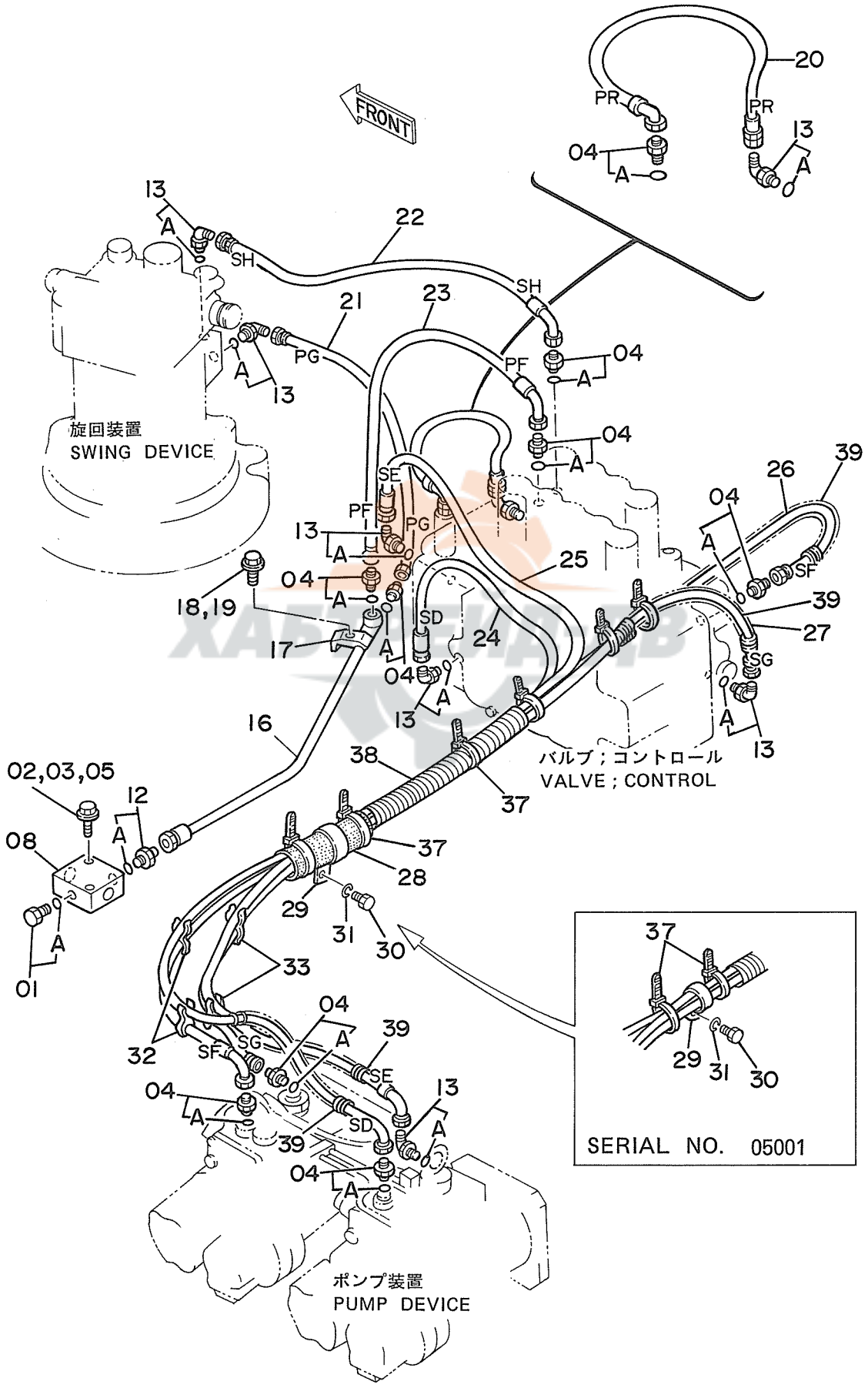

ﾊﾟｲﾛｯﾄ ﾊｲｶﾝ (2) <DX>

PILOT PIPINGS (2) <DX>

05001~

符号 ITEM	部品番号 PART NO.	部品名 PART NAME	or PART NAME CODE	数量 Q'TY	サービスコード S.C	適用号機 SERIAL NO.	互換性 ICA	代替部品 REPLACEABLE PART 部品番号 PART NO.	数量 Q'TY
01	4093624	ﾌﾟﾗｸﾞ	PLUG	1					
01A	957366	･O-ﾘﾝｸﾞ	･O-RING	1					
02	J901060	ﾎﾞﾙﾄ	BOLT	2		~ 05247	I	J021060	2
02	J021060	ﾎﾞﾙﾄ;ｾﾑｽ	BOLT;SEMS	2		05248~			
03	A590910	ﾜｯｼｬ;ｽﾌﾟﾘﾝｸﾞ	WASHER;SPRING	2		~ 05247			
04	4200465	ｱﾀﾞﾌﾟﾀ;S	ADAPTER;S	9					
04A	957366	･O-ﾘﾝｸﾞ	･O-RING	1					
05	A590110	ﾜｯｼｬ	WASHER	2		~ 05247			
08	9072360	ﾊﾞﾙﾌﾞ;ﾁｪｯｸ	VALVE;CHECK	1	H				
12	4200466	ｱﾀﾞﾌﾟﾀ;S	ADAPTER;S	1					
12A	4509180	･O-ﾘﾝｸﾞ	･O-RING	1					
13	4154670	ｴﾙﾎﾞ;S	ELBOW;S	7					
13A	957366	･O-ﾘﾝｸﾞ	･O-RING	1					
16	9727732	ﾊﾟｲﾌﾟ	PIPE	1					
17	4190124	ｸﾗﾝﾌﾟ;ﾊﾟｲﾌﾟ	CLAMP;PIPE	1					
18	J901245	ﾎﾞﾙﾄ	BOLT	1		~ 05247	I	J011245	1
18	J011245	ﾎﾞﾙﾄ;ｾﾑｽ	BOLT;SEMS	1		05248~			
19	A590912	ﾜｯｼｬ;ｽﾌﾟﾘﾝｸﾞ	WASHER;SPRING	1		~ 05247			
20	4207960	ﾎｰｽ;ﾅｲﾛﾝ (PR)	HOSE;NYLON (PR)	1					
21	4203084	ﾎｰｽ;ﾅｲﾛﾝ (PG)	HOSE;NYLON (PG)	1		~ 05501			
･						05505~ 05549			
21	4225422	ﾎｰｽ;ﾅｲﾛﾝ (PG)	HOSE;NYLON (PG)	1		05502~ 05504			
･						05550~			
22	4203105	ﾎｰｽ;ﾅｲﾛﾝ (SH)	HOSE;NYLON (SH)	1					
23	4203104	ﾎｰｽ;ﾅｲﾛﾝ (PF)	HOSE;NYLON (PF)	1					
24	4203076	ﾎｰｽ (SD)	HOSE (SD)	1					
25	4203077	ﾎｰｽ;ﾅｲﾛﾝ (SE)	HOSE;NYLON (SE)	1					
26	4203078	ﾎｰｽ (SF)	HOSE (SF)	1					
27	4203101	ﾎｰｽ;ﾅｲﾛﾝ (SG)	HOSE;NYLON (SG)	1					
28	4217691	ﾗﾊﾞｰ	RUBBER	1		05002~			
29	4192035	ｸﾘｯﾌﾟ	CLIP	1		05001	T	4190291	1
･								4217691	1
29	4190291	ｸﾘｯﾌﾟ	CLIP	1		05002~			
30	J901018	ﾎﾞﾙﾄ	BOLT	1					
31	A590910	ﾜｯｼｬ;ｽﾌﾟﾘﾝｸﾞ	WASHER;SPRING	1					
32	4203211	ｸﾗﾝﾌﾟ	CLAMP	2					
33	4203212	ｸﾗﾝﾌﾟ	CLAMP	2					
37	4055312	ｸﾘｯﾌﾟ	CLIP	6					
38	4044420	ﾌﾟﾛﾃｸﾀ	PROTECTOR	1					
39	4207518	ﾁｭｰﾌﾞ	TUBE	4					

ХАБТРЕЙД-АВ

パイロット配管 (3−1)
Pilot Pipings (3−1)

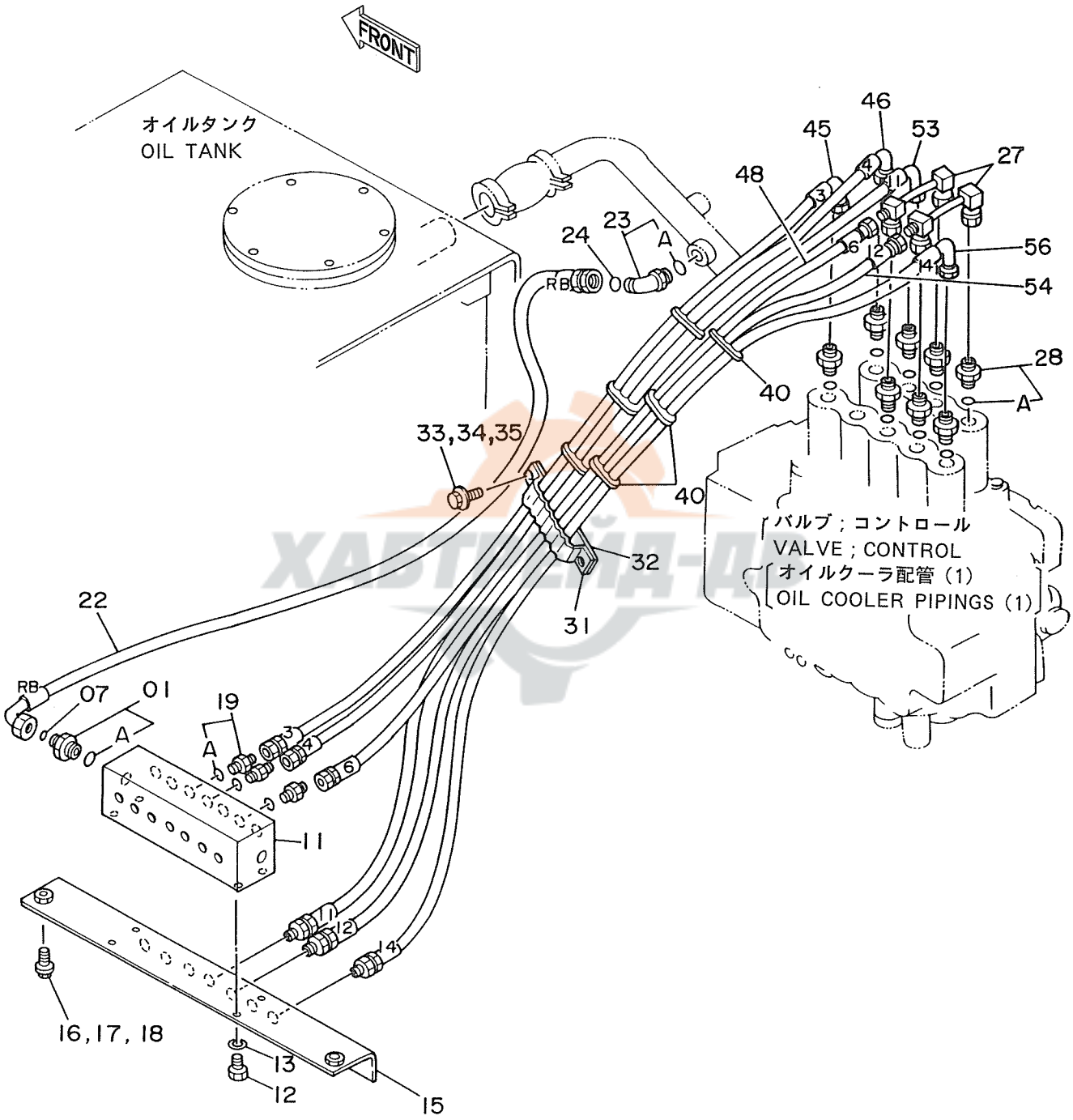

ﾊﾟｲﾛｯﾄ ﾊｲｶﾝ (3-1)

PILOT PIPINGS (3-1)

05001~

符号 ITEM	部品番号 PART NO.	部品名 PART NAME	or PART NAME CODE	数量 Q'TY	サービスコード S.C	適用号機 SERIAL NO.	互換性 ICA	代替部品 REPLACEABLE PART 部品番号 PART NO.	数量 Q'TY
01	4189602	ｱﾀﾞﾌﾟﾀ;S	ADAPTER;S	1					
01A	4506418	･O-ﾘﾝｸﾞ	･O-RING	1					
07	4138938	O-ﾘﾝｸﾞ	O-RING	1					
11	4188552	ﾊﾞﾙﾌﾞ;ｼｮｯｸﾚｽ	VALVE;SHOCKLESS	1	H				
12	J901020	ﾎﾞﾙﾄ	BOLT	4					
13	A590910	ﾜｯｼｬ;ｽﾌﾟﾘﾝｸﾞ	WASHER;SPRING	4					
15	8035594	ﾌﾞﾗｹｯﾄ	BRACKET	1					
16	J901030	ﾎﾞﾙﾄ	BOLT	2		~ 05247	I	J021030	2
16	J021030	ﾎﾞﾙﾄ;ｾﾑｽ	BOLT;SEMS	2		05248~			
17	A590110	ﾜｯｼｬ;ﾌﾟﾚｰﾝ	WASHER;PLANE	2		~ 05247			
18	A590910	ﾜｯｼｬ;ｽﾌﾟﾘﾝｸﾞ	WASHER;SPRING	2		~ 05247			
19	4200466	ｱﾀﾞﾌﾟﾀ;S	ADAPTER;S	3					
19A	4509180	･O-ﾘﾝｸﾞ	･O-RING	1					
22	4203108	ﾎｰｽ;ﾅｲﾛﾝ (RB)	HOSE;NYLON (RB)	1					
23	4200580	ｴﾙﾎﾞ;S	ELBOW;S	1					
23A	4506418	･O-ﾘﾝｸﾞ	･O-RING	1					
24	4138938	O-ﾘﾝｸﾞ	O-RING	1					
27	8038370	ﾊﾟｲﾌﾟ	PIPE	2					
28	4202422	ｱﾀﾞﾌﾟﾀ;S	ADAPTER;S	8					
28A	4509180	･O-ﾘﾝｸﾞ	･O-RING	1					
31	9727639	ｸﾗﾝﾌﾟ;ﾎｰｽ	CLAMP;HOSE	1					
32	9727637	ﾌﾟﾚｰﾄ	PLATE	1					
33	J901030	ﾎﾞﾙﾄ	BOLT	2		~ 05247	I	J021030	2
33	J021030	ﾎﾞﾙﾄ;ｾﾑｽ	BOLT;SEMS	2		05248~			
34	A590910	ﾜｯｼｬ;ｽﾌﾟﾘﾝｸﾞ	WASHER;SPRING	2		~ 05247			
35	A590110	ﾜｯｼｬ;ﾌﾟﾚｰﾝ	WASHER;PLANE	2		~ 05247			
40	4203210	ｸﾗﾝﾌﾟ	CLAMP	6					
45	4203091	ﾎｰｽ;ﾅｲﾛﾝ (3)	HOSE;NYLON (3)	1					
46	4203092	ﾎｰｽ;ﾅｲﾛﾝ (4)	HOSE;NYLON (4)	1					
48	4203094	ﾎｰｽ;ﾅｲﾛﾝ (6)	HOSE;NYLON (6)	1					
53	4203097	ﾎｰｽ;ﾅｲﾛﾝ (11)	HOSE;NYLON (11)	1					
54	4203098	ﾎｰｽ;ﾅｲﾛﾝ (12)	HOSE;NYLON (12)	1					
56	4203100	ﾎｰｽ;ﾅｲﾛﾝ (14)	HOSE;NYLON (14)	1					

ХАБТРЕЙД-ДВ

パイロット配管（3－2）
Pilot Pipings（3－2）

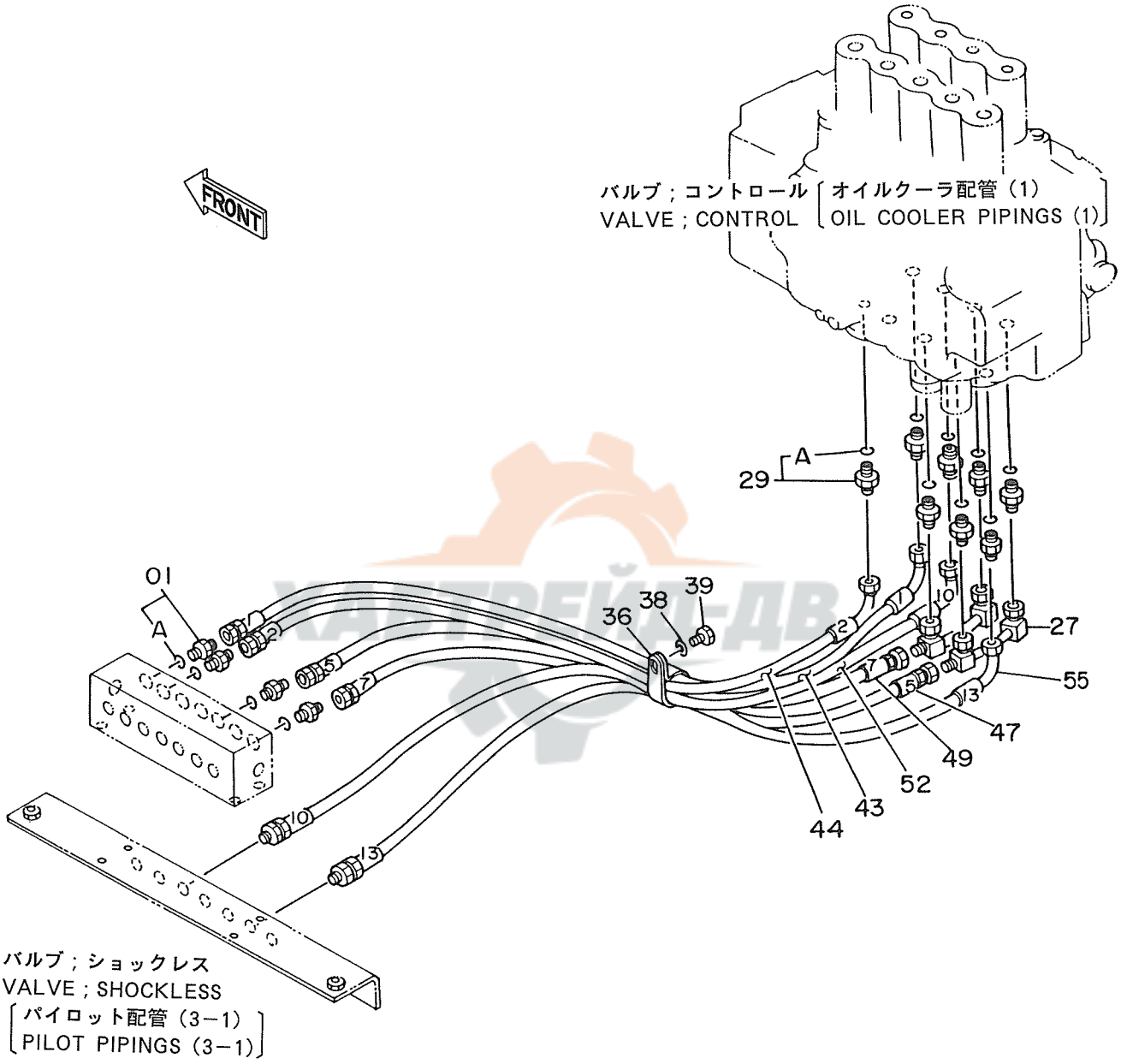

ﾊﾟｲﾛｯﾄ ﾊｲｶﾝ (3-2)

PILOT PIPINGS (3-2)

05001~

符号 ITEM	部品番号 PART NO.	部品名 PART NAME	or PART NAME CODE	数量 Q'TY	サービスコード S.C	適用号機 SERIAL NO.	互換性 ICA	代替部品 REPLACEABLE PART 部品番号 PART NO.	代替部品 REPLACEABLE PART 数量 Q'TY
01	4200466	ｱﾀﾞﾌﾟﾀ;S	ADAPTER;S	4					
01A	4509180	･O-ﾘﾝｸﾞ	･O-RING	1					
27	8038370	ﾊﾟｲﾌﾟ	PIPE	2					
29	4200466	ｱﾀﾞﾌﾟﾀ;S	ADAPTER;S	8					
29A	4509180	･O-ﾘﾝｸﾞ	･O-RING	1					
36	4190265	ｸﾘｯﾌﾟ	CLIP	1					
38	A590910	ﾜｯｼｬ;ｽﾌﾟﾘﾝｸﾞ	WASHER;SPRING	1					
39	J901018	ﾎﾞﾙﾄ	BOLT	1					
43	4203089	ﾎｰｽ;ﾅｲﾛﾝ (1)	HOSE;NYLON (1)	1					
44	4203090	ﾎｰｽ;ﾅｲﾛﾝ (2)	HOSE;NYLON (2)	1					
47	4203093	ﾎｰｽ;ﾅｲﾛﾝ (5)	HOSE;NYLON (5)	1					
49	4203095	ﾎｰｽ;ﾅｲﾛﾝ (7)	HOSE;NYLON (7)	1					
52	4203096	ﾎｰｽ;ﾅｲﾛﾝ (10)	HOSE;NYLON (10)	1					
55	4203099	ﾎｰｽ;ﾅｲﾛﾝ (13)	HOSE;NYLON (13)	1					

ХАБТРЕЙД-ДВ

パイロット配管（3－3）
Pilot Pipings（3－3）

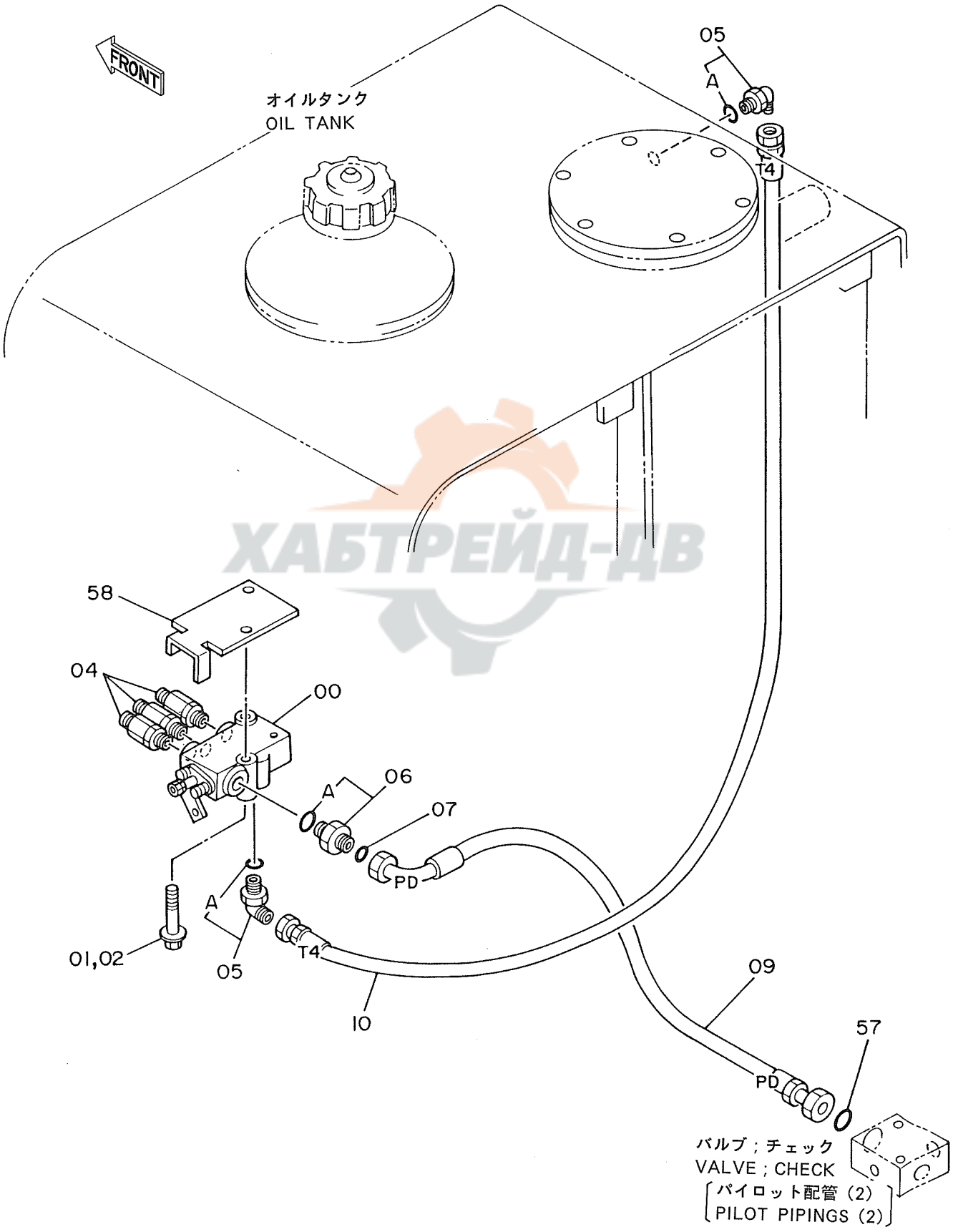

ХАБТРЕЙД-ДВ

ﾊﾟｲﾛｯﾄ ﾊｲｶﾝ (3-3)

PILOT PIPINGS (3-3)

05001~

符号 ITEM	部品番号 PART NO.	部品名 PART NAME	or PART NAME CODE	数量 Q'TY	サービスコード S.C	適用号機 SERIAL NO.	互換性 ICA	代替部品 REPLACEABLE PART 部品番号 PART NO.	数量 Q'TY
00	4179025	ﾊﾞﾙﾌﾞ;ﾛｯｸ	VALVE;LOCK	1	H				
01	J901070	ﾎﾞﾙﾄ	BOLT	2		~ 05027			
01	J901075	ﾎﾞﾙﾄ	BOLT	2		05028~ 05247	I	J011075	2
01	J011075	ﾎﾞﾙﾄ;ｾﾑｽ	BOLT;SEMS	2		05248~			
02	A590910	ﾜｯｼｬ;ｽﾌﾟﾘﾝｸﾞ	WASHER;SPRING	2		~ 05247			
04	4188687	ﾌｨﾙﾀ	FILTER	3					
05	4154671	ｴﾙﾎﾞ;S	ELBOW;S	2					
05A	4509180	･O-ﾘﾝｸﾞ	･O-RING	1					
06	4189602	ｱﾀﾞﾌﾟﾀ;S	ADAPTER;S	1					
06A	4506418	･O-ﾘﾝｸﾞ	･O-RING	1					
07	4138938	O-ﾘﾝｸﾞ	O-RING	1					
09	4203124	ﾎｰｽ;ﾅｲﾛﾝ (PD)	HOSE;NYLON (PD)	1					
10	4203088	ﾎｰｽ;ﾅｲﾛﾝ (T4)	HOSE;NYLON (T4)	1					
57	4138938	O-ﾘﾝｸﾞ	O-RING	1					
58	4218688	ｽﾄｯﾊﾟ	STOPPER	1		05028~			

ХАБТРЕЙД-ДВ

パイロット配管 (4)
Pilot Pipings (4)

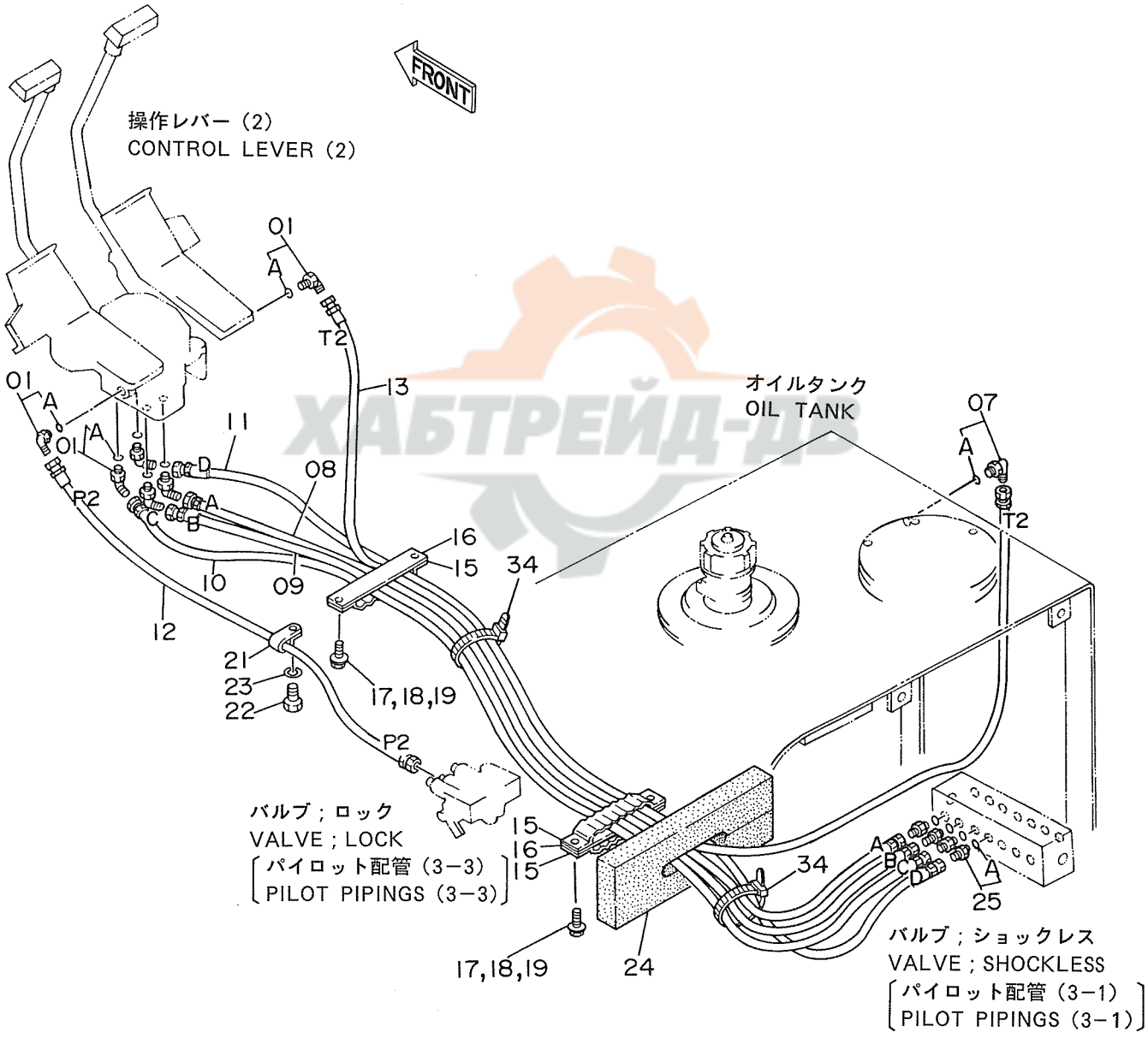

ﾊﾟｲﾛｯﾄ ﾊｲｶﾝ (4)

PILOT PIPINGS (4)

05001~

符号 ITEM	部品番号 PART NO.	部品名 PART NAME	or PART NAME CODE	数量 Q'TY	サービスコード S.C	適用号機 SERIAL NO.	互換性 ICA	代替部品 REPLACEABLE PART 部品番号 PART NO.	数量 Q'TY
01	4156434	ｴﾙﾎﾞ;S	ELBOW;S	6					
01A	957366	･O-ﾘﾝｸﾞ	･O-RING	1					
07	4154671	ｴﾙﾎﾞ;S	ELBOW;S	1					
07A	4509180	･O-ﾘﾝｸﾞ	･O-RING	1					
08	4203046	ﾎｰｽ;ﾅｲﾛﾝ (A)	HOSE;NYLON (A)	1					
09	4203047	ﾎｰｽ;ﾅｲﾛﾝ (B)	HOSE;NYLON (B)	1					
10	4203048	ﾎｰｽ;ﾅｲﾛﾝ (C)	HOSE;NYLON (C)	1					
11	4203049	ﾎｰｽ;ﾅｲﾛﾝ (D)	HOSE;NYLON (D)	1					
12	4203058	ﾎｰｽ;ﾅｲﾛﾝ (P2)	HOSE;NYLON (P2)	1					
13	4203059	ﾎｰｽ;ﾅｲﾛﾝ (T2)	HOSE;NYLON (T2)	1					
15	9727639	ｸﾗﾝﾌﾟ;ﾎｰｽ	CLAMP;HOSE	3					
16	9727637	ﾌﾟﾚｰﾄ	PLATE	2					
17	J901035	ﾎﾞﾙﾄ	BOLT	4		~ 05247	I	J021035	4
17	J021035	ﾎﾞﾙﾄ;ｾﾑｽ	BOLT;SEMS	4		05248~			
18	A590910	ﾜｯｼｬ;ｽﾌﾟﾘﾝｸﾞ	WASHER;SPRING	4		~ 05247			
19	A590110	ﾜｯｼｬ;ﾌﾟﾚｰﾝ	WASHER;PLANE	4		~ 05247			
21	4190275	ｸﾘｯﾌﾟ	CLIP	1					
22	J901018	ﾎﾞﾙﾄ	BOLT	1					
23	A590910	ﾜｯｼｬ;ｽﾌﾟﾘﾝｸﾞ	WASHER;SPRING	1					
24	4204324	ﾗﾊﾞｰ	RUBBER	1					
25	4200466	ｱﾀﾞﾌﾟﾀ;S	ADAPTER;S	4					
25A	4509180	･O-ﾘﾝｸﾞ	･O-RING	1					
34	4055312	ｸﾘｯﾌﾟ	CLIP	2					

ХАБТРЕЙД-АВ

パイロット配管 (5)
Pilot Pipings (5)

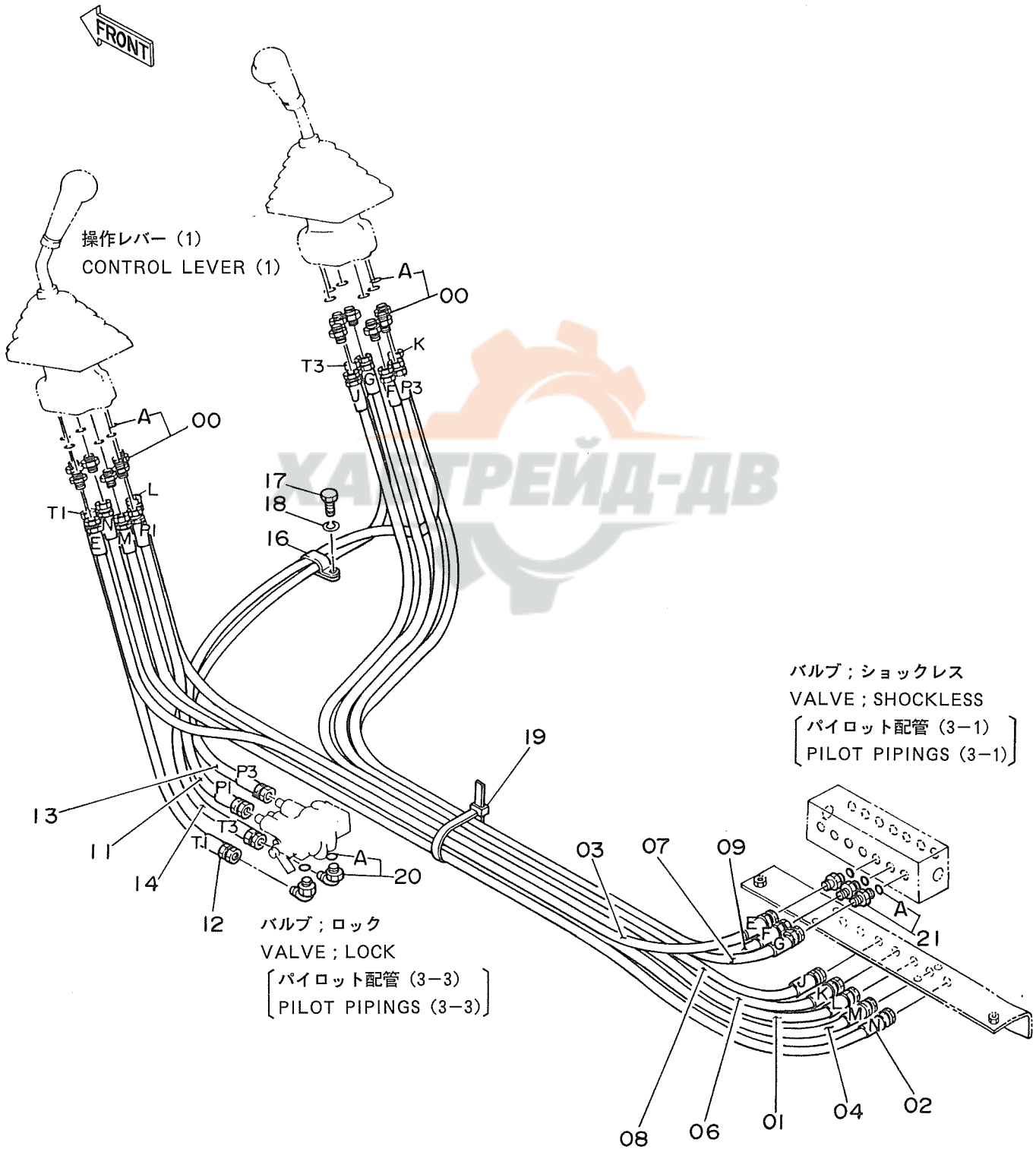

ХАЙТРЕЙД-ДВ

ﾊﾟｲﾛｯﾄ ﾊｲｶﾝ (5)

PILOT PIPINGS (5)

05001~

符号 ITEM	部品番号 PART NO.	部品名 PART NAME	or PART NAME CODE	数量 Q'TY	サービスコード S.C	適用号機 SERIAL NO.	互換性 ICA	代替部品 REPLACEABLE PART 部品番号 PART NO.	数量 Q'TY
00	4200467	ｱﾀﾞﾌﾟﾀ;S	ADAPTER;S	12					
00A	957366	･O-ﾘﾝｸﾞ	･O-RING	1					
01	4203050	ﾎｰｽ;ﾅｲﾛﾝ (L)	HOSE;NYLON (L)	1					
02	4203051	ﾎｰｽ;ﾅｲﾛﾝ (N)	HOSE;NYLON (N)	1					
03	4203052	ﾎｰｽ;ﾅｲﾛﾝ (E)	HOSE;NYLON (E)	1					
04	4203053	ﾎｰｽ;ﾅｲﾛﾝ (M)	HOSE;NYLON (M)	1					
06	4203054	ﾎｰｽ;ﾅｲﾛﾝ (K)	HOSE;NYLON (K)	1					
07	4203055	ﾎｰｽ;ﾅｲﾛﾝ (G)	HOSE;NYLON (G)	1					
08	4203056	ﾎｰｽ;ﾅｲﾛﾝ (J)	HOSE;NYLON (J)	1					
09	4203057	ﾎｰｽ;ﾅｲﾛﾝ (F)	HOSE;NYLON (F)	1					
11	4203060	ﾎｰｽ;ﾅｲﾛﾝ (P1)	HOSE;NYLON (P1)	1					
12	4203061	ﾎｰｽ;ﾅｲﾛﾝ (T1)	HOSE;NYLON (T1)	1					
13	4203062	ﾎｰｽ;ﾅｲﾛﾝ (P3)	HOSE;NYLON (P3)	1					
14	4203063	ﾎｰｽ;ﾅｲﾛﾝ (T3)	HOSE;NYLON (T3)	1					
16	4190292	ｸﾘｯﾌﾟ	CLIP	1					
17	J901018	ﾎﾞﾙﾄ	BOLT	1					
18	A590910	ﾜｯｼｬ;ｽﾌﾟﾘﾝｸﾞ	WASHER;SPRING	1					
19	4055312	ｸﾘｯﾌﾟ;ﾊﾞﾝﾄﾞ	CLIP;BAND	1					
20	4154671	ｴﾙﾎﾞ;S	ELBOW;S	2					
20A	4509180	･O-ﾘﾝｸﾞ	･O-RING	1					
21	4200466	ｱﾀﾞﾌﾟﾀ;S	ADAPTER;S	3					
21A	4509180	･O-ﾘﾝｸﾞ	･O-RING	1					

УАБТРЕЙД-ДВ

45

パイロット配管 (6)
Pilot Pipings (6)

適用号機
Serial No. 05001

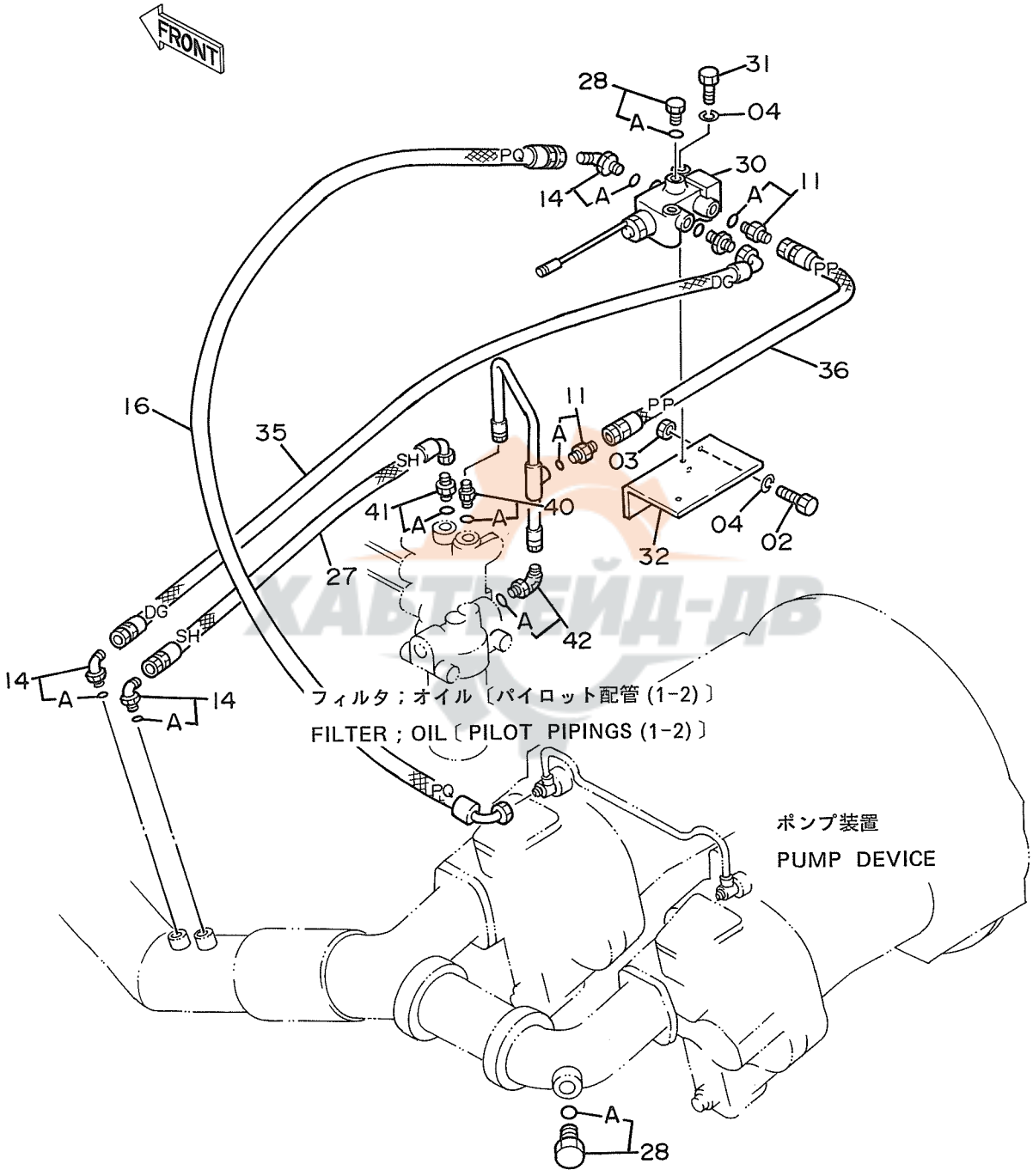

ХАБТРЕЙД-ДВ

ﾊﾟｲﾛｯﾄ ﾊｲｶﾝ (6)

PILOT PIPINGS (6)

05001,

符号 ITEM	部品番号 PART NO.	部品名 PART NAME	or PART NAME CODE	数量 Q'TY	サービスコード S.C	適用号機 SERIAL NO.	互換性 ICA	代替部品 REPLACEABLE PART 部品番号 PART NO.	代替部品 REPLACEABLE PART 数量 Q'TY
02	J900820	ﾎﾞﾙﾄ	BOLT	2					
03	M500807	ﾅｯﾄ	NUT	2					
04	A590908	ﾜｯｼｬ;ｽﾌﾟﾘﾝｸﾞ	WASHER;SPRING	4					
10	9727870	ﾊﾟｲﾌﾟ	PIPE	1					
11	4200465	ｱﾀﾞﾌﾟﾀ;S	ADAPTER;S	3					
11A	957366	･O-ﾘﾝｸﾞ	･O-RING	1					
14	4154670	ｴﾙﾎﾞ;S	ELBOW;S	3					
14A	957366	･O-ﾘﾝｸﾞ	･O-RING	1					
16	4203166	ﾎｰｽ;ﾅｲﾛﾝ (PQ)	HOSE;NYLON (PQ)	1					
27	4203085	ﾎｰｽ;ﾅｲﾛﾝ (SH)	HOSE;NYLON (SH)	1					
28	4093624	ﾌﾟﾗｸﾞ	PLUG	2					
28A	957366	･O-ﾘﾝｸﾞ	･O-RING	1					
30	4210647	ﾊﾞﾙﾌﾞ;ｿﾚﾉｲﾄﾞ	VALVE;SOLENOID	1	H				
31	J900860	ﾎﾞﾙﾄ	BOLT	2					
32	4211399	ﾌﾞﾗｹｯﾄ	BRACKET	1					
35	4214452	ﾎｰｽ;ﾅｲﾛﾝ (DG)	HOSE;NYLON (DG)	1					
36	4214492	ﾎｰｽ;ﾅｲﾛﾝ (PP)	HOSE;NYLON (PP)	1					
40	4200469	ｱﾀﾞﾌﾟﾀ;S	ADAPTER;S	1					
40A	4506418	･O-ﾘﾝｸﾞ	･O-RING	1					
41	4200465	ｱﾀﾞﾌﾟﾀ;S	ADAPTER;S	1					
41A	957366	･O-ﾘﾝｸﾞ	･O-RING	1					
42	4200471	ｴﾙﾎﾞ;S	ELBOW;S	1					
42A	4506418	･O-ﾘﾝｸﾞ	･O-RING	1					

ХАБТРЕЙД-ДВ

46

パイロット配管 (6) 〈SDX〉
Pilot Pipings (6) 〈SDX〉

適用号機
Serial No. 05002～

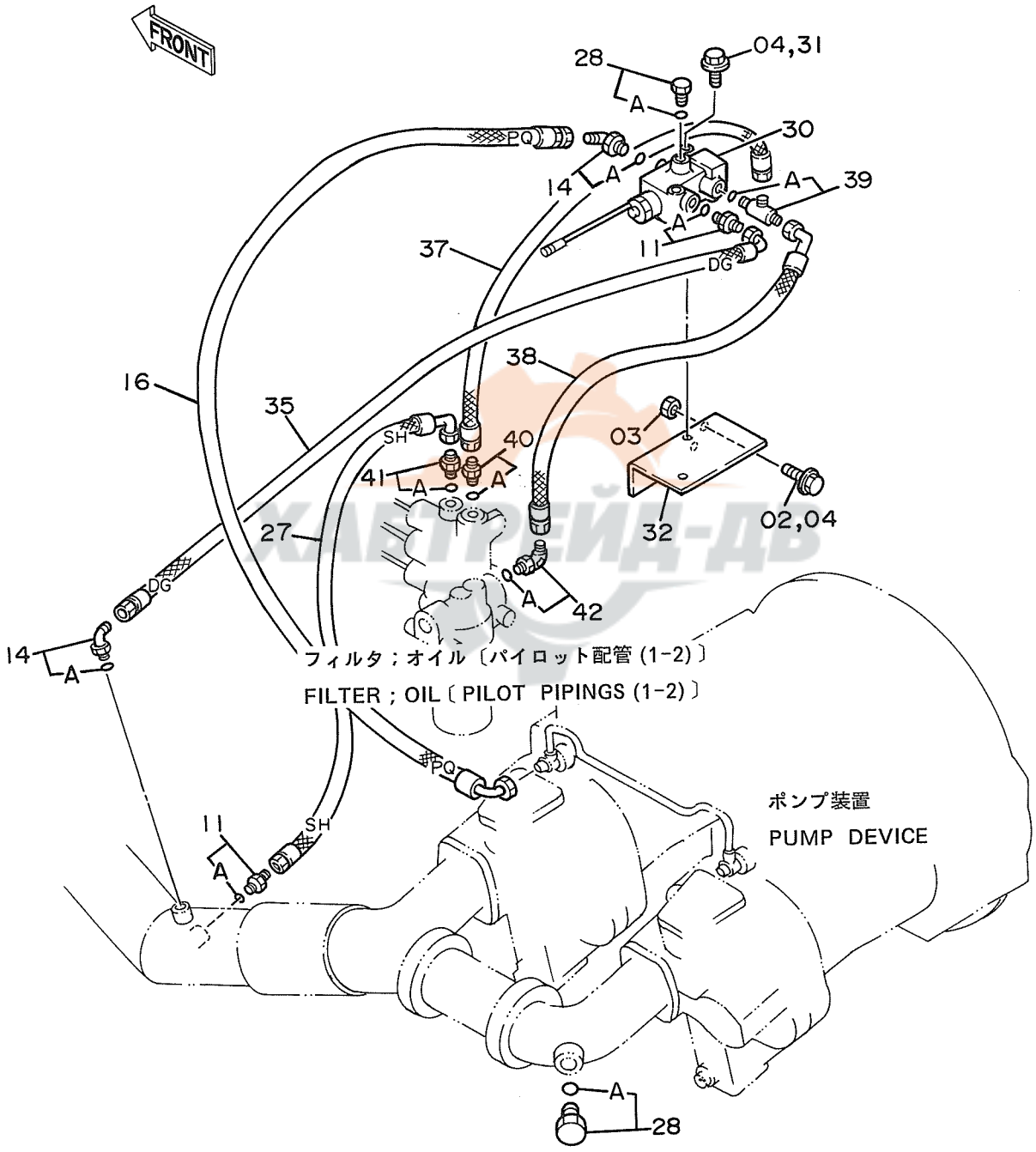

ﾊﾟｲﾛｯﾄ ﾊｲｶﾝ (6) <SDX>

PILOT PIPINGS (6) <SDX>

05002~

符号 ITEM	部品番号 PART NO.	部品名 PART NAME	or PART NAME CODE	数量 Q'TY	サービスコード S.C	適用号機 SERIAL NO.	互換性 ICA	代替部品 REPLACEABLE PART 部品番号 PART NO.	数量 Q'TY
02	J900820	ﾎﾞﾙﾄ	BOLT	2		~ 05247	I	J010820	2
02	J010820	ﾎﾞﾙﾄ;ｾﾑｽ	BOLT;SEMS	2		05248~			
03	M500807	ﾅｯﾄ	NUT	2					
04	A590908	ﾜｯｼｬ;ｽﾌﾟﾘﾝｸﾞ	WASHER;SPRING	4		~ 05247			
11	4200465	ｱﾀﾞﾌﾟﾀ;S	ADAPTER;S	2					
11A	957366	･O-ﾘﾝｸﾞ	･O-RING	1					
14	4154670	ｴﾙﾎﾞ;S	ELBOW;S	2					
14A	957366	･O-ﾘﾝｸﾞ	･O-RING	1					
16	4203166	ﾎｰｽ;ﾅｲﾛﾝ (PQ)	HOSE;NYLON (PQ)	1					
27	4203085	ﾎｰｽ;ﾅｲﾛﾝ (SH)	HOSE;NYLON (SH)	1					
28	4093624	ﾌﾟﾗｸﾞ	PLUG	2					
28A	957366	･O-ﾘﾝｸﾞ	･O-RING	1					
30	4210647	ﾊﾞﾙﾌﾞ;ｿﾚﾉｲﾄﾞ	VALVE;SOLENOID	1	H				
31	J900860	ﾎﾞﾙﾄ	BOLT	2		~ 05247	I	J010860	2
31	J010860	ﾎﾞﾙﾄ;ｾﾑｽ	BOLT;SEMS	2		05248~			
32	4211399	ﾌﾞﾗｹｯﾄ	BRACKET	1					
35	4214452	ﾎｰｽ;ﾅｲﾛﾝ (DG)	HOSE;NYLON (DG)	1					
37	4218085	ﾎｰｽ	HOSE	1					
38	4218086	ﾎｰｽ	HOSE	1					
39	4207300	ﾁｰ;S	TEE;S	1					
39A	957366	･O-ﾘﾝｸﾞ	･O-RING	1					
40	4200469	ｱﾀﾞﾌﾟﾀ;S	ADAPTER;S	1					
40A	4506418	･O-ﾘﾝｸﾞ	･O-RING	1					
41	4200465	ｱﾀﾞﾌﾟﾀ;S	ADAPTER;S	1					
41A	957366	･O-ﾘﾝｸﾞ	･O-RING	1					
42	4200471	ｴﾙﾎﾞ;S	ELBOW;S	1					
42A	4506418	･O-ﾘﾝｸﾞ	･O-RING	1					

ХАБТРЕЙД-АВ

パイロット配管 (6) 〈DX〉
Pilot Pipings (6) 〈DX〉

適用号機
Serial No. 05002～

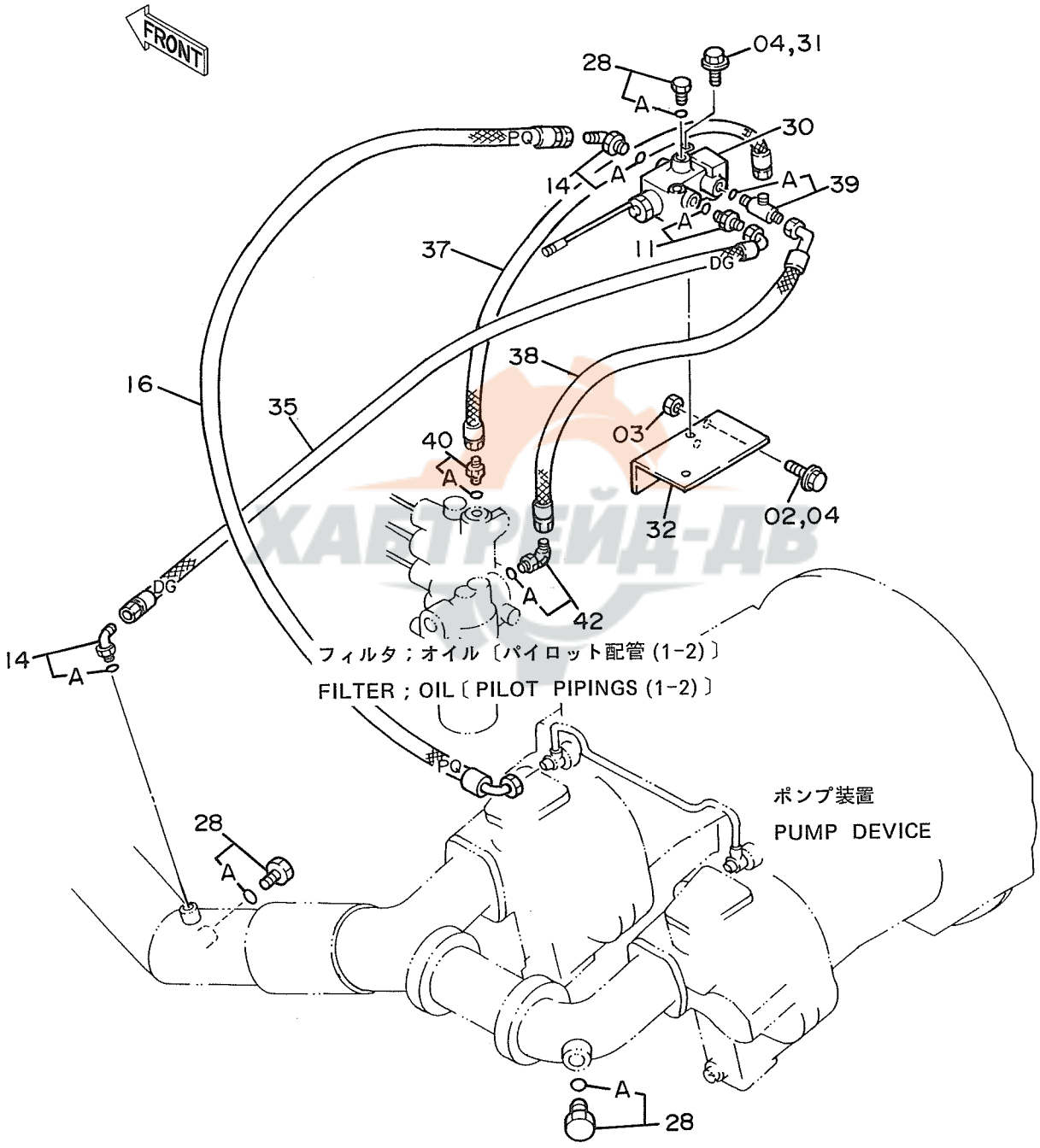

ХАБТРЕЙД-ДВ

ﾊﾟｲﾛｯﾄ ﾊｲｶﾝ (6) <DX>

PILOT PIPINGS (6) <DX>

05002~

符号 ITEM	部品番号 PART NO.	部品名 PART NAME	or PART NAME CODE	数量 Q'TY	サービスコード S.C	適用号機 SERIAL NO.	互換性 ICA	代替部品 REPLACEABLE PART 部品番号 PART NO.	数量 Q'TY
02	J900820	ﾎﾞﾙﾄ	BOLT	2		~ 05247	I	J010820	2
02	J010820	ﾎﾞﾙﾄ;ｾﾑｽ	BOLT;SEMS	2		05248~			
03	M500807	ﾅｯﾄ	NUT	2					
04	A590908	ﾜｯｼｬ;ｽﾌﾟﾘﾝｸﾞ	WASHER;SPRING	4		~ 05247			
11	4200465	ｱﾀﾞﾌﾟﾀ;S	ADAPTER;S	1					
11A	957366	･O-ﾘﾝｸﾞ	･O-RING	1					
14	4154670	ｴﾙﾎﾞ;S	ELBOW;S	2					
14A	957366	･O-ﾘﾝｸﾞ	･O-RING	1					
16	4203166	ﾎｰｽ;ﾅｲﾛﾝ (PQ)	HOSE;NYLON (PQ)	1					
28	4093624	ﾌﾟﾗｸﾞ	PLUG	3					
28A	957366	･O-ﾘﾝｸﾞ	･O-RING	1					
30	4210647	ﾊﾞﾙﾌﾞ;ｿﾚﾉｲﾄﾞ	VALVE;SOLENOID	1	H				
31	J900860	ﾎﾞﾙﾄ	BOLT	2		~ 05247	I	J010860	2
31	J010860	ﾎﾞﾙﾄ;ｾﾑｽ	BOLT;SEMS	2		05248~			
32	4211399	ﾌﾞﾗｹｯﾄ	BRACKET	1					
35	4214452	ﾎｰｽ;ﾅｲﾛﾝ (DG)	HOSE;NYLON (DG)	1					
37	4218085	ﾎｰｽ	HOSE	1					
38	4218086	ﾎｰｽ	HOSE	1					
39	4207300	ﾁｰ;S	TEE;S	1					
39A	957366	･O-ﾘﾝｸﾞ	･O-RING	1					
40	4200469	ｱﾀﾞﾌﾟﾀ;S	ADAPTER;S	1					
40A	4506418	･O-ﾘﾝｸﾞ	･O-RING	1					
42	4200471	ｴﾙﾎﾞ;S	ELBOW;S	1					
42A	4506418	･O-ﾘﾝｸﾞ	･O-RING	1					

ХАБТРЕЙД-АВ

コントロールボックス（右）〈SDX〉
Control Box (R)〈SDX〉

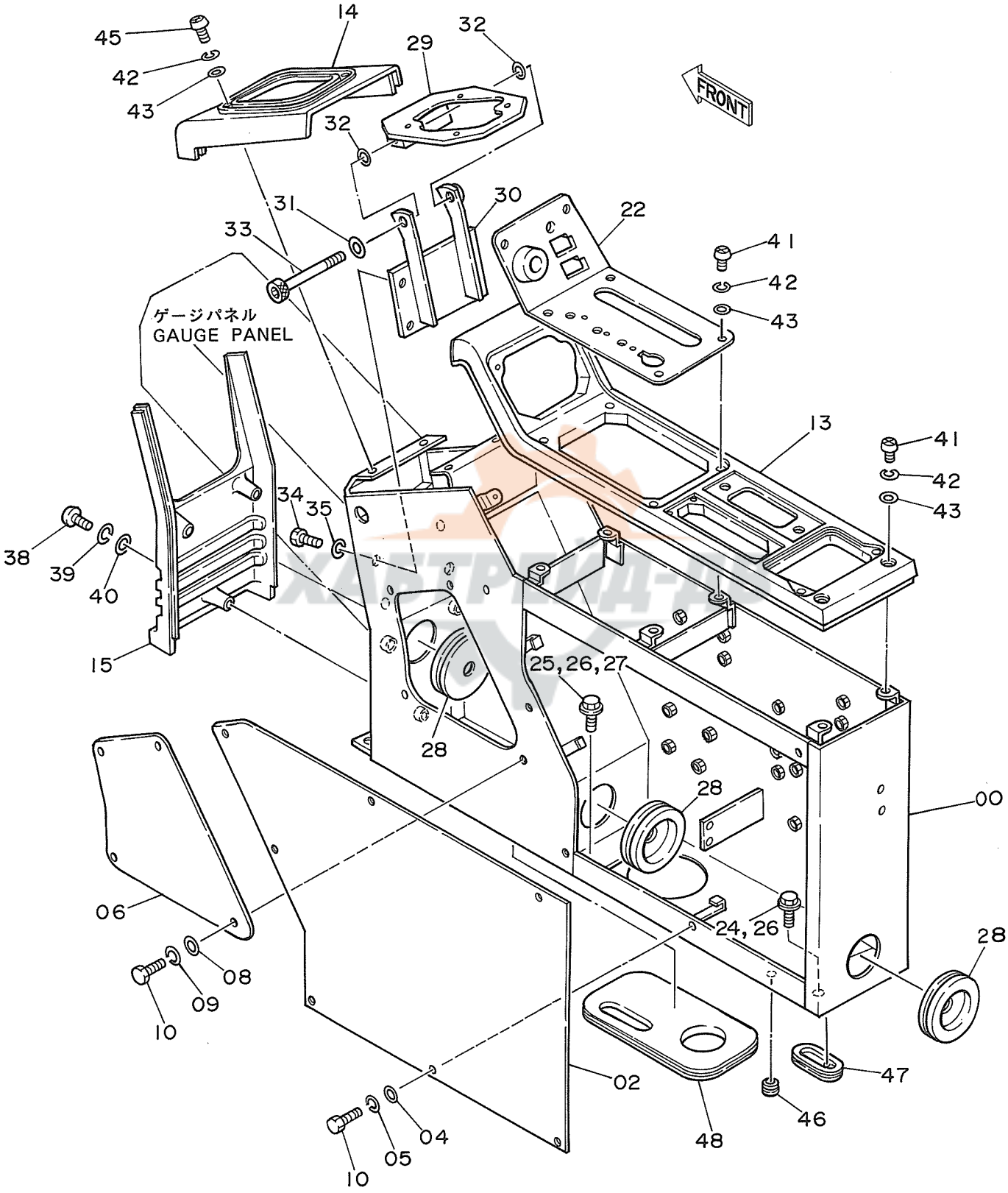

ｺﾝﾄﾛｰﾙ ﾎﾞｯｸｽ (ﾐｷﾞ) <SDX>
CONTROL BOX (R) <SDX>

05001~

符号 ITEM	部品番号 PART NO.	部品名 PART NAME	or PART NAME CODE	数量 Q'TY	サービスコード S.C	適用号機 SERIAL NO.	互換性 ICA	代替部品 REPLACEABLE PART 部品番号 PART NO.	数量 Q'TY
00	6008796	ｽﾀﾝﾄﾞ	STAND	1		~ 05375			
00	6009660	ｽﾀﾝﾄﾞ	STAND	1		05376~			
02	3037903	ｶﾊﾞｰ	COVER	1					
04	4144838	ﾜｯｼｬ	WASHER	7					
05	A590906	ﾜｯｼｬ;ｽﾌﾟﾘﾝｸﾞ	WASHER;SPRING	7					
06	4191972	ｶﾊﾞｰ	COVER	1					
08	A590106	ﾜｯｼｬ;ﾌﾟﾚｰﾝ	WASHER;PLANE	4					
09	A590906	ﾜｯｼｬ;ｽﾌﾟﾘﾝｸﾞ	WASHER;SPRING	4					
10	J900614	ﾎﾞﾙﾄ	BOLT	11					
13	5002033	ﾊﾟﾈﾙ	PANEL	1					
14	1010966	ｶﾊﾞｰ	COVER	1					
15	1010899	ｶﾊﾞｰ	COVER	1					
22	8038238	ﾊﾟﾈﾙ	PANEL	1		~ 05375	I	3045260	1
22	3045260	ﾊﾟﾈﾙ	PANEL	1		05376~			
24	J901025	ﾎﾞﾙﾄ	BOLT	5		~ 05247	I	J011025	5
24	J011025	ﾎﾞﾙﾄ;ｾﾑｽ	BOLT;SEMS	5		05248~			
25	J901025	ﾎﾞﾙﾄ	BOLT	1		~ 05247	I	J021025	1
25	J021025	ﾎﾞﾙﾄ;ｾﾑｽ	BOLT;SEMS	1		05248~			
26	A590910	ﾜｯｼｬ;ｽﾌﾟﾘﾝｸﾞ	WASHER;SPRING	6		~ 05247			
27	A590110	ﾜｯｼｬ;ﾌﾟﾚｰﾝ	WASHER;PLANE	1		~ 05247			
28	4161992	ﾌﾞｯｼﾝｸﾞ;ﾗﾊﾞｰ	BUSHING;RUBBER	3					
29	8038103	ﾌﾞﾗｹｯﾄ	BRACKET	1					
30	8038102	ﾌﾞﾗｹｯﾄ	BRACKET	1					
31	A590112	ﾜｯｼｬ;ﾌﾟﾚｰﾝ	WASHER;PLANE	2					
32	4191947	ｼﾑ	SHIM	2					
33	M341200	ﾎﾞﾙﾄ;ｿｹｯﾄ	BOLT;SOCKET	1					
34	J901020	ﾎﾞﾙﾄ	BOLT	4					
35	A590910	ﾜｯｼｬ;ｽﾌﾟﾘﾝｸﾞ	WASHER;SPRING	4					
38	J850640	ｽｸﾘｭ	SCREW	3					
39	J251006	ﾜｯｼｬ;ｽﾌﾟﾘﾝｸﾞ	WASHER;SPRING	3					
40	J250006	ﾜｯｼｬ;ﾌﾟﾚｰﾝ	WASHER;PLANE	3					
41	J850616	ｽｸﾘｭ	SCREW	8					
42	J251006	ﾜｯｼｬ;ｽﾌﾟﾘﾝｸﾞ	WASHER;SPRING	12					
43	J250006	ﾜｯｼｬ;ﾌﾟﾚｰﾝ	WASHER;PLANE	12					
45	J850620	ｽｸﾘｭ	SCREW	4					
46	487081	ﾌﾞｯｼﾝｸﾞ;ﾗﾊﾞｰ	BUSHING;RUBBER	1					
47	4205083	ﾌﾞｯｼﾝｸﾞ;ﾗﾊﾞｰ	BUSHING;RUBBER	1					
48	4200658	ﾌﾞｯｼﾝｸﾞ;ﾗﾊﾞｰ	BUSHING;RUBBER	1					

ХАБТРЕЙД-ДВ

075A

コントロールボックス（右）〈DX〉
Control Box (R)〈DX〉

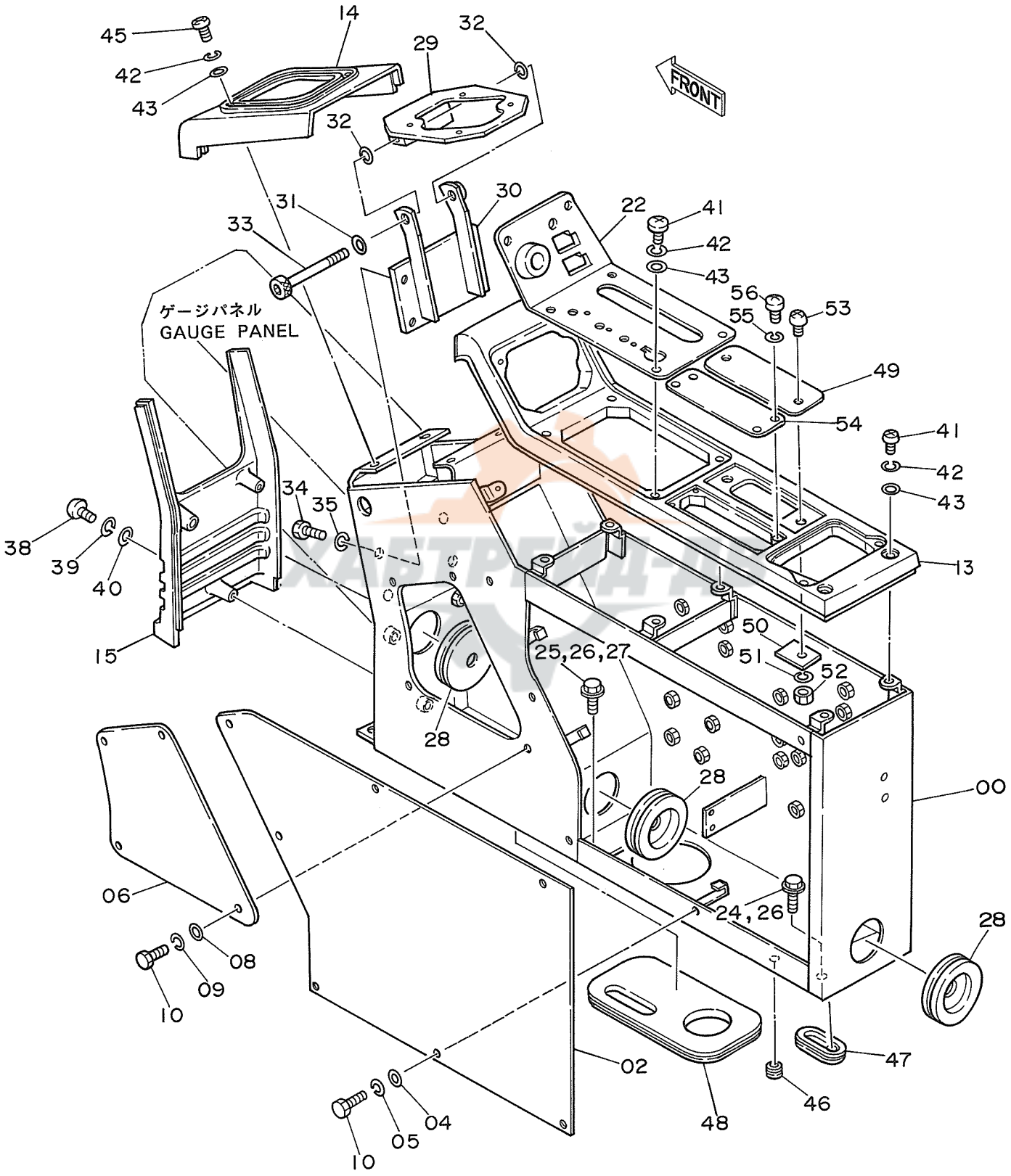

コントロール ボックス (ミギ) <DX>

CONTROL BOX (R) <DX>

05001~

符号 ITEM	部品番号 PART NO.	部品名 PART NAME	PART NAME or CODE	数量 Q'TY	サービスコード S.C	適用号機 SERIAL NO.	互換性 ICA	代替部品 REPLACEABLE PART 部品番号 PART NO.	数量 Q'TY
00	6008796	スタンド	STAND	1		~ 05375			
00	6009660	スタンド	STAND	1		05376~			
02	3037903	カバー	COVER	1					
04	4144838	ワッシャ	WASHER	7					
05	A590906	ワッシャ;スプリング	WASHER;SPRING	7					
06	4191972	カバー	COVER	1					
08	A590106	ワッシャ;プレーン	WASHER;PLANE	4					
09	A590906	ワッシャ;スプリング	WASHER;SPRING	4					
10	J900614	ボルト	BOLT	11					
13	5002033	パネル	PANEL	1					
14	1010966	カバー	COVER	1					
15	1010899	カバー	COVER	1					
22	8038238	パネル	PANEL	1		~ 05375	I	3045260	1
22	3045260	パネル	PANEL	1		05376~			
24	J901025	ボルト	BOLT	5		~ 05247	I	J011025	5
24	J011025	ボルト;セムス	BOLT;SEMS	5		05248~			
25	J901025	ボルト	BOLT	1		~ 05247	I	J021025	1
25	J021025	ボルト;セムス	BOLT;SEMS	1		05248~			
26	A590910	ワッシャ;スプリング	WASHER;SPRING	6		~ 05247			
27	A590110	ワッシャ	WASHER	1		~ 05247			
28	4161992	ブッシング;ラバー	BUSHING;RUBBER	3					
29	8038103	ブラケット	BRACKET	1					
30	8038102	ブラケット	BRACKET	1					
31	A590112	ワッシャ	WASHER	1					
32	4191947	シム	SHIM	2					
33	M341200	ボルト;ソケット	BOLT;SOCKET	1					
34	J901020	ボルト	BOLT	4					
35	A590910	ワッシャ;スプリング	WASHER;SPRING	4					
38	J850640	スクリュ	SCREW	3					
39	J251006	ワッシャ;スプリング	WASHER;SPRING	3					
40	J250006	ワッシャ;プレーン	WASHER;PLANE	3					
41	J850616	スクリュ	SCREW	8					
42	J251006	ワッシャ;スプリング	WASHER;SPRING	12					
43	J250006	ワッシャ;プレーン	WASHER;PLANE	12					
45	J850620	スクリュ	SCREW	4					
46	487081	ブッシング;ラバー	BUSHING;RUBBER	1					
47	4205083	ブッシング;ラバー	BUSHING;RUBBER	1					
48	4200658	ブッシング;ラバー	BUSHING;RUBBER	1					
49	4209105	カバー	COVER	1					
50	4200521	プレート	PLATE	2					

ХАБТРЕЙД-ДВ

075B

コントロールボックス（右）〈DX〉
Control Box (R)〈DX〉

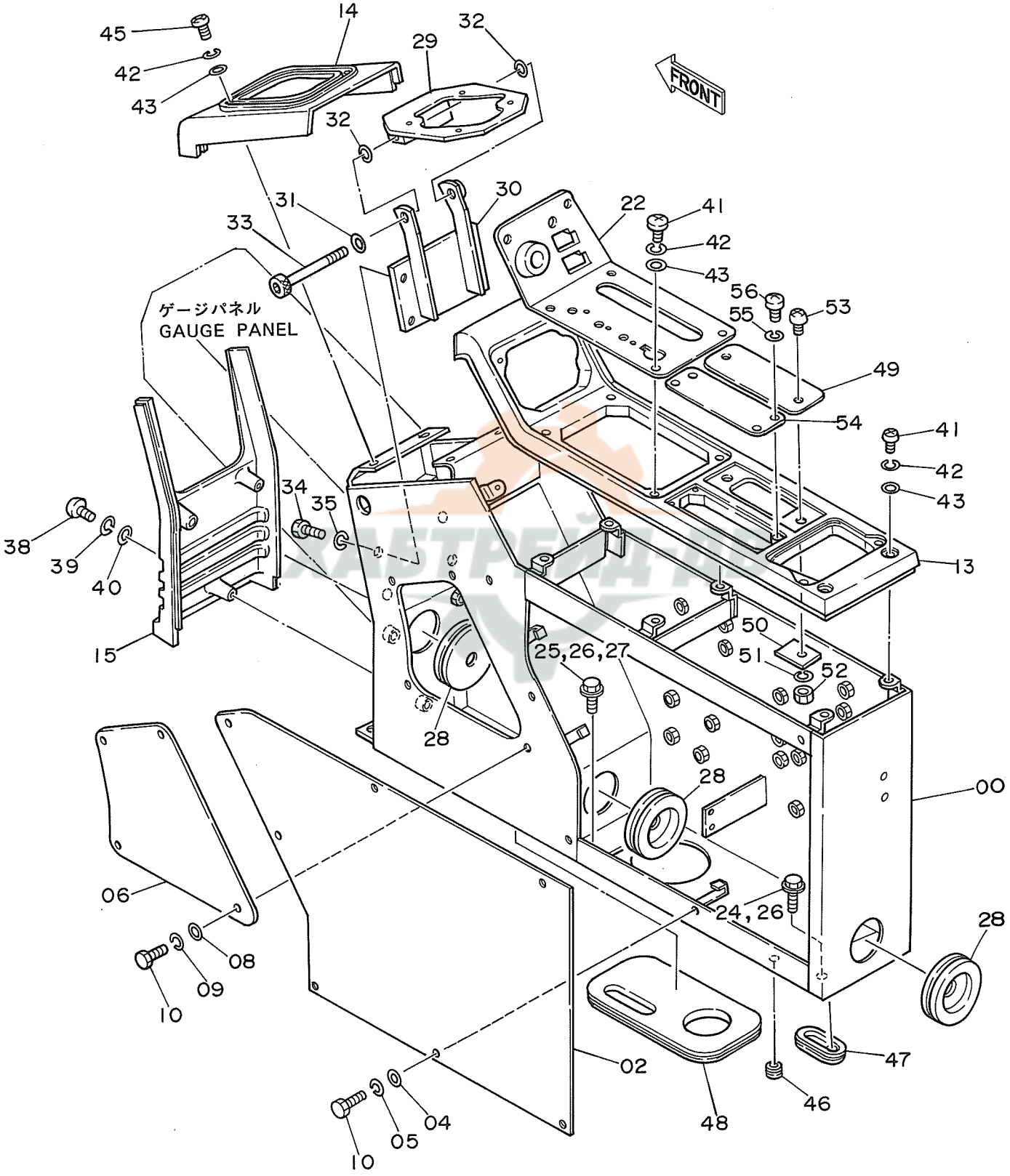

ｺﾝﾄﾛｰﾙ ﾎﾞｯｸｽ (ﾐｷﾞ) <DX>

CONTROL BOX (R) <DX>

05001~

符号 ITEM	部品番号 PART NO.	部品名 PART NAME	PART NAME or CODE	数量 Q'TY	サービスコード S.C	適用号機 SERIAL NO.	互換性 ICA	代替部品 REPLACEABLE PART 部品番号 PART NO.	代替部品 REPLACEABLE PART 数量 Q'TY
51	A590906	ﾜｯｼﾔ;ｽﾌﾟﾘﾝｸﾞ	WASHER;SPRING	2					
52	M500605	ﾅｯﾄ	NUT	2					
53	J650620	ｽｸﾘｭ	SCREW	2					
54	4209104	ｶﾊﾞｰ	COVER	1					
55	J251004	ﾜｯｼﾔ;ｽﾌﾟﾘﾝｸﾞ	WASHER;SPRING	4					
56	J850410	ｽｸﾘｭ	SCREW	4					

ХАБТРЕЙД-ДВ

コントロールボックス（左）
Control Box (L)

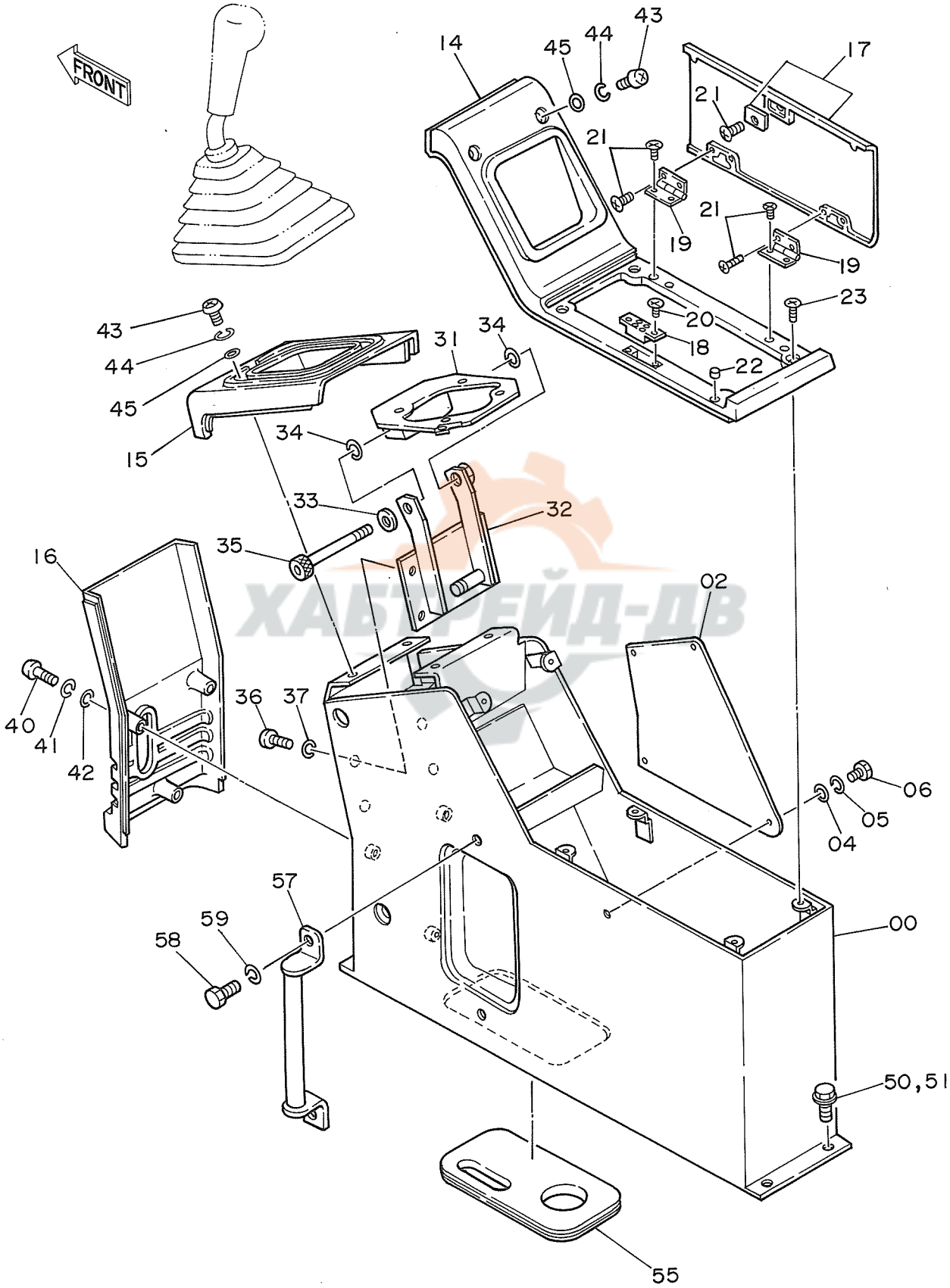

ХАБТРЕЙД-ДВ

コントロール ボックス (ヒダリ)

CONTROL BOX (L)

05001~

符号 ITEM	部品番号 PART NO.	部品名 PART NAME	or PART NAME CODE	数量 Q'TY	サービスコード S.C	適用号機 SERIAL NO.	互換性 ICA	代替部品 REPLACEABLE PART 部品番号 PART NO.	代替部品 REPLACEABLE PART 数量 Q'TY
00	6008797	スタンド	STAND	1					
02	4200807	カバー	COVER	1					
04	A590106	ワッシャ;プレーン	WASHER;PLANE	4					
05	A590906	ワッシャ;スプリング	WASHER;SPRING	4					
06	J900614	ボルト	BOLT	4					
14	5002029	カバー	COVER	1					
15	1010967	カバー	COVER	1					
16	1010900	カバー	COVER	1					
17	7017989	カバー	COVER	1					
18	4199403	マグネット	MAGNET	1					
19	4199401	ヒンジ	HINGE	2					
20	M470310	スクリュ	SCREW	2					
21	4197781	スクリュ	SCREW	9					
22	4208354	ラバー	RUBBER	2					
23	J660614	スクリュ	SCREW	4					
31	8038104	ブラケット	BRACKET	1					
32	8038101	ブラケット	BRACKET	1					
33	A590112	ワッシャ	WASHER	1					
34	4191947	シム	SHIM	2					
35	M341200	ボルト;ソケット	BOLT;SOCKET	1					
36	J901020	ボルト	BOLT	4					
37	A590910	ワッシャ;スプリング	WASHER;SPRING	4					
40	J850640	スクリュ	SCREW	3					
41	J251006	ワッシャ;スプリング	WASHER;SPRING	3					
42	J250006	ワッシャ;プレーン	WASHER;PLANE	3					
43	J850620	スクリュ	SCREW	6					
44	J251006	ワッシャ;スプリング	WASHER;SPRING	6					
45	J250006	ワッシャ;プレーン	WASHER;PLANE	6					
50	J901025	ボルト	BOLT	4		~ 05247	I	J011025	4
50	J011025	ボルト;セムス	BOLT;SEMS	4		05248~			
51	A590910	ワッシャ;スプリング	WASHER;SPRING	4		~ 05247			
55	4200658	ブッシング;ラバー	BUSHING;RUBBER	1					
57	9728240	ステー	STAY	1					
58	J901020	ボルト	BOLT	2					
59	A590910	ワッシャ;スプリング	WASHER;SPRING	2					

ХАБТРЕЙД-АВ

ゲージパネル〈SDX〉
Gauge Panel〈SDX〉

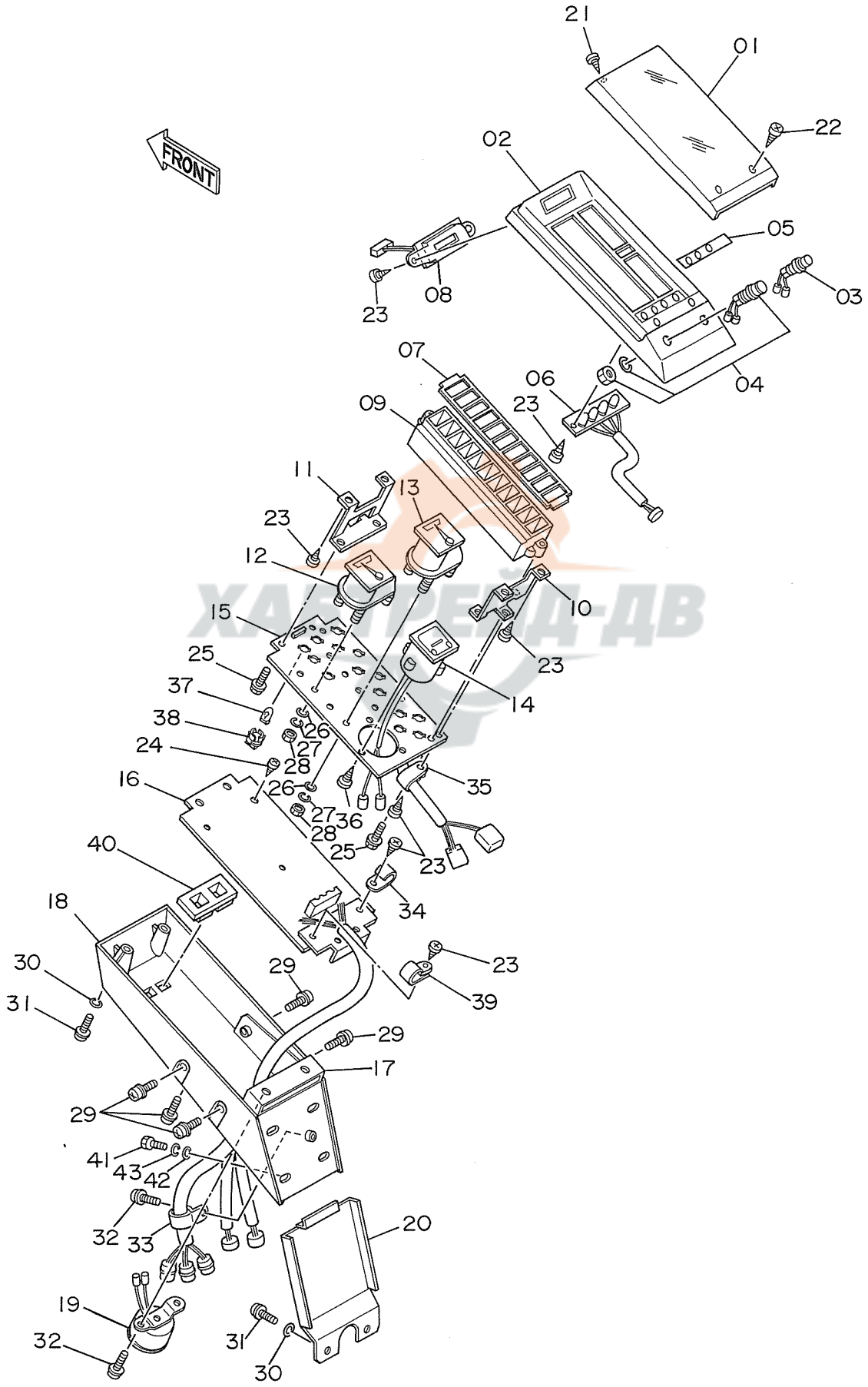

ХАБАРОВСК-ДВ

ｹﾞｰｼﾞﾊﾟﾈﾙ <SDX>

GAUGE PANEL <SDX>

05001~

符号 ITEM	部品番号 PART NO.	部品名 PART NAME	PART NAME or CODE	数量 Q'TY	サービスコード S.C	適用号機 SERIAL NO.	互換性 ICA	代替部品 REPLACEABLE PART 部品番号 PART NO.	数量 Q'TY
01~40	4187102	ﾊﾟﾈﾙ;ｹﾞｰｼﾞ ｱｯｾﾝ	PANEL;GAUGE ASS'Y	1					
01	4208843	･ｶﾊﾞｰ	･COVER	1					
02	4208844	･ﾊｳｼﾞﾝｸﾞ;ｱｯﾊﾟ	･HOUSING;UPPER	1					
03	4208845	･ｽｲｯﾁ (ﾌﾞｻﾞｰ ｷｬﾝｾﾙ)	･SWITCH (BUZZER CANCEL)	1					
04	4208846	･ｽｲｯﾁ (ﾚﾍﾞﾙ ﾁｪｯｸ)	･SWITCH (LEVEL CHECK)	1					
05	4208847	･ﾏｽｸ	･MASK	1					
06	4208848	･ﾎﾞｰﾄﾞ	･BOARD	1					
07	4208849	･ﾚﾝｽﾞ;ﾜｰﾆﾝｸﾞ	･LENS;WARNING	1					
08	4208850	･ｸﾛｯｸ	･CLOCK	1					
09	4208851	･ﾊｳｼﾞﾝｸﾞ;ﾗﾝﾌﾟ	･HOUSING;LAMP	1					
10	4208852	･ﾌﾞﾗｹｯﾄ	･BRACKET	1					
11	4208853	･ﾌﾞﾗｹｯﾄ	･BRACKET	1					
12	4208854	･ﾒｰﾀ;ﾃﾝﾌﾟ	･METER;TEMP.	1					
13	4208855	･ﾒｰﾀ;ﾌｭｴﾙ	･METER;FUEL	1					
14	4208856	･ﾒｰﾀ;ｱﾜｰ	･METER;HOUR	1					
15	4208857	･ﾎﾞｰﾄﾞ;ﾒｰﾀ	･BOARD;METER	1					
16	4208858	･ﾎﾞｰﾄﾞ;ｺﾝﾄﾛｰﾙ	･BOARD;CONTROL	1					
17	4208859	･ﾌﾞﾗｹｯﾄ	･BRACKET	1					
18	4208860	･ﾊｳｼﾞﾝｸﾞ;ﾛｱ	･HOUSING;LOWER	1					
19	4208861	･ﾌﾞｻﾞｰ	･BUZZER	1					
20	4208862	･ｶﾊﾞｰ	･COVER	1					
21	4208863	･ｽｸﾘｭ;ﾀｯﾋﾟﾝｸﾞ	･SCREW;TAPPING	2		~D89/03	I	4208864	2
21	4208864	･ｽｸﾘｭ;ﾀｯﾋﾟﾝｸﾞ	･SCREW;TAPPING	2		D89/04~			
22	4208864	･ｽｸﾘｭ;ﾀｯﾋﾟﾝｸﾞ	･SCREW;TAPPING	2					
23	4208865	･ｽｸﾘｭ;ﾀｯﾋﾟﾝｸﾞ	･SCREW;TAPPING	12					
24	4208866	･ｽｸﾘｭ;ﾀｯﾋﾟﾝｸﾞ	･SCREW;TAPPING	2					
25	4208867	･ｽｸﾘｭ	･SCREW	5					
26	4208868	･ﾜｯｼｬ	･WASHER	8					
27	A590903	･ﾜｯｼｬ;ｽﾌﾟﾘﾝｸﾞ	･WASHER;SPRING	8					
28	M500303	･ﾅｯﾄ	･NUT	8					
29	4208870	･ｽｸﾘｭ	･SCREW	6					
30	4208871	･ﾜｯｼｬ	･WASHER	6					
31	4208872	･ｽｸﾘｭ	･SCREW	6					
32	4208873	･ｽｸﾘｭ	･SCREW	3					
33	4208874	･ｸﾘｯﾌﾟ	･CLIP	1					
34	4213160	･ｸﾘｯﾌﾟ	･CLIP	1					
35	4208876	･ｸﾘｯﾌﾟ	･CLIP	1					
36	4208877	･ｽｸﾘｭ;ﾀｯﾋﾟﾝｸﾞ	･SCREW;TAPPING	3					
37	4208878	･ﾊﾞﾙﾌﾞ	･BULB	15					
38	4208879	･ｿｹｯﾄ;ﾊﾞﾙﾌﾞ	･SOCKET;BULB	15					

ХАБТРЕЙД-ДВ

ゲージパネル〈SDX〉
Gauge Panel〈SDX〉

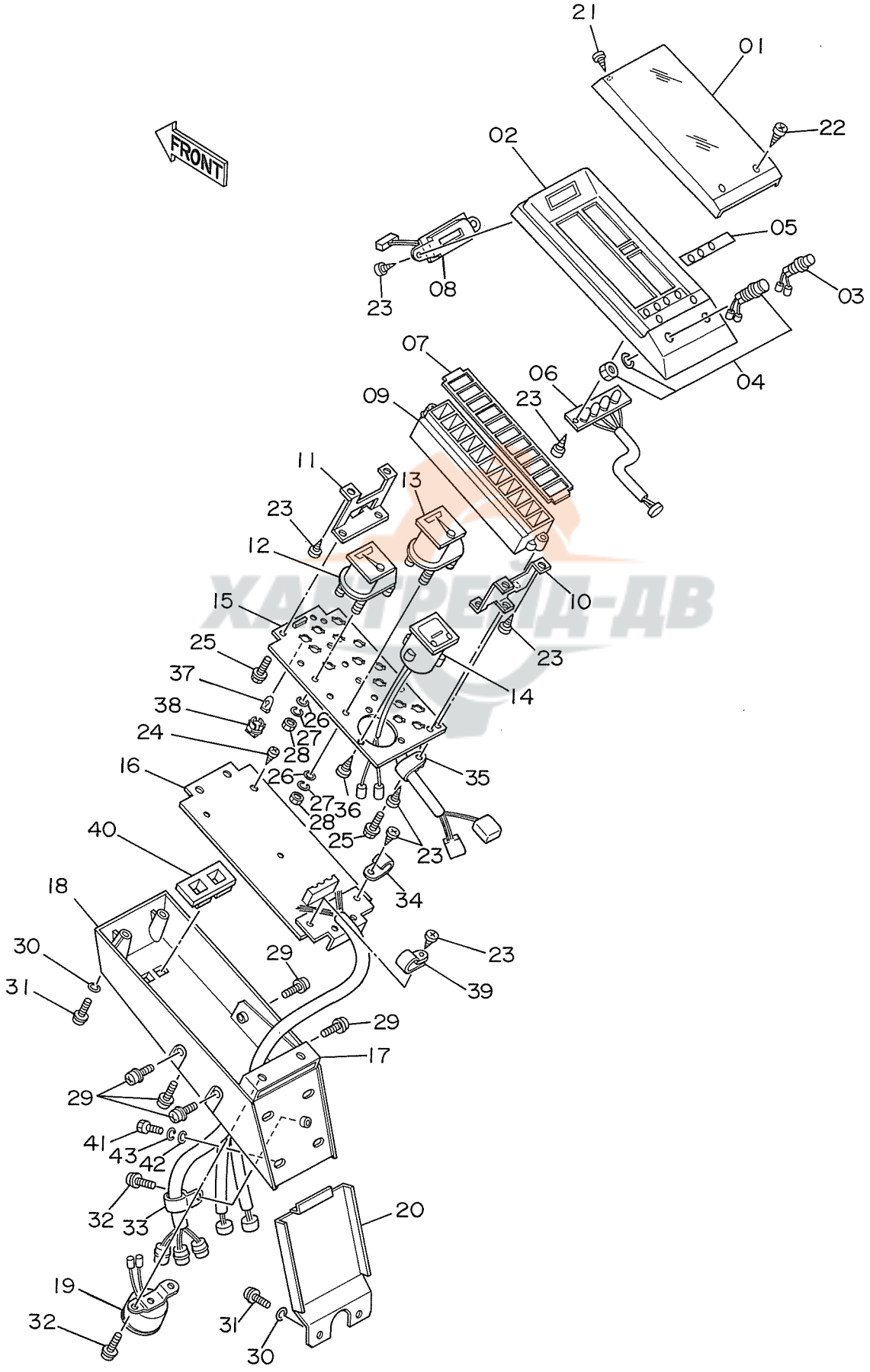

ХАЙРЕЙД-ДВ

ゲージパネル <SDX>

GAUGE PANEL <SDX>

05001~

符号 ITEM	部品番号 PART NO.	部品名 PART NAME	or PART NAME CODE	数量 Q'TY	サービスコード S.C	適用号機 SERIAL NO.	互換性 ICA	代替部品 REPLACEABLE PART 部品番号 PART NO.	代替部品 REPLACEABLE PART 数量 Q'TY
39	4213161	・クリップ	・CLIP	1					
40	4252141	・カバー	・COVER	1		05561~			
41	J900820	ボルト	BOLT	4					
42	A590108	ワッシャ	WASHER	4					
43	A590908	ワッシャ;スプリング	WASHER;SPRING	4					

ХАБТРЕЙД-ДВ

ゲージパネル〈DX〉
Gauge Panel〈DX〉

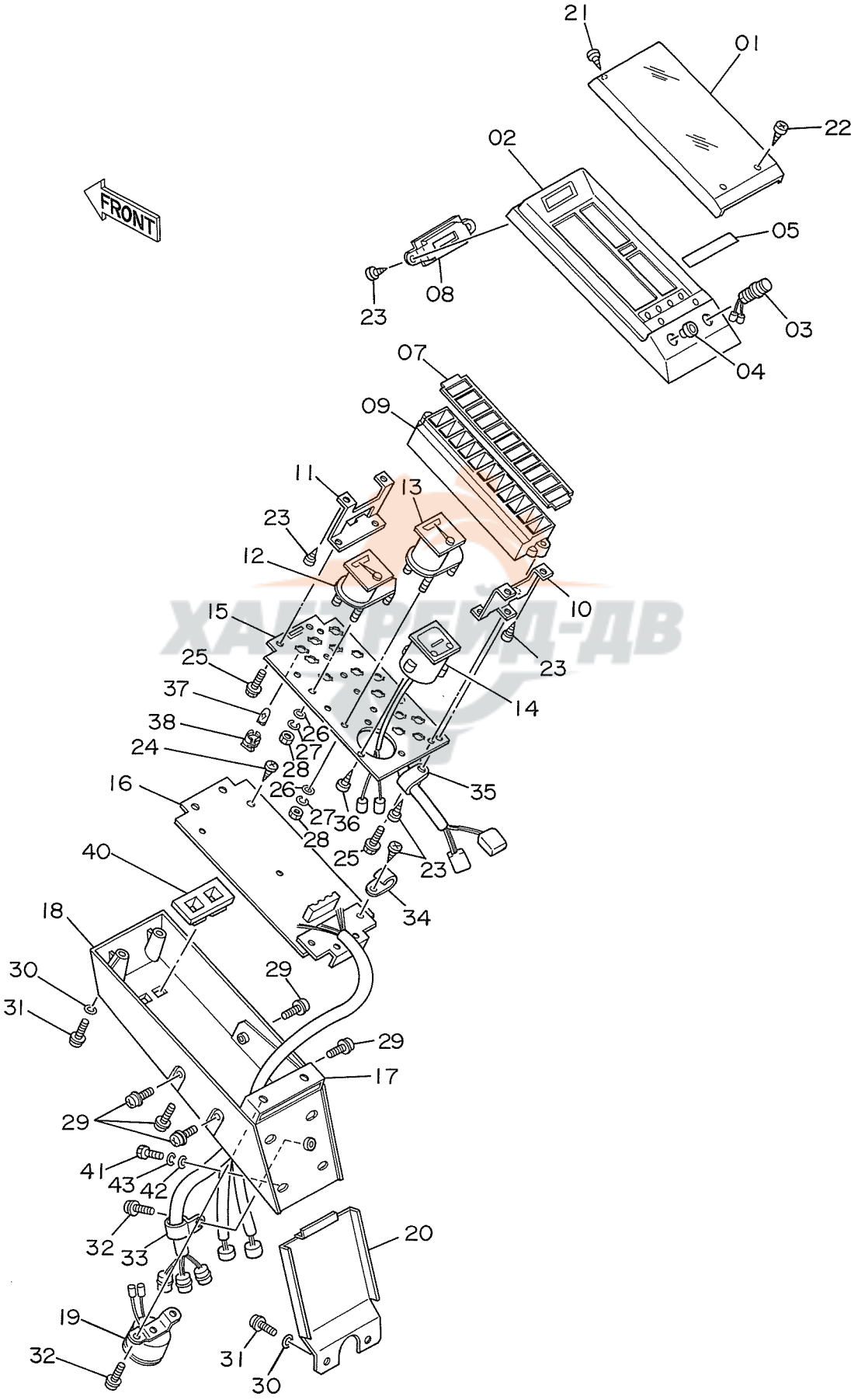

ゲージパネル <DX>

GAUGE PANEL <DX>

05001~

符号 ITEM	部品番号 PART NO.	部品名 PART NAME	or PART NAME CODE	数量 Q'TY	サービスコード S.C	適用号機 SERIAL NO.	互換性 ICA	代替部品 REPLACEABLE PART 部品番号 PART NO.	数量 Q'TY
01~40	4198552	パネル;ゲージ アッセン	PANEL;GAUGE ASS'Y	1					
01	4208843	・カバー	・COVER	1					
02	4208844	・ハウジング;アッパ	・HOUSING;UPPER	1					
03	4208845	・スイッチ (ブザー キャンセル)	・SWITCH (BUZZER CANCEL)	1					
04	4210973	・キャップ	・CAP	1					
05	4210974	・マスク	・MASK	1					
07	4210976	・レンズ;ワーニング	・LENS;WARNING	1					
08	4210977	・マスク	・MASK	1					
09	4208851	・ハウジング;ランプ	・HOUSING;LAMP	1					
10	4208852	・ブラケット	・BRACKET	1					
11	4208853	・ブラケット	・BRACKET	1					
12	4208854	・メータ;テンプ	・METER;TEMP.	1					
13	4208855	・メータ;フユエル	・METER;FUEL	1					
14	4208856	・メータ;アワー	・METER;HOUR	1					
15	4210975	・ボード;メータ	・BOARD;METER	1					
16	4210978	・ボード;コントロール	・BOARD;CONTROL	1					
17	4208859	・ブラケット	・BRACKET	1					
18	4208860	・ハウジング;ロア	・HOUSING;LOWER	1					
19	4208861	・ブザー	・BUZZER	1					
20	4208862	・カバー	・COVER	1					
21	4208863	・スクリュ;タッピング	・SCREW;TAPPING	2		~D89/03	I	4208864	2
21	4208864	・スクリュ;タッピング	・SCREW;TAPPING	2		D89/04~			
22	4208864	・スクリュ;タッピング	・SCREW;TAPPING	2					
23	4208865	・スクリュ;タッピング	・SCREW;TAPPING	10					
24	4208866	・スクリュ;タッピング	・SCREW;TAPPING	2					
25	4208867	・スクリュ	・SCREW	5					
26	4208868	・ワッシャ	・WASHER	8					
27	A590903	・ワッシャ;スプリング	・WASHER;SPRING	8					
28	M500303	・ナット	・NUT	8					
29	4208870	・スクリュ	・SCREW	6					
30	4208871	・ワッシャ	・WASHER	6					
31	4208872	・スクリュ	・SCREW	6					
32	4208873	・スクリュ	・SCREW	3					
33	4208874	・クリップ	・CLIP	1					
34	4213161	・クリップ	・CLIP	2					
35	4210979	・クリップ	・CLIP	1					
36	4208877	・スクリュ;タッピング	・SCREW;TAPPING	3					
37	4208878	・バルブ	・BULB	14					
38	4208879	・ソケット;バルブ	・SOCKET;BULB	14					
40	4252141	・カバー	・COVER	1		05561~			

ХАБТРЕЙД-АВ

ゲージパネル〈DX〉
Gauge Panel〈DX〉

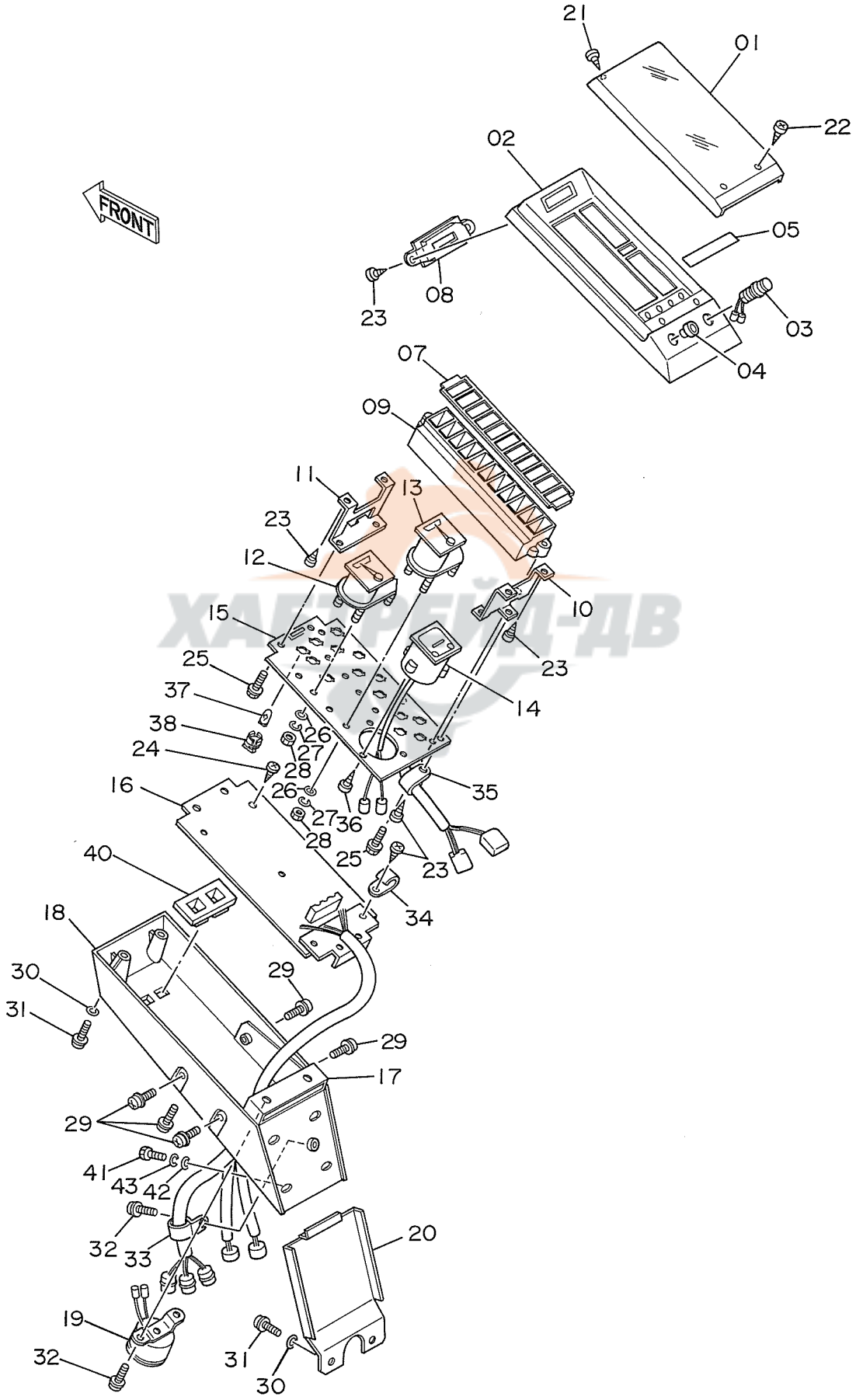

ゲージパネル <DX>

GAUGE PANEL <DX>

05001~

符号 ITEM	部品番号 PART NO.	部品名 PART NAME	or PART NAME CODE	数量 Q'TY	サービスコード S.C	適用号機 SERIAL NO.	互換性 ICA	代替部品 REPLACEABLE PART 部品番号 PART NO.	代替部品 REPLACEABLE PART 数量 Q'TY
41	J900820	ボルト	BOLT	4					
42	A590108	ワッシャ	WASHER	4					
43	A590908	ワッシャ;スプリング	WASHER;SPRING	4					

ХАБТРЕЙД-ДВ

56

電気部品 (1) 〈SDX〉
Electric Parts (1) 〈SDX〉

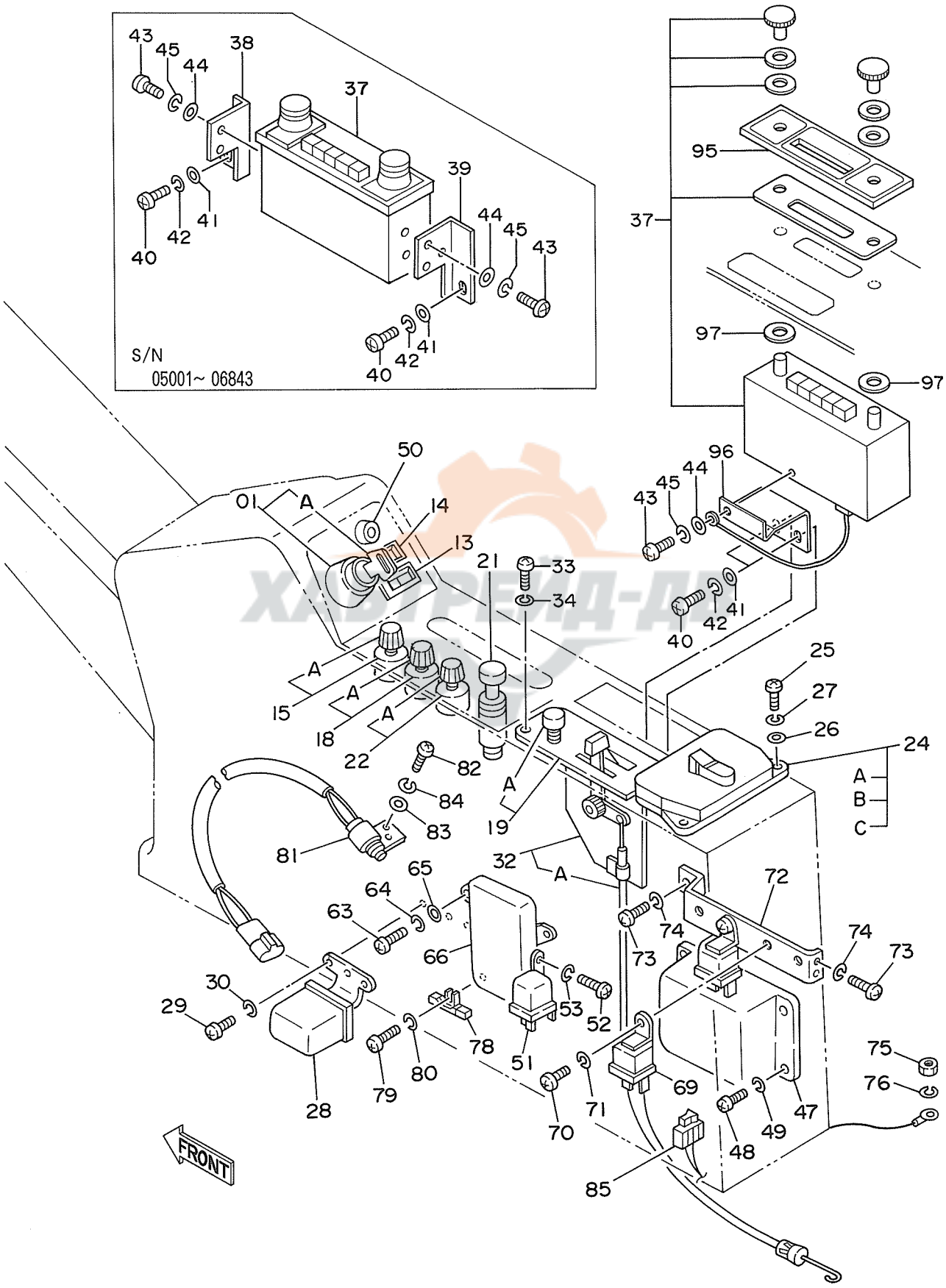

ﾃﾞﾝｷ ﾌﾞﾋﾝ (1) <SDX>

ELECTRIC PARTS (1) <SDX>

05001~

符号 ITEM	部品番号 PART NO.	部品名 PART NAME	or PART NAME CODE	数量 Q'TY	サービスコード S.C	適用号機 SERIAL NO.	互換性 ICA	代替部品 REPLACEABLE PART 部品番号 PART NO.	数量 Q'TY
01	4186745	ｽｲｯﾁ;ｽﾀｰﾄ (ｷｰﾂｷ)	SWITCH;START (WITH KEY)	1					
01	4186743	ｽｲｯﾁ;ｽﾀｰﾄ	SWITCH;START	1					
,		(Hﾏｰｸｷｰﾂｷ)	(WITH H-MARK KEY)						
01A	4187759	･ｷｰ;ｽﾀｰﾄ (NO. H800)	･KEY;START (NO. H800)	1					
,		(1=2ｺ)	(1=2 PIECES)						
01A	4187757	･ｷｰ;ｽﾀｰﾄ (NO. H800)	･KEY;START (NO. H800)	1					
,		(Hﾏｰｸｷｰ:1=2ｺ)	(H-MARK KEY:1=2 PIECES)						
13	4187088	ｽｲｯﾁ (ｿｰｺｰｿｸﾄﾞ ｷﾘｶｴ)	SWITCH (TRAVEL SPEED)	1					
14	4187089	ｽｲｯﾁ	SWITCH	1					
,		(ｵｰﾄｱｲﾄﾞﾙ)	(AUT. FUEL CONTROL)						
15	4201802	ｽｲｯﾁ (ﾓｰﾄﾞｷﾘｶｴ)	SWITCH (CHANGE OF MODE)	1					
15A	4268742	･ﾉﾌﾞ	･KNOB	1					
18	4184396	ｽｲｯﾁ (ﾗｲﾄ)	SWITCH (LIGHT)	1					
18A	4268740	･ﾉﾌﾞ	･KNOB	1					
19	4184397	ｽｲｯﾁ (ﾌﾞﾛﾜ)	SWITCH (BLOWER)	1					
19A	4268750	･ﾉﾌﾞ	･KNOB	1					
21	4184395	ﾗｲﾀｰ	LIGHTER	1					
22	4184398	ｽｲｯﾁ (ﾜｲﾊﾟ)	SWITCH (WIPER)	1					
22A	4268741	･ﾉﾌﾞ	･KNOB	1					
24	4184394	ﾎﾞｯｸｽ;ﾋｭｰｽﾞ	BOX;FUSE	1					
24A	4208246	･ﾋｭｰｽﾞ (1A)	･FUSE (1A)	3					
24B	4195610	･ﾋｭｰｽﾞ (10A)	･FUSE (10A)	9					
24C	4127781	･ﾋｭｰｽﾞ (15A)	･FUSE (15A)	5					
25	J850625	ｽｸﾘｭ	SCREW	2					
26	J250006	ﾜｯｼｬ;ﾌﾟﾚｰﾝ	WASHER;PLANE	2					
27	J251006	ﾜｯｼｬ;ｽﾌﾟﾘﾝｸﾞ	WASHER;SPRING	2					
28	4505392	ﾘﾚｰ;ﾎｰﾝ	RELAY;HORN	1					
29	M430610	ｽｸﾘｭ	SCREW	2					
30	A590906	ﾜｯｼｬ;ｽﾌﾟﾘﾝｸﾞ	WASHER;SPRING	2					
32	4189169	ｺﾝﾄﾛｰﾗ	CONTROLLER	1					
32A	4248908	･ｹｰﾌﾞﾙ	･CABLE	1					
33	J850410	ｽｸﾘｭ	SCREW	4					
34	J251004	ﾜｯｼｬ;ｽﾌﾟﾘﾝｸﾞ	WASHER;SPRING	4					
37	4043976	ﾗｼﾞｵ	RADIO	1		~ 06843			
37	4335726	ﾗｼﾞｵ	RADIO	1	#	06844~			
38	4198945	ﾌﾞﾗｹｯﾄ	BRACKET	1		~ 06843			
39	4198946	ﾌﾞﾗｹｯﾄ	BRACKET	1		~ 06843			
40	M430610	ｽｸﾘｭ	SCREW	4		~ 06843			
40	M430610	ｽｸﾘｭ	SCREW	2	#	06844~			
41	A590106	ﾜｯｼｬ;ﾌﾟﾚｰﾝ	WASHER;PLANE	4		~ 06843			

ХАБТРЕЙД-АВ

57

電気部品 (1) 〈SDX〉
Electric Parts (1) 〈SDX〉

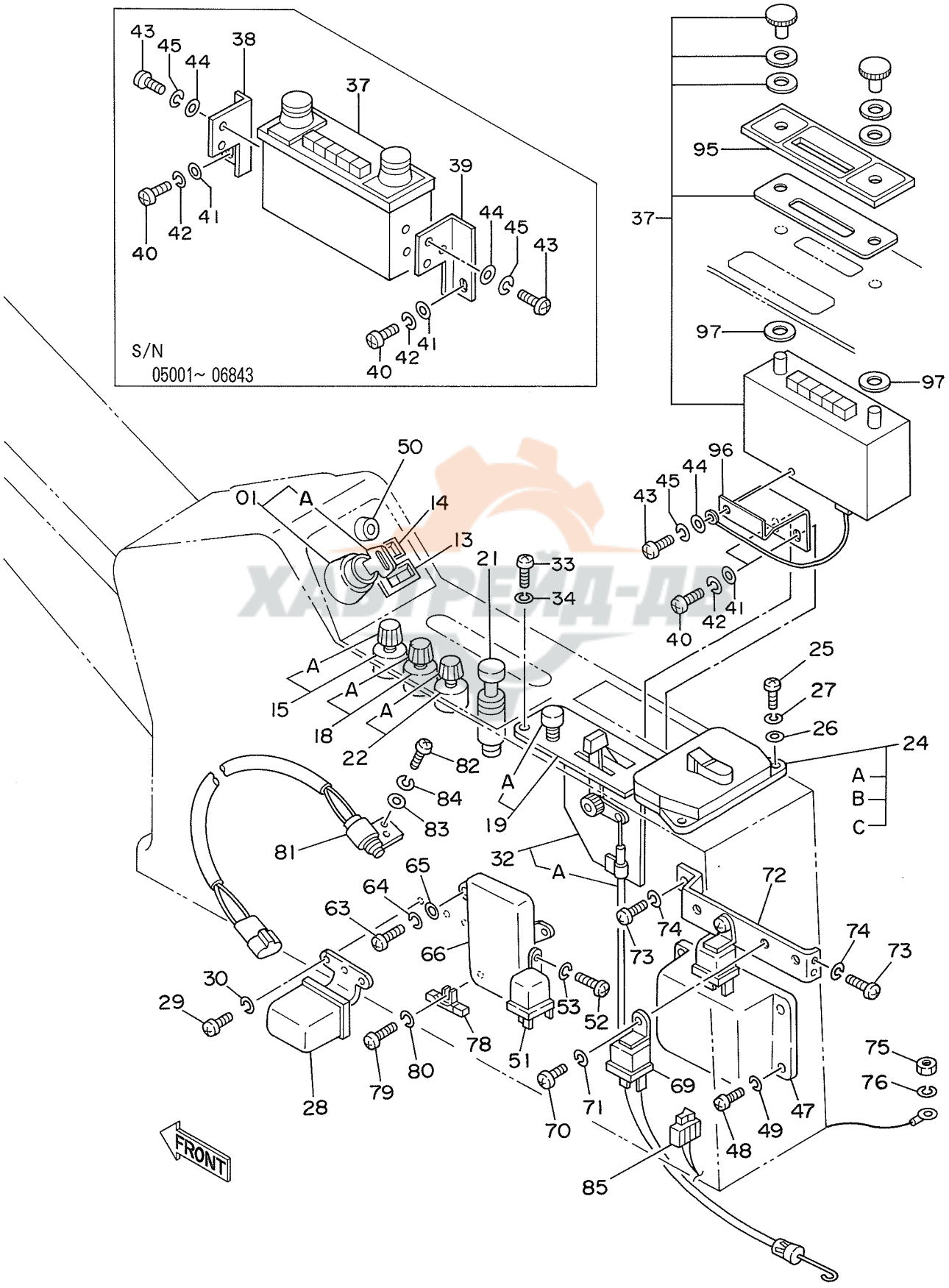

ХАДГЕЛ-ДР

ﾃﾞﾝｷ ﾌﾞﾋﾝ (1) <SDX>

ELECTRIC PARTS (1) <SDX>

05001~

符号 ITEM	部品番号 PART NO.	部品名 PART NAME	or PART NAME CODE	数量 Q'TY	サービスコード S.C	適用号機 SERIAL NO.	互換性 ICA	代替部品 REPLACEABLE PART 部品番号 PART NO.	数量 Q'TY
41	A590106	ﾜｯｼｬ;ﾌﾟﾚｰﾝ	WASHER;PLANE	2	#	06844~			
42	A590906	ﾜｯｼｬ;ｽﾌﾟﾘﾝｸﾞ	WASHER;SPRING	4		~ 06843			
42	A590906	ﾜｯｼｬ;ｽﾌﾟﾘﾝｸﾞ	WASHER;SPRING	2	#	06844~			
43	M430508	ｽｸﾘｭ	SCREW	4		~ 06843			
43	M430508	ｽｸﾘｭ	SCREW	1	#	06844~			
44	A590105	ﾜｯｼｬ;ﾌﾟﾚｰﾝ	WASHER;PLANE	4		~ 06843			
44	A590105	ﾜｯｼｬ;ﾌﾟﾚｰﾝ	WASHER;PLANE	1	#	06844~			
45	A590905	ﾜｯｼｬ;ｽﾌﾟﾘﾝｸﾞ	WASHER;SPRING	4		~ 06843			
45	A590905	ﾜｯｼｬ;ｽﾌﾟﾘﾝｸﾞ	WASHER;SPRING	1	#	06844~			
47	9067007	ﾕﾆｯﾄ;ｺﾝﾄﾛｰﾙ	UNIT;CONTROL	1					
48	M430610	ｽｸﾘｭ	SCREW	4					
49	A590906	ﾜｯｼｬ;ｽﾌﾟﾘﾝｸﾞ	WASHER;SPRING	4					
50	4146754	ﾗﾊﾞｰ	RUBBER	1					
51	4038459	ﾘﾚｰ;ｱﾜﾒｰﾀ	RELAY;HOURMETER	1					
52	M430513	ｽｸﾘｭ	SCREW	2					
53	A590905	ﾜｯｼｬ;ｽﾌﾟﾘﾝｸﾞ	WASHER;SPRING	2					
63	M430610	ｽｸﾘｭ	SCREW	2					
64	A590906	ﾜｯｼｬ;ｽﾌﾟﾘﾝｸﾞ	WASHER;SPRING	2					
65	A590106	ﾜｯｼｬ;ﾌﾟﾚｰﾝ	WASHER;PLANE	2					
66	4205750	ﾀｲﾏ	TIMER	1	Z				
69	4205751	ﾘﾚｰ (ｴﾝｼﾞﾝｽﾄｯﾌﾟ)	RELAY (ENGINE STOP)	2	Z				
70	M430816	ｽｸﾘｭ	SCREW	2					
71	A590908	ﾜｯｼｬ;ｽﾌﾟﾘﾝｸﾞ	WASHER;SPRING	2					
72	9725858	ﾌﾞﾗｹｯﾄ	BRACKET	1					
73	M430616	ｽｸﾘｭ	SCREW	4					
74	A590906	ﾜｯｼｬ;ｽﾌﾟﾘﾝｸﾞ	WASHER;SPRING	4					
75	J950010	ﾅｯﾄ	NUT	1					
76	A590910	ﾜｯｼｬ;ｽﾌﾟﾘﾝｸﾞ	WASHER;SPRING	1					
78	4191772	ﾚｼﾞｽﾀ	RESISTOR	1					
79	4204811	ｽｸﾘｭ	SCREW	1					
80	A590904	ﾜｯｼｬ;ｽﾌﾟﾘﾝｸﾞ	WASHER;SPRING	1					
81	4211194	ｽｲｯﾁ	SWITCH	1					
82	M430413	ｽｸﾘｭ	SCREW	2					
83	A590104	ﾜｯｼｬ;ﾌﾟﾚｰﾝ	WASHER;PLANE	2					
84	A590904	ﾜｯｼｬ;ｽﾌﾟﾘﾝｸﾞ	WASHER;SPRING	2					
85	4192489	ﾀﾞｲｵｰﾄﾞ	DIODE	1					
95	4335462	ﾌﾟﾚｰﾄ	PLATE	1	#	06844~			
96	3069095	ﾌﾞﾗｹｯﾄ	BRACKET	1	#	06844~			
97	A590110	ﾜｯｼｬ;ﾌﾟﾚｰﾝ	WASHER;PLANE	2	#	06844~			

ХАБТРЕЙД-ДВ

56

電気部品 (1) 〈DX〉
Electric Parts (1) 〈DX〉

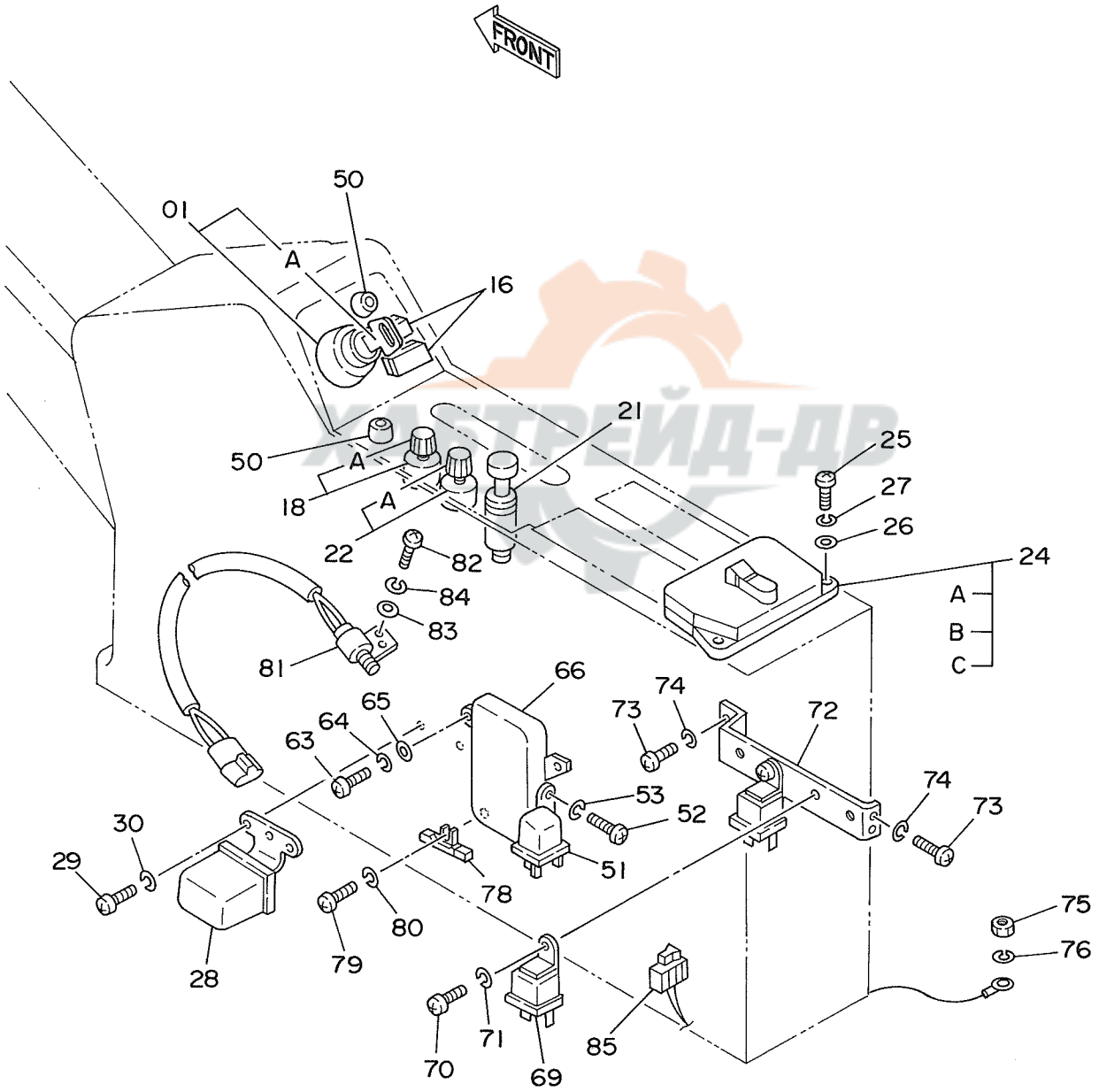

ﾃﾞﾝｷ ﾌﾞﾋﾝ (1) <DX>

ELECTRIC PARTS (1) <DX>

05001~

符号 ITEM	部品番号 PART NO.	部品名 PART NAME	or PART NAME CODE	数量 Q'TY	サービスコード S.C	適用号機 SERIAL NO.	互換性 ICA	代替部品 REPLACEABLE PART 部品番号 PART NO.	数量 Q'TY
01	4186743	ｽｲｯﾁ;ｽﾀｰﾄ	SWITCH;START	1					
,		(ｷｰﾂｷ)	(WITH KEY)						
01A	4187757	･ｷｰ;ｽﾀｰﾄ (NO. H800)	･KEY;START (NO. H800)	1					
,		(1=2ｺ)	(1=2 PIECES)						
16	4209103	ｶﾊﾞｰ	COVER	2					
18	4184396	ｽｲｯﾁ (ﾗｲﾄ)	SWITCH (LIGHT)	1					
18A	4268740	･ﾉﾌﾞ	･KNOB	1					
21	4184395	ﾗｲﾀｰ	LIGHTER	1					
22	4184398	ｽｲｯﾁ (ﾜｲﾊﾟｰ)	SWITCH (WIPER)	1					
22A	4268741	･ﾉﾌﾞ	･KNOB	1					
24	4184394	ﾎﾞｯｸｽ;ﾋｭｰｽﾞ	BOX;FUSE	1					
24A	4208246	･ﾋｭｰｽﾞ (1A)	･FUSE (1A)	3					
24B	4195610	･ﾋｭｰｽﾞ (10A)	･FUSE (10A)	9					
24C	4127781	･ﾋｭｰｽﾞ (15A)	･FUSE (15A)	5					
25	J850625	ｽｸﾘｭ	SCREW	2					
26	J250006	ﾜｯｼｬ;ﾌﾟﾚｰﾝ	WASHER;PLANE	2					
27	J251006	ﾜｯｼｬ;ｽﾌﾟﾘﾝｸﾞ	WASHER;SPRING	2					
28	4505392	ﾘﾚｰ;ﾎｰﾝ	RELAY;HORN	1					
29	M430610	ｽｸﾘｭ	SCREW	2					
30	A590906	ﾜｯｼｬ;ｽﾌﾟﾘﾝｸﾞ	WASHER;SPRING	2					
50	4146754	ﾗﾊﾞｰ	RUBBER	2					
51	4038459	ﾘﾚｰ;ｱﾜﾒｰﾀ	RELAY;HOURMETER	1					
52	M430513	ｽｸﾘｭ	SCREW	2					
53	A590905	ﾜｯｼｬ;ｽﾌﾟﾘﾝｸﾞ	WASHER;SPRING	2					
63	M430610	ｽｸﾘｭ	SCREW	2					
64	A590906	ﾜｯｼｬ;ｽﾌﾟﾘﾝｸﾞ	WASHER;SPRING	2					
65	A590106	ﾜｯｼｬ;ﾌﾟﾚｰﾝ	WASHER;PLANE	2					
66	4205750	ﾀｲﾏ	TIMER	1	Z				
69	4205751	ﾘﾚｰ (ｴﾝｼﾞﾝｽﾄｯﾌﾟ)	RELAY (ENGINE STOP)	2	Z				
70	M430816	ｽｸﾘｭ	SCREW	2					
71	A590908	ﾜｯｼｬ;ｽﾌﾟﾘﾝｸﾞ	WASHER;SPRING	2					
72	9725858	ﾌﾞﾗｹｯﾄ	BRACKET	1					
73	M430616	ｽｸﾘｭ	SCREW	4					
74	A590906	ﾜｯｼｬ;ｽﾌﾟﾘﾝｸﾞ	WASHER;SPRING	4					
75	J950010	ﾅｯﾄ	NUT	1					
76	A590910	ﾜｯｼｬ;ｽﾌﾟﾘﾝｸﾞ	WASHER;SPRING	1					
78	4191772	ﾚｼﾞｽﾀ	RESISTOR	1					
79	4204811	ｽｸﾘｭ	SCREW	1					
80	A590904	ﾜｯｼｬ;ｽﾌﾟﾘﾝｸﾞ	WASHER;SPRING	1					
81	4211194	ｽｲｯﾁ	SWITCH	1					

ХАБТРЕЙД-ДВ

59

電気部品 (1) 〈DX〉
Electric Parts (1) 〈DX〉

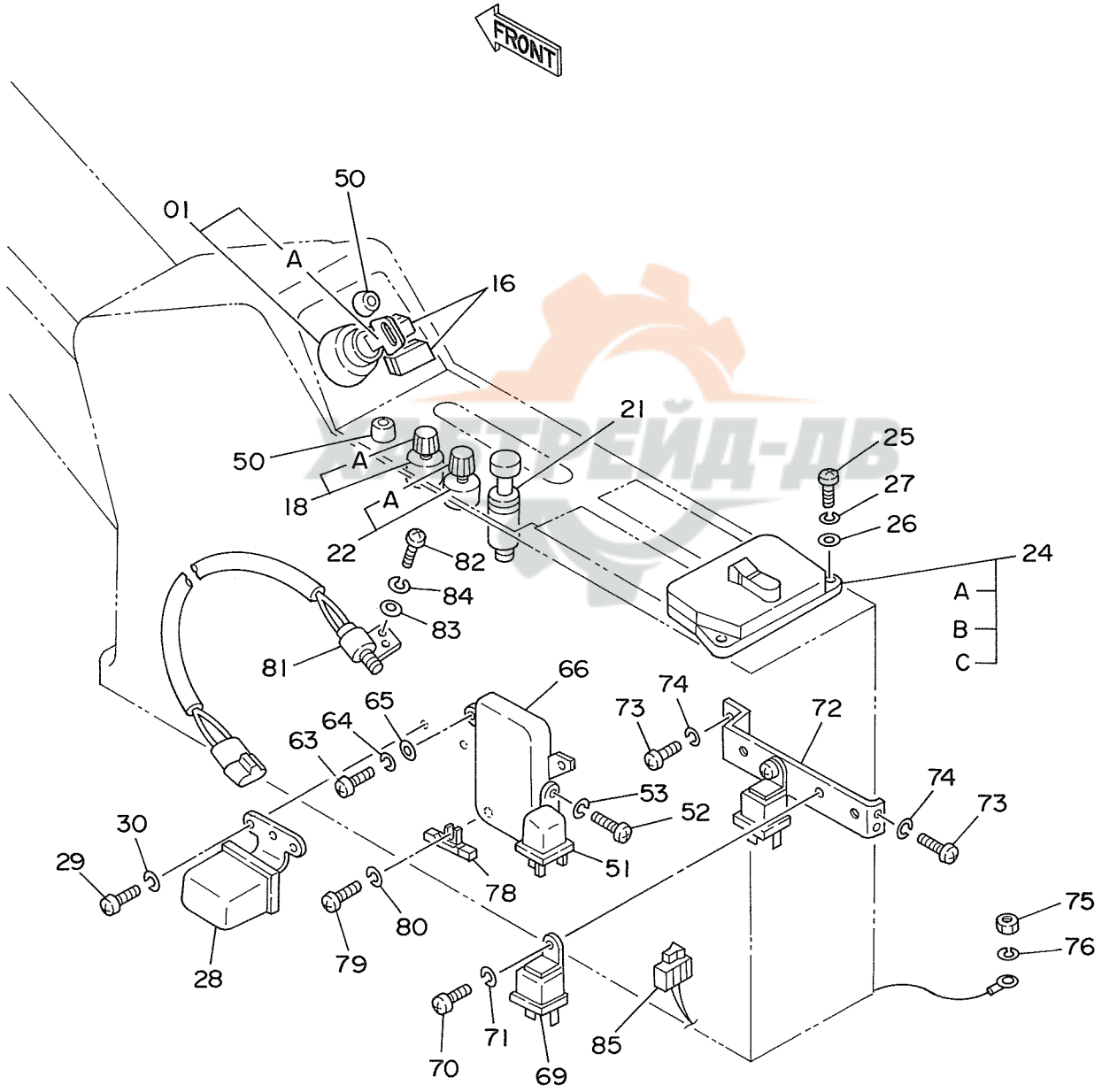

ﾃﾞﾝｷ ﾌﾞﾋﾝ (1) <DX>

ELECTRIC PARTS (1) <DX>

05001~

符号 ITEM	部品番号 PART NO.	部品名 PART NAME	PART NAME or CODE	数量 Q'TY	サービスコード S.C	適用号機 SERIAL NO.	互換性 ICA	代替部品 REPLACEABLE PART 部品番号 PART NO.	代替部品 REPLACEABLE PART 数量 Q'TY
82	M430413	ｽｸﾘｭ	SCREW	2					
83	A590104	ﾜｯｼｬ;ﾌﾟﾚｰﾝ	WASHER;PLANE	2					
84	A590904	ﾜｯｼｬ;ｽﾌﾟﾘﾝｸﾞ	WASHER;SPRING	2					
85	4192489	ﾀﾞｲｵｰﾄﾞ	DIODE	1					

ХАБТРЕЙД-ДВ

電気部品 (2) 〈SDX〉
Electric Parts (2) 〈SDX〉

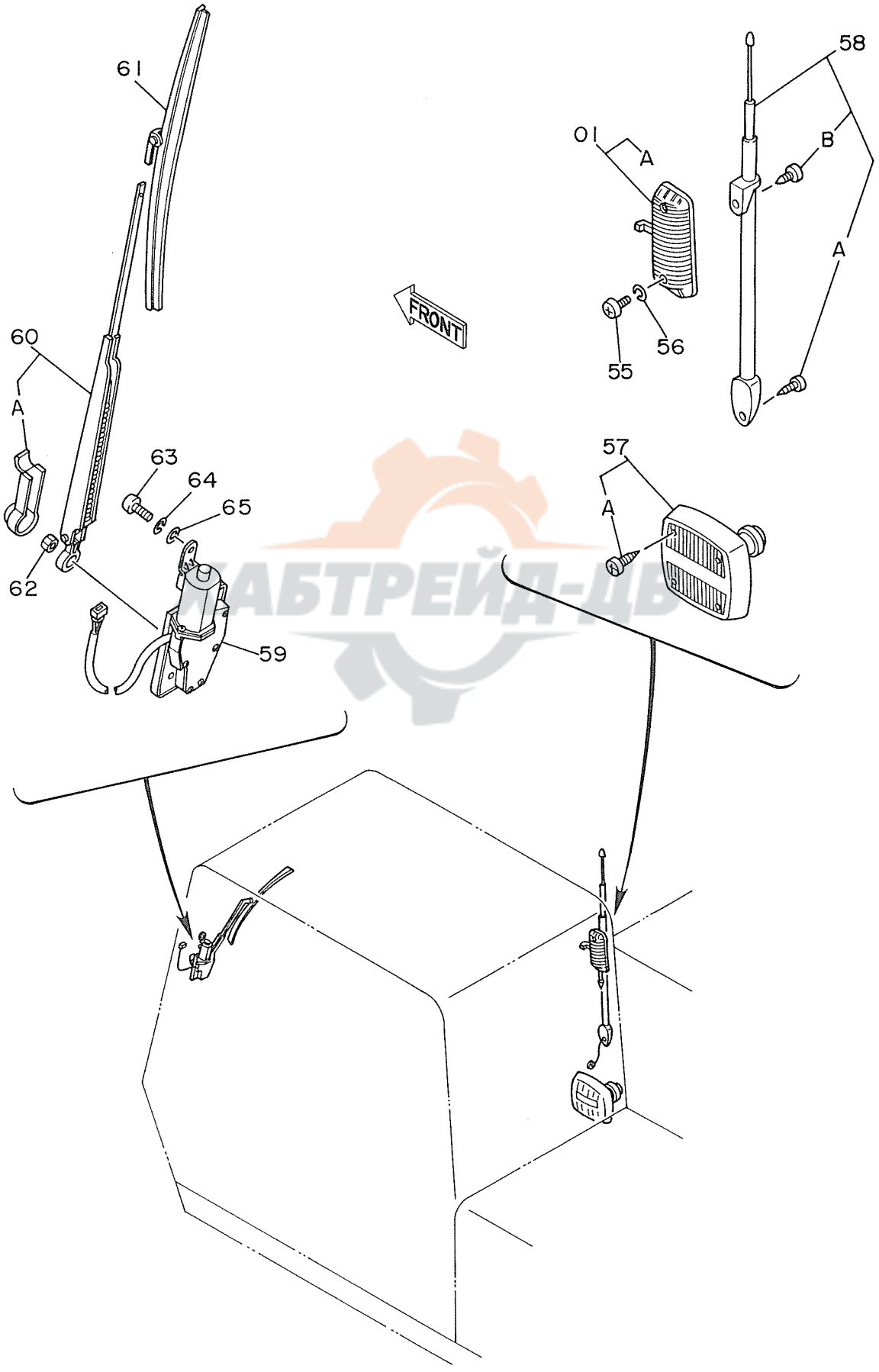

ЖАБТРЕЙД-ЦВ

ﾃﾞﾝｷ ﾌﾞﾋﾝ (2) <SDX>

ELECTRIC PARTS (2) <SDX>

05001~

符号 ITEM	部品番号 PART NO.	部品名 PART NAME	PART NAME or CODE	数量 Q'TY	サービスコード S.C	適用号機 SERIAL NO.	互換性 ICA	代替部品 REPLACEABLE PART 部品番号 PART NO.	代替部品 REPLACEABLE PART 数量 Q'TY
01	4187082	ﾗﾝﾌﾟ;ﾙｰﾑ	LAMP;ROOM	1					
01A	4187083	･ﾊﾞﾙﾌﾞ	･BULB	1					
55	M430513	ｽｸﾘｭ	SCREW	2					
56	A590905	ﾜｯｼｬ;ｽﾌﾟﾘﾝｸﾞ	WASHER;SPRING	2					
57	4121152	ｽﾋﾟｰｶ	SPEAKER	1					
57A	4210414	･ｽｸﾘｭ	･SCREW	4					
58	4123177	ｱﾝﾃﾅ	ANTENNA	1					
58A	4210412	･ｽｸﾘｭ	･SCREW	1					
58B	4210413	･ｽｸﾘｭ	･SCREW	1					
59~62	4208955	ﾜｲﾊﾟｰ ｱｯｾﾝ	WIPER ASS'Y	1					
59	4188762	･ﾜｲﾊﾟｰﾓｰﾀ	･WIPER-MOTOR	1					
60	4188763	･ﾜｲﾊﾟｰｱｰﾑ	･WIPER-ARM	1					
60A	4167472	･･ｶﾊﾞｰ	･･COVER	1					
61	4151077	･ﾜｲﾊﾟｰﾌﾞﾚｰﾄﾞ	･WIPER-BLADE	1					
62	M500807	･ﾅｯﾄ	･NUT	1					
63	M430610	ｽｸﾘｭ	SCREW	3					
64	A590906	ﾜｯｼｬ;ｽﾌﾟﾘﾝｸﾞ	WASHER;SPRING	3					
65	A590106	ﾜｯｼｬ;ﾌﾟﾚｰﾝ	WASHER;PLANE	3					

УАБТРЕЙД-ДВ

電気部品 (2) 〈DX〉
Electric Parts (2) 〈DX〉

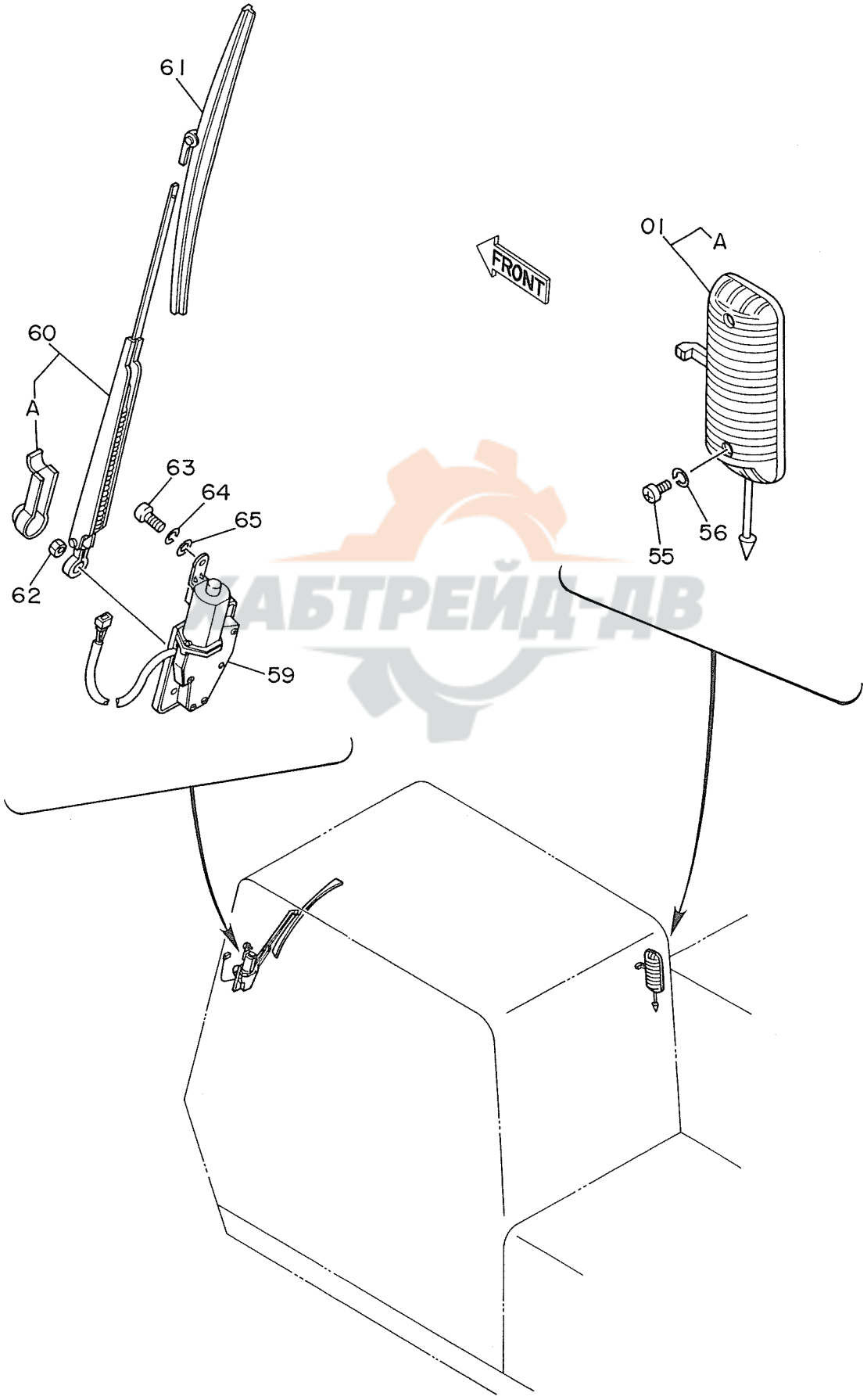

ЛАБТРЕЙД-ДВ

ﾃﾞﾝｷ ﾌﾞﾋﾝ (2) <DX>

ELECTRIC PARTS (2) <DX>

05001~

符号 ITEM	部品番号 PART NO.	部品名 PART NAME	or PART NAME CODE	数量 Q'TY	サービスコード S.C	適用号機 SERIAL NO.	互換性 ICA	代替部品 REPLACEABLE PART 部品番号 PART NO.	代替部品 REPLACEABLE PART 数量 Q'TY
01	4187082	ﾗﾝﾌﾟ;ﾙｰﾑ	LAMP;ROOM	1					
01A	4187083	･ﾊﾞﾙﾌﾞ	･BULB	1					
55	M430513	ｽｸﾘｭ	SCREW	2					
56	A590905	ﾜｯｼｬ;ｽﾌﾟﾘﾝｸﾞ	WASHER;SPRING	2					
59~62	4208955	ﾜｲﾊﾟｰ ｱｯｾﾝ	WIPER ASS'Y	1					
59	4188762	･ﾜｲﾊﾟｰﾓｰﾀ	･WIPER-MOTOR	1					
60	4188763	･ﾜｲﾊﾟｰｱｰﾑ	･WIPER-ARM	1					
60A	4167472	･･ｶﾊﾞｰ	･･COVER	1					
61	4151077	･ﾜｲﾊﾟｰﾌﾞﾚｰﾄﾞ	･WIPER-BLADE	1					
62	M500807	･ﾅｯﾄ	･NUT	1					
63	M430610	ｽｸﾘｭ	SCREW	3					
64	A590906	ﾜｯｼｬ;ｽﾌﾟﾘﾝｸﾞ	WASHER;SPRING	3					
65	A590106	ﾜｯｼｬ;ﾌﾟﾚｰﾝ	WASHER;PLANE	3					

ХАБТРЕЙД-ДВ

62

電 気 部 品 (3)
Electric Parts (3)

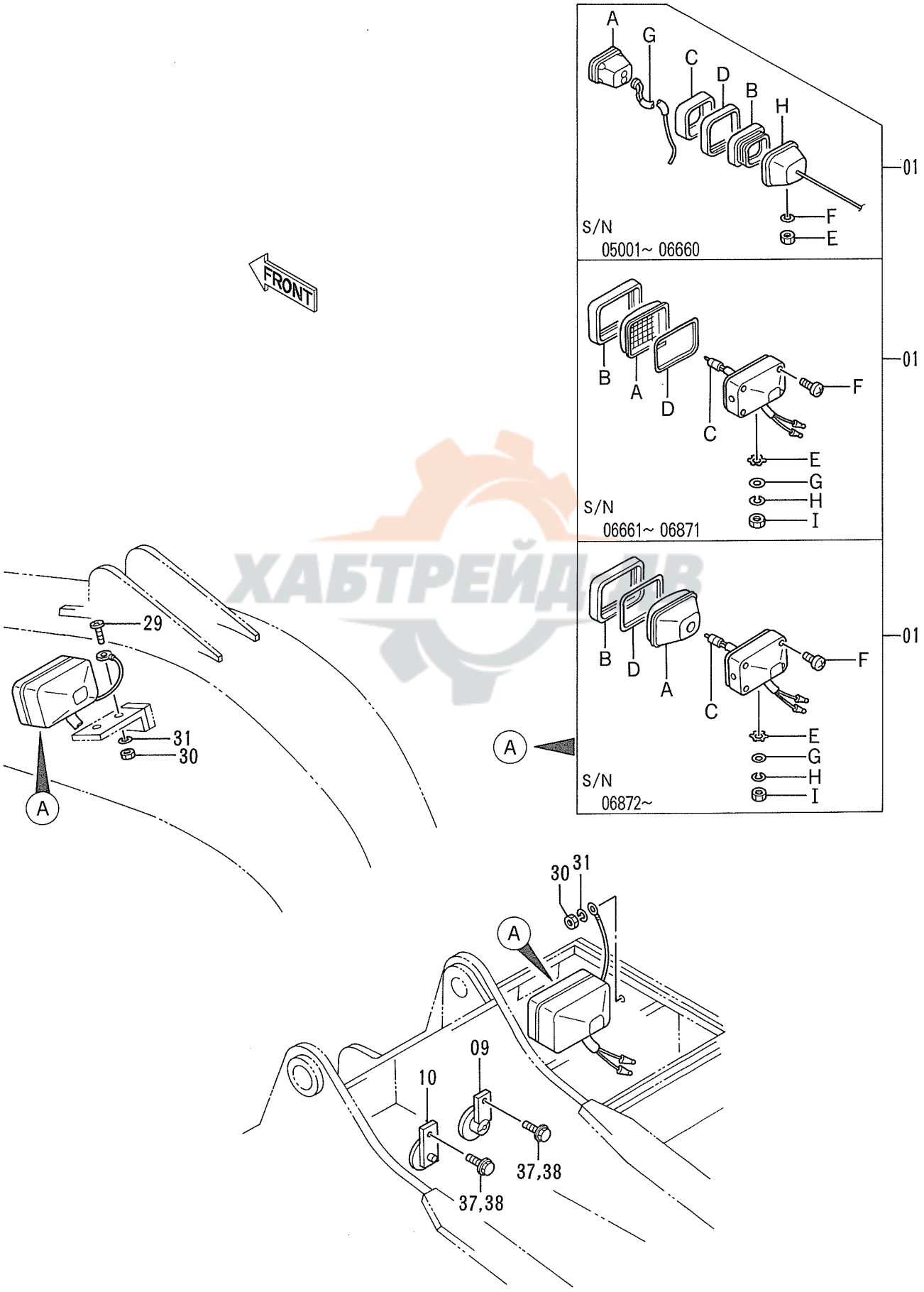

ХАБТРЕЙД.РУ

ﾃﾞﾝｷ ﾌﾞﾋﾝ (3)

ELECTRIC PARTS (3)

05001~

符号 ITEM	部品番号 PART NO.	部品名 PART NAME	or PART NAME CODE	数量 Q'TY	サービスコード S.C	適用号機 SERIAL NO.	互換性 ICA	代替部品 REPLACEABLE PART 部品番号 PART NO.	数量 Q'TY
01	4189254	ﾗﾝﾌﾟ;ﾍｯﾄﾞ ｱｯｾﾝ	LAMP;HEAD ASS'Y	2		05001~ 06660	Y	4295833	2
01A	4163596	･ﾗﾝﾌﾟ	･LAMP	1		05001~ 06660			
01B	4163597	･ﾎﾙﾀﾞ	･HOLDER	1		05001~ 06660			
01C	4208957	･ﾊﾞﾝﾄﾞ	･BAND	1		05001~ 06660			
01D	4208958	･ﾊﾞﾝﾄﾞ	･BAND	1		05001~ 06660			
01E	M501411	･ﾅｯﾄ	･NUT	1		05001~ 06660	Y	J952014	1
01F	A590914	･ﾜｯｼｬ;ｽﾌﾟﾘﾝｸﾞ	･WASHER;SPRING	1		05001~ 06660			
01G	4253033	･ﾊｰﾈｽ ｱｯｾﾝ	･HARNESS ASS'Y	1		05001~ 06660			
01H	4253032	･ﾊｳｼﾞﾝｸﾞ ｱｯｾﾝ	･HOUSING ASS'Y	1		05001~ 06660			
01	4295833	ﾗﾝﾌﾟ;ﾍｯﾄﾞ ｱｯｾﾝ	LAMP;HEAD ASS'Y	2	#	06661~ 06871	Y	4336570	2
,		(本体組付用)	(for assembly of machine)						
01	4314613	ﾗﾝﾌﾟ;ﾍｯﾄﾞ ｱｯｾﾝ	LAMP;HEAD ASS'Y	2	#S	06661~ 06871	Y	4326800	2
,		(輸送用)	(for transportation)						
01	4336570	ﾗﾝﾌﾟ;ﾍｯﾄﾞ ｱｯｾﾝ	LAMP;HEAD ASS'Y	2	#	06872~	I	4326800	2
,		(本体組付用)	(for assembly of machine)						
01	4326800	ﾗﾝﾌﾟ;ﾍｯﾄﾞ ｱｯｾﾝ	LAMP;HEAD ASS'Y	2	#S	06872~			
,		(輸送用)	(for transportation)						
01A	4307023	･ﾚﾝｽﾞ	･LENS	1	#	06661~ 06871			
01A	4326801	･ﾚﾝｽﾞ;ﾕﾆｯﾄ	･LENS;UNIT	1	#	06872~			
01B	4307024	･ﾌﾚｰﾑ	･FRAME	1	#	06661~ 06871			
01B	4326802	･ﾌﾚｰﾑ	･FRAME	1	#	06872~			
01C	4307025	･ﾊﾞﾙﾌﾞ	･BULB	1	#	06661~			
01D	4307028	･ｶﾞｽｹｯﾄ	･GASKET	1	#	06661~ 06871			
01D	4326803	･ｶﾞｽｹｯﾄ	･GASKET	1	#	06872~			
01E	4307026	･ﾜｯｼｬ	･WASHER	1	#	06661~			
01F	4307027	･ｽｸﾘｭ	･SCREW	1	#	06661~			
01G	A590114	･ﾜｯｼｬ	･WASHER	1	#	06661~			
01H	A590914	･ﾜｯｼｬ;ｽﾌﾟﾘﾝｸﾞ	･WASHER;SPRING	1	#	06661~			
01I	J952014	･ﾅｯﾄ	･NUT	1	#	06661~			
09	4198638	ﾎｰﾝ (H)	HORN (H)	1					
10	4198639	ﾎｰﾝ (L)	HORN (L)	1					
29	M430613	ｽｸﾘｭ	SCREW	1					
30	M500605	ﾅｯﾄ	NUT	2					
31	A590906	ﾜｯｼｬ;ｽﾌﾟﾘﾝｸﾞ	WASHER;SPRING	2					
37	J900825	ﾎﾞﾙﾄ	BOLT	2		~ 05247	I	J010825	2
37	J010825	ﾎﾞﾙﾄ;ｾﾑｽ	BOLT;SEMS	2		05248~			
38	A590908	ﾜｯｼｬ;ｽﾌﾟﾘﾝｸﾞ	WASHER;SPRING	2		~ 05247			

電 気 部 品 (4) 〈SDX〉
Electric Parts (4) 〈SDX〉

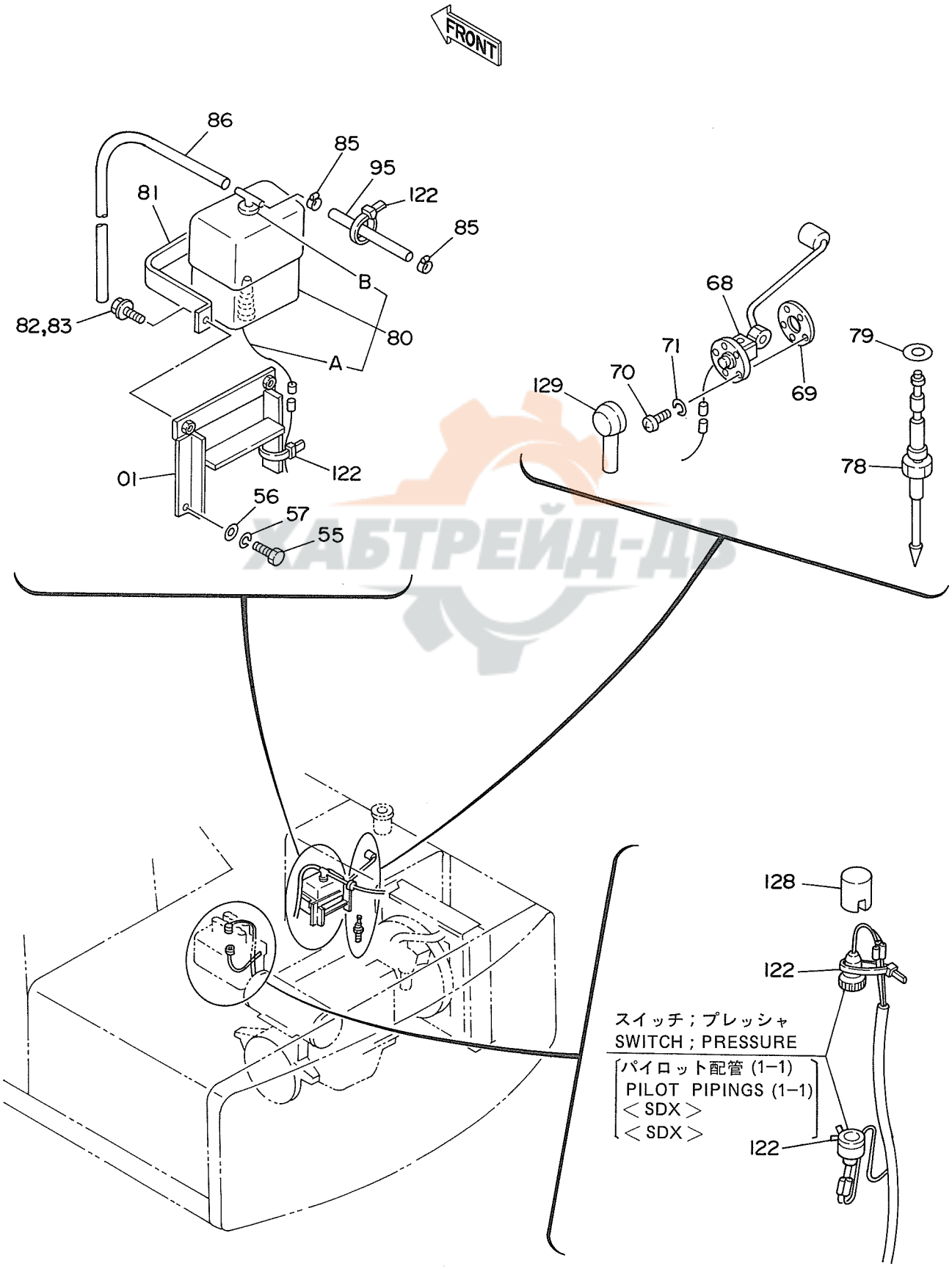

ХАБТРЕЙД-ДР

ﾃﾞﾝｷ ﾌﾞﾋﾝ (4) <SDX>

ELECTRIC PARTS (4) <SDX>

05001~

符号 ITEM	部品番号 PART NO.	部品名 PART NAME	or PART NAME CODE	数量 Q'TY	サービスコード S.C	適用号機 SERIAL NO.	互換性 ICA	代替部品 REPLACEABLE PART 部品番号 PART NO.	数量 Q'TY
01	9725423	ﾌﾞﾗｹｯﾄ	BRACKET	1					
55	J901225	ﾎﾞﾙﾄ	BOLT	2					
56	A590112	ﾜｯｼｬ;ﾌﾟﾚｰﾝ	WASHER;PLANE	2					
57	A590912	ﾜｯｼｬ;ｽﾌﾟﾘﾝｸﾞ	WASHER;SPRING	2					
68	4201926	ﾌﾛｰﾄ	FLOAT	1					
69	4504289	ﾊﾟｯｷﾝ	PACKING	1					
70	M430510	ｽｸﾘｭ	SCREW	5					
71	A590905	ﾜｯｼｬ;ｽﾌﾟﾘﾝｸﾞ	WASHER;SPRING	5					
78	4131643	ｽｲｯﾁ;ﾚﾍﾞﾙ	SWITCH;LEVEL	1		~ 05769	Y	4201927	1
78	4201927	ｽｲｯﾁ;ﾚﾍﾞﾙ	SWITCH;LEVEL	1		05770~			
79	4157648	ﾜｯｼｬ;ｼｰﾙ	WASHER;SEAL	1					
80	4130139	ﾀﾝｸ;ｳｵｰﾀ	TANK;WATER	1					
80A	4153251	･ｽｲｯﾁ;ﾚﾍﾞﾙ	･SWITCH;LEVEL	1					
80B	4153250	･ｷｬｯﾌﾟ	･CAP	1					
81	4180555	ｸﾗﾝﾌﾟ	CLAMP	1					
82	J901018	ﾎﾞﾙﾄ	BOLT	2		~ 05247	I	J011018	2
82	J011018	ﾎﾞﾙﾄ;ｾﾑｽ	BOLT;SEMS	2		05248~			
83	A590910	ﾜｯｼｬ;ｽﾌﾟﾘﾝｸﾞ	WASHER;SPRING	2		~ 05247			
85	4508575	ｸﾗﾝﾌﾟ;ﾎｰｽ	CLAMP;HOSE	2					
86	4142844	ﾎｰｽ;ﾋﾞﾆｰﾙ	HOSE;VINYL	1					
95	4206454	ﾎｰｽ;ｳｵｰﾀ	HOSE;WATER	1					
122	4055312	ｸﾘｯﾌﾟ;ﾊﾞﾝﾄﾞ	CLIP;BAND	4		~ 05005			
122	4055312	ｸﾘｯﾌﾟ;ﾊﾞﾝﾄﾞ	CLIP;BAND	4		05006~			
128	4207239	ｷｬｯﾌﾟ	CAP	1					
129	4207240	ｷｬｯﾌﾟ	CAP	1					

ХАБТРЕЙД-ДВ

64

電 気 部 品 (4) 〈DX〉
Electric Parts (4) 〈DX〉

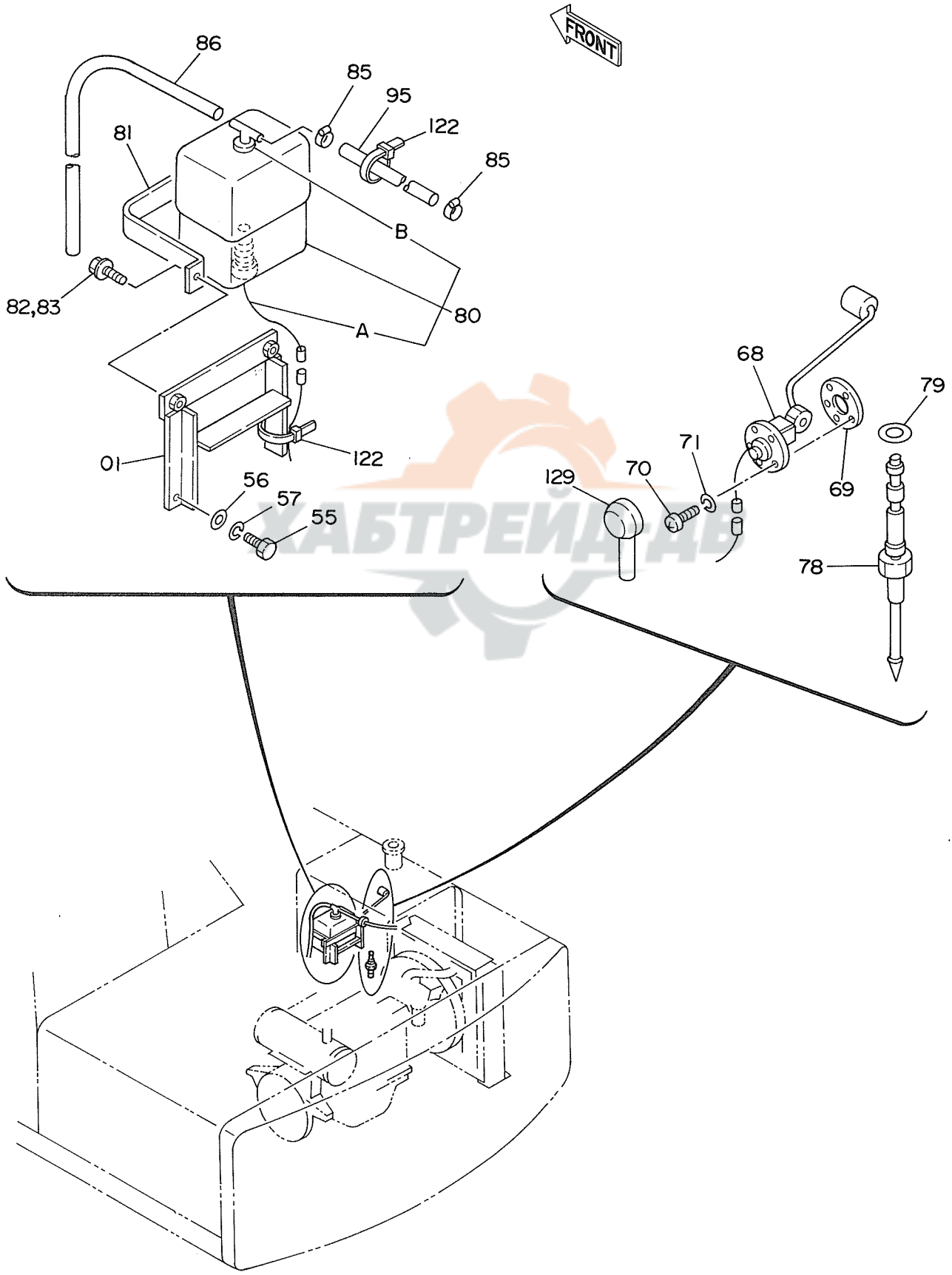

ХАБТРЕЙДДВ

ﾃﾞﾝｷ ﾌﾞﾋﾝ (4) <DX>

ELECTRIC PARTS (4) <DX>

05001~

符号 ITEM	部品番号 PART NO.	部品名 PART NAME	or PART NAME CODE	数量 Q'TY	サービスコード S.C	適用号機 SERIAL NO.	互換性 ICA	代替部品 REPLACEABLE PART 部品番号 PART NO.	数量 Q'TY
01	9725423	ﾌﾞﾗｹｯﾄ	BRACKET	1					
55	J901225	ﾎﾞﾙﾄ	BOLT	2					
56	A590112	ﾜｯｼｬ;ﾌﾟﾚｰﾝ	WASHER;PLANE	2					
57	A590912	ﾜｯｼｬ;ｽﾌﾟﾘﾝｸﾞ	WASHER;SPRING	2					
68	4201926	ﾌﾛｰﾄ	FLOAT	1					
69	4504289	ﾊﾟｯｷﾝ	PACKING	1					
70	M430510	ｽｸﾘｭ	SCREW	5					
71	A590905	ﾜｯｼｬ;ｽﾌﾟﾘﾝｸﾞ	WASHER;SPRING	5					
78	4131643	ｽｲｯﾁ;ﾚﾍﾞﾙ	SWITCH;LEVEL	1		~ 05769	Y	4201927	1
78	4201927	ｽｲｯﾁ;ﾚﾍﾞﾙ	SWITCH;LEVEL	1		05770~			
79	4157648	ﾜｯｼｬ;ｼｰﾙ	WASHER;SEAL	1					
80	4130139	ﾀﾝｸ;ｳｵｰﾀ	TANK;WATER	1					
80A	4153251	･ｽｲｯﾁ;ﾚﾍﾞﾙ	･SWITCH;LEVEL	1					
80B	4153250	･ｷｬｯﾌﾟ	･CAP	1					
81	4180555	ｸﾗﾝﾌﾟ	CLAMP	1					
82	J901018	ﾎﾞﾙﾄ	BOLT	2		~ 05247	I	J011018	2
82	J011018	ﾎﾞﾙﾄ;ｾﾑｽ	BOLT;SEMS	2		05248~			
83	A590910	ﾜｯｼｬ;ｽﾌﾟﾘﾝｸﾞ	WASHER;SPRING	2		~ 05247			
85	4508575	ｸﾗﾝﾌﾟ;ﾎｰｽ	CLAMP;HOSE	2					
86	4142844	ﾎｰｽ;ﾋﾞﾆｰﾙ	HOSE;VINYL	1					
95	4206454	ﾎｰｽ;ｳｵｰﾀ	HOSE;WATER	1					
122	4055312	ｸﾘｯﾌﾟ;ﾊﾞﾝﾄﾞ	CLIP;BAND	2					
129	4207240	ｷｬｯﾌﾟ	CAP	1					

ХАБТРЕЙД-АВ

電 気 部 品 (5) 〈SDX〉
Electric Parts (5) 〈SDX〉

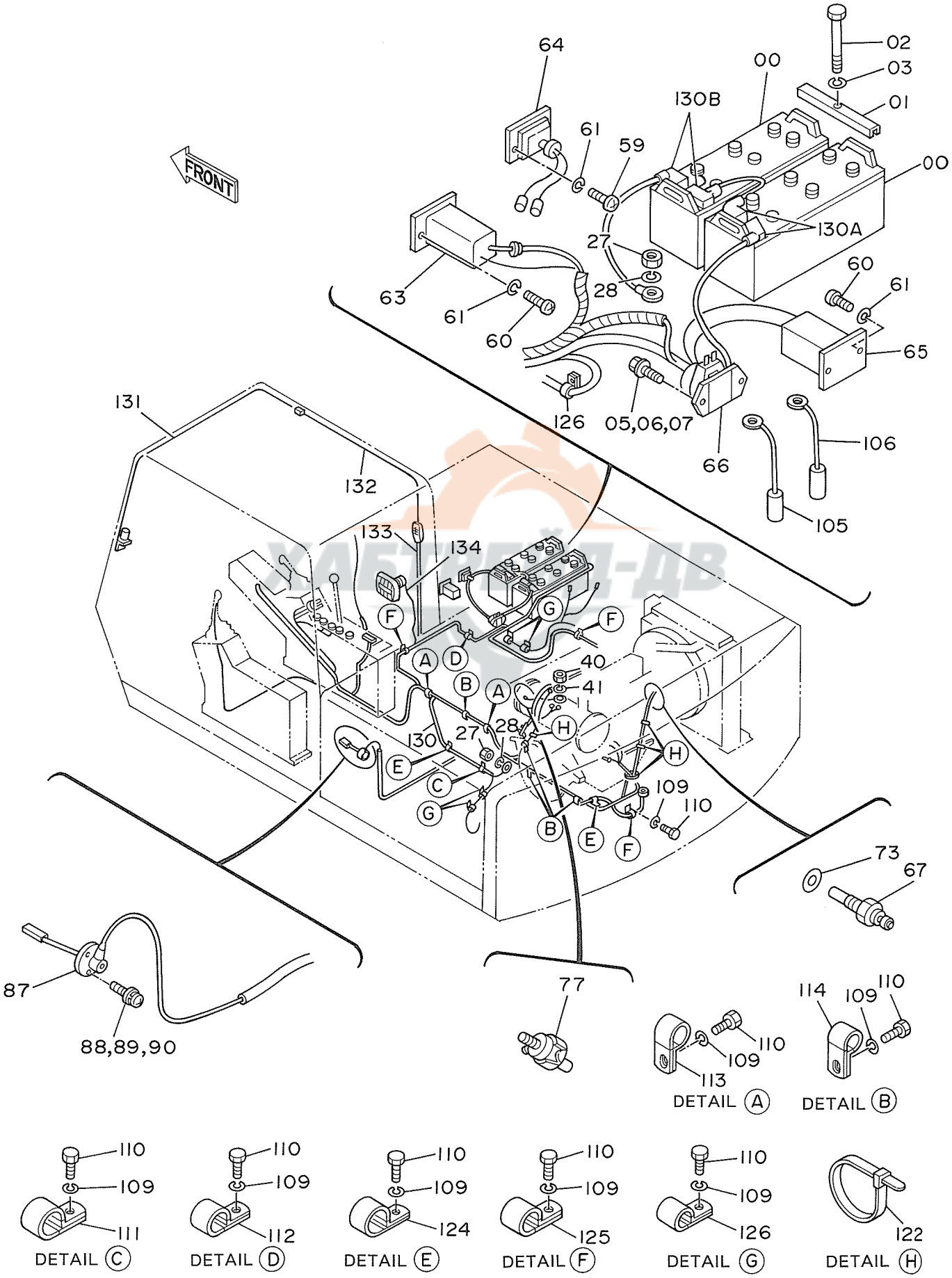

ﾃﾞﾝｷ ﾌﾞﾋﾝ (5) <SDX>

ELECTRIC PARTS (5) <SDX>

05001~

符号 ITEM	部品番号 PART NO.	部品名 PART NAME	PART NAME or CODE	数量 Q'TY	サービスコード S.C	適用号機 SERIAL NO.	互換性 ICA	代替部品 REPLACEABLE PART 部品番号 PART NO.	数量 Q'TY
00	4190698	ﾊﾞｯﾃﾘ	BATTERY	2		~ 05549	T	4237921	2
00	4237921	ﾊﾞｯﾃﾘ	BATTERY	2		05550~			
01	445214	ｻﾎﾟｰﾄ	SUPPORT	2					
02	4140208	ﾎﾞﾙﾄ	BOLT	2					
03	A590910	ﾜｯｼｬ;ｽﾌﾟﾘﾝｸﾞ	WASHER;SPRING	2					
05	J900828	ﾎﾞﾙﾄ	BOLT	2		~ 05247	I	J020828	2
05	J020828	ﾎﾞﾙﾄ;ｾﾑｽ	BOLT;SEMS	2		05248~			
06	A590908	ﾜｯｼｬ;ｽﾌﾟﾘﾝｸﾞ	WASHER;SPRING	2		~ 05247			
07	A590108	ﾜｯｼｬ;ﾌﾟﾚｰﾝ	WASHER;PLANE	2		~ 05247			
27	J950010	ﾅｯﾄ	NUT	2					
28	A590910	ﾜｯｼｬ;ｽﾌﾟﾘﾝｸﾞ	WASHER;SPRING	2					
40	M500807	ﾅｯﾄ	NUT	1					
41	A590908	ﾜｯｼｬ;ｽﾌﾟﾘﾝｸﾞ	WASHER;SPRING	1					
59	M430613	ｽｸﾘｭ	SCREW	2					
60	M430620	ｽｸﾘｭ	SCREW	4					
61	A590906	ﾜｯｼｬ;ｽﾌﾟﾘﾝｸﾞ	WASHER;SPRING	6					
63	4205749	ﾘﾚｰ;ｾﾌﾃｲ	RELAY;SAFETY	1	Z				
64	4172004	ﾚｷﾞｭﾚｰﾀ	REGULATOR	1	Z				
65	4167794	ﾘﾚｰ;ｴﾏｰｼﾞｪﾝｼｰ	RELAY;EMERGENCY	1	Z				
66	4168218	ﾘﾚｰ;ﾊﾞｯﾃﾘ	RELAY;BATTERY	1	Z				
67	4187223	ﾕﾆｯﾄ	UNIT	1					
73	4164304	ﾊﾟｯｷﾝ	PACKING	1	Z				
77	4148963	ｲﾝｼﾞｹｰﾀ	INDICATOR	1					
87	4151888	ｽｲｯﾁ;ﾚﾍﾞﾙ	SWITCH;LEVEL	1					
88	M430513	ｽｸﾘｭ	SCREW	3		~ 05247	I	J460514	3
88	J460514	ｽｸﾘｭ;ｾﾑｽ	SCREW;SEMS	3		05248~			
89	A590905	ﾜｯｼｬ;ｽﾌﾟﾘﾝｸﾞ	WASHER;SPRING	3		~ 05247			
90	A590105	ﾜｯｼｬ;ﾌﾟﾚｰﾝ	WASHER;PLANE	3		~ 05247			
105	4191038	ﾋｭｰｽﾞﾌﾞﾙﾘﾝｸ	FUSIBLE-LINK	1					
106	4191773	ﾋｭｰｽﾞﾌﾞﾙﾘﾝｸ	FUSIBLE-LINK	1					
109	A590910	ﾜｯｼｬ;ｽﾌﾟﾘﾝｸﾞ	WASHER;SPRING	28		~ 05005			
109	A590910	ﾜｯｼｬ;ｽﾌﾟﾘﾝｸﾞ	WASHER;SPRING	29		05006~			
110	J901018	ﾎﾞﾙﾄ	BOLT	28		~ 05005			
110	J901018	ﾎﾞﾙﾄ	BOLT	29		05006~			
111	4190261	ｸﾘｯﾌﾟ	CLIP	1					
112	4190253	ｸﾘｯﾌﾟ	CLIP	3					
113	4190277	ｸﾘｯﾌﾟ	CLIP	3					
114	4192035	ｸﾘｯﾌﾟ	CLIP	4					
122	4055312	ｸﾘｯﾌﾟ;ﾊﾞﾝﾄﾞ	CLIP;BAND	6		~ 05005			
122	4055312	ｸﾘｯﾌﾟ;ﾊﾞﾝﾄﾞ	CLIP;BAND	7		05006~			

ХАБТРЕЙД-ДВ

電 気 部 品 (5) 〈SDX〉
Electric Parts (5) 〈SDX〉

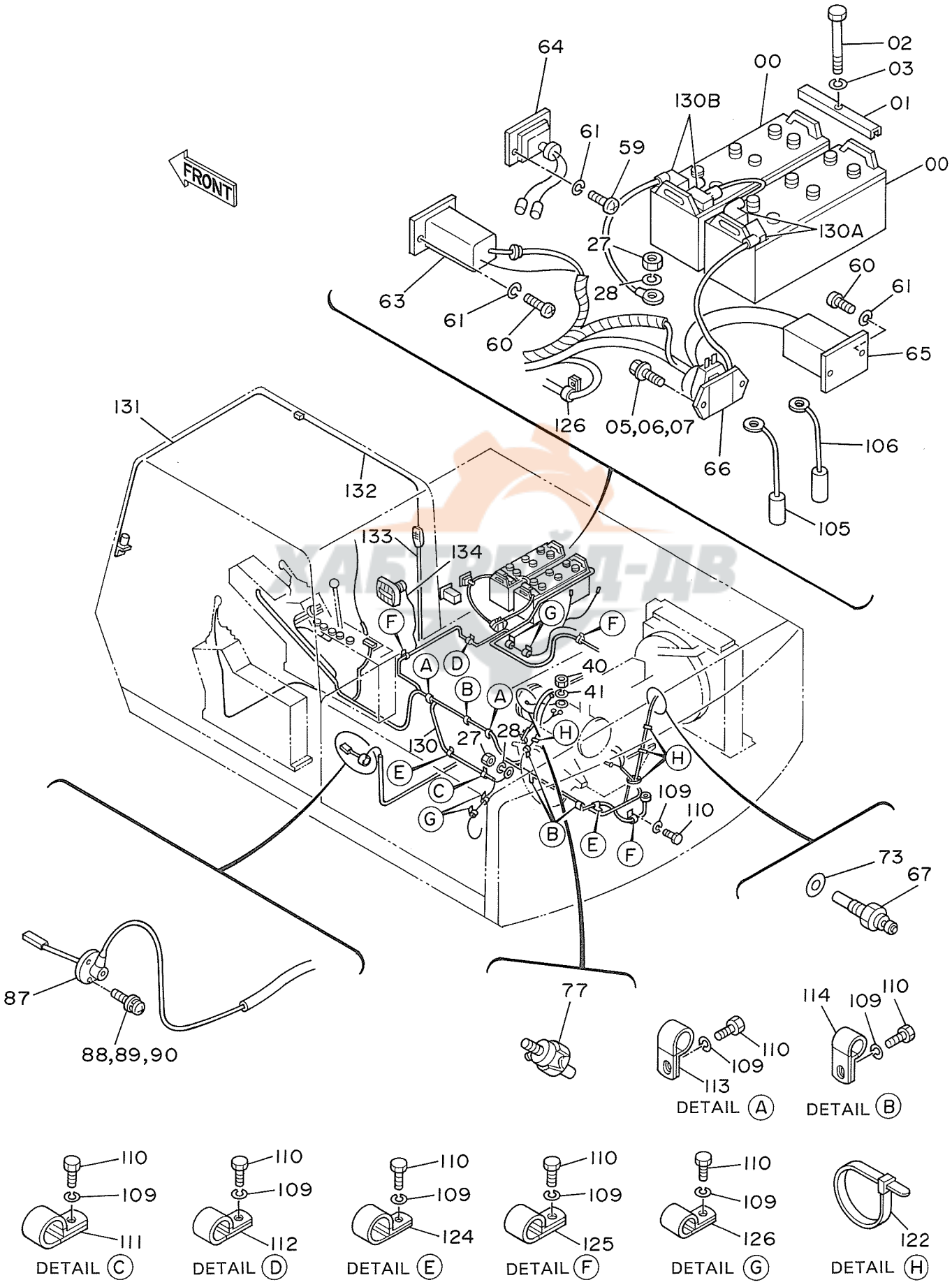

ﾃﾞﾝｷ ﾌﾞﾋﾝ (5) <SDX>

ELECTRIC PARTS (5) <SDX>

05001~

符号 ITEM	部品番号 PART NO.	部品名 PART NAME	PART NAME or CODE	数量 Q'TY	サービスコード S.C	適用号機 SERIAL NO.	互換性 ICA	代替部品 REPLACEABLE PART 部品番号 PART NO.	数量 Q'TY
124	4190275	ｸﾘｯﾌﾟ	CLIP	2					
125	4190273	ｸﾘｯﾌﾟ	CLIP	8					
126	4190271	ｸﾘｯﾌﾟ	CLIP	8					
130	4200295	ﾊｰﾈｽ;ﾜｲﾔ	HARNESS;WIRE	1					
130A	4256240	･ｷｬｯﾌﾟ	･CAP	2					
130B	4256241	･ｷｬｯﾌﾟ	･CAP	2					
131	4229055	ﾊｰﾈｽ;ﾜｲﾔ	HARNESS;WIRE	1					
,		(ﾜｲﾊﾟｰ ~ ﾁｭｰｹｲCN)	(WIPER ~ CONNECTOR)						
132	4229056	ﾊｰﾈｽ;ﾜｲﾔ	HARNESS;WIRE	1					
,		(ﾜｲﾊﾟｰﾁｭｰｹｲCN ~ SW)	(WIPER CONNECTOR ~ SW)						
133	4229057	ﾊｰﾈｽ;ﾜｲﾔ	HARNESS;WIRE	1					
,		(ﾙｰﾑﾗﾝﾌﾟ)	(ROOM LAMP)						
134	4229058	ﾊｰﾈｽ;ﾜｲﾔ (ｽﾋﾟｰｶ)	HARNESS;WIRE (SPEAKER)	1					

ХАБТРЕЙД-ДВ

電 気 部 品 (5) 〈DX〉
Electric Parts (5) 〈DX〉

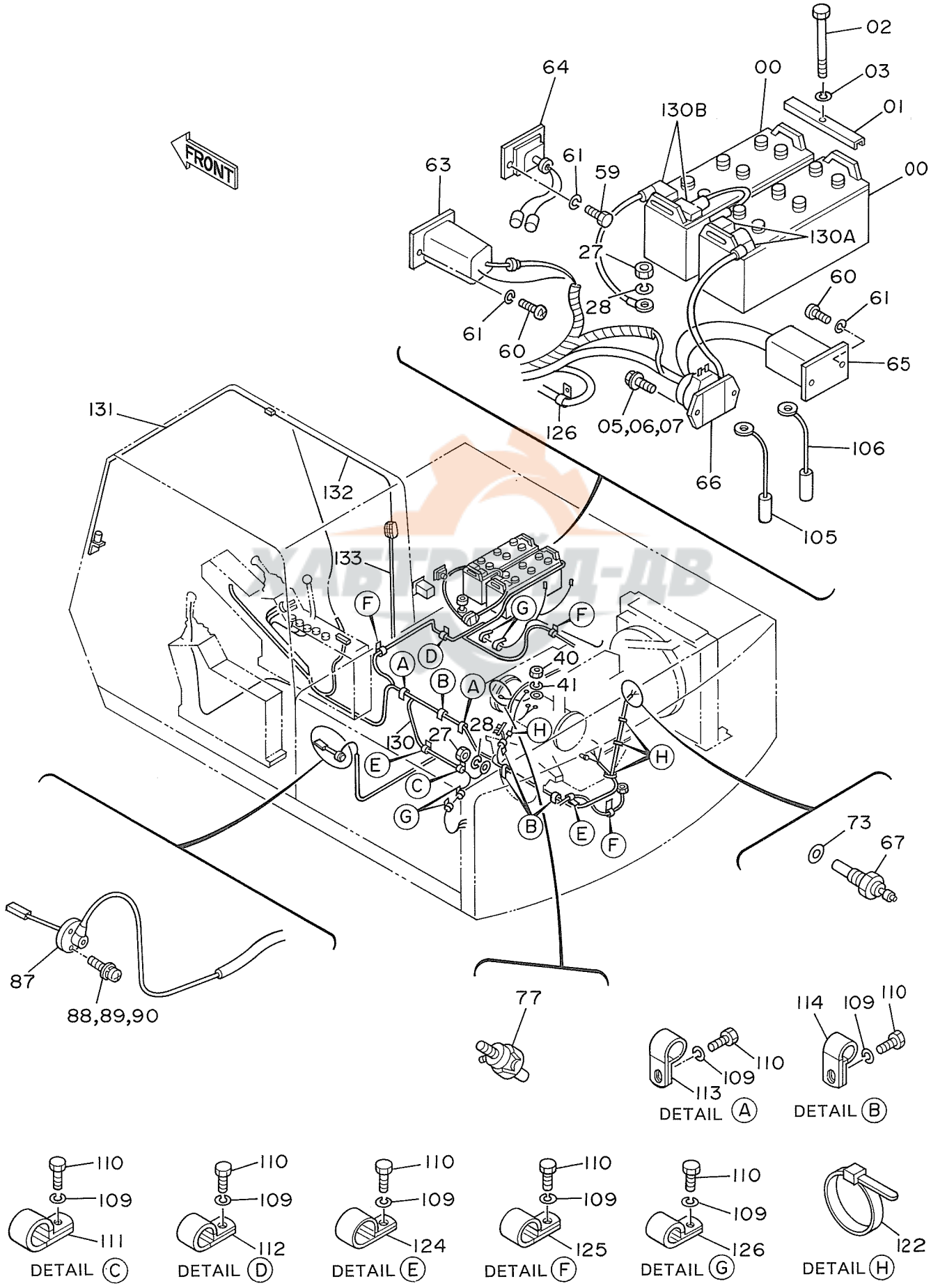

ﾃﾞﾝｷ ﾌﾞﾋﾝ (5) <DX>

ELECTRIC PARTS (5) <DX>

05001~

符号 ITEM	部品番号 PART NO.	部品名 PART NAME	PART NAME or CODE	数量 Q'TY	サービスコード S.C	適用号機 SERIAL NO.	互換性 ICA	代替部品 REPLACEABLE PART 部品番号 PART NO.	数量 Q'TY
00	4190698	ﾊﾞｯﾃﾘ	BATTERY	2		~ 05549	T	4237921	2
00	4237921	ﾊﾞｯﾃﾘ	BATTERY	2		05550~			
01	445214	ｻﾎﾟｰﾄ	SUPPORT	2					
02	4140208	ﾎﾞﾙﾄ	BOLT	2					
03	A590910	ﾜｯｼｬ;ｽﾌﾟﾘﾝｸﾞ	WASHER;SPRING	2					
05	J900828	ﾎﾞﾙﾄ	BOLT	2		~ 05247	I	J020828	2
05	J020828	ﾎﾞﾙﾄ;ｾﾑｽ	BOLT;SEMS	2		05248~			
06	A590908	ﾜｯｼｬ;ｽﾌﾟﾘﾝｸﾞ	WASHER;SPRING	2		~ 05247			
07	A590108	ﾜｯｼｬ;ﾌﾟﾚｰﾝ	WASHER;PLANE	2		~ 05247			
27	J950010	ﾅｯﾄ	NUT	2					
28	A590910	ﾜｯｼｬ;ｽﾌﾟﾘﾝｸﾞ	WASHER;SPRING	2					
40	M500807	ﾅｯﾄ	NUT	1					
41	A590908	ﾜｯｼｬ;ｽﾌﾟﾘﾝｸﾞ	WASHER;SPRING	1					
59	M430613	ｽｸﾘｭ	SCREW	2					
60	M430620	ｽｸﾘｭ	SCREW	4					
61	A590906	ﾜｯｼｬ;ｽﾌﾟﾘﾝｸﾞ	WASHER;SPRING	6					
63	4205749	ﾘﾚｰ;ｾﾌﾃｲ	RELAY;SAFETY	1	Z				
64	4172004	ﾚｷﾞｭﾚｰﾀ	REGULATOR	1	Z				
65	4167794	ﾘﾚｰ;ｴﾏｰｼﾞｴﾝｼｰ	RELAY;EMERGENCY	1	Z				
66	4168218	ﾘﾚｰ;ﾊﾞｯﾃﾘ	RELAY;BATTERY	1	Z				
67	4187223	ﾕﾆｯﾄ	UNIT	1					
73	4164304	ﾊﾟｯｷﾝ	PACKING	1	Z				
77	4148963	ｲﾝｼﾞｹｰﾀ	INDICATOR	1					
87	4151888	ｽｲｯﾁ;ﾚﾍﾞﾙ	SWITCH;LEVEL	1					
88	M430513	ｽｸﾘｭ	SCREW	3		~ 05247	I	J460514	3
88	J460514	ｽｸﾘｭ;ｾﾑｽ	SCREW;SEMS	3		05248~			
89	A590905	ﾜｯｼｬ;ｽﾌﾟﾘﾝｸﾞ	WASHER;SPRING	3		~ 05247			
90	A590105	ﾜｯｼｬ;ﾌﾟﾚｰﾝ	WASHER;PLANE	3		~ 05247			
105	4191038	ﾋｭｰｼﾞﾌﾞﾙﾘﾝｸ	FUSIBLE-LINK	1					
106	4191773	ﾋｭｰｼﾞﾌﾞﾙﾘﾝｸ	FUSIBLE-LINK	1					
109	A590910	ﾜｯｼｬ;ｽﾌﾟﾘﾝｸﾞ	WASHER;SPRING	26					
110	J901018	ﾎﾞﾙﾄ	BOLT	26					
111	4190261	ｸﾘｯﾌﾟ	CLIP	1					
112	4190253	ｸﾘｯﾌﾟ	CLIP	3					
113	4190277	ｸﾘｯﾌﾟ	CLIP	3					
114	4192035	ｸﾘｯﾌﾟ	CLIP	4					
122	4055312	ｸﾘｯﾌﾟ;ﾊﾞﾝﾄﾞ	CLIP;BAND	6					
124	4190275	ｸﾘｯﾌﾟ	CLIP	2					
125	4190273	ｸﾘｯﾌﾟ	CLIP	8					
126	4190271	ｸﾘｯﾌﾟ	CLIP	6					

ХАБТ-ЕИД-АВ

電 気 部 品 (5) 〈DX〉
Electric Parts (5) 〈DX〉

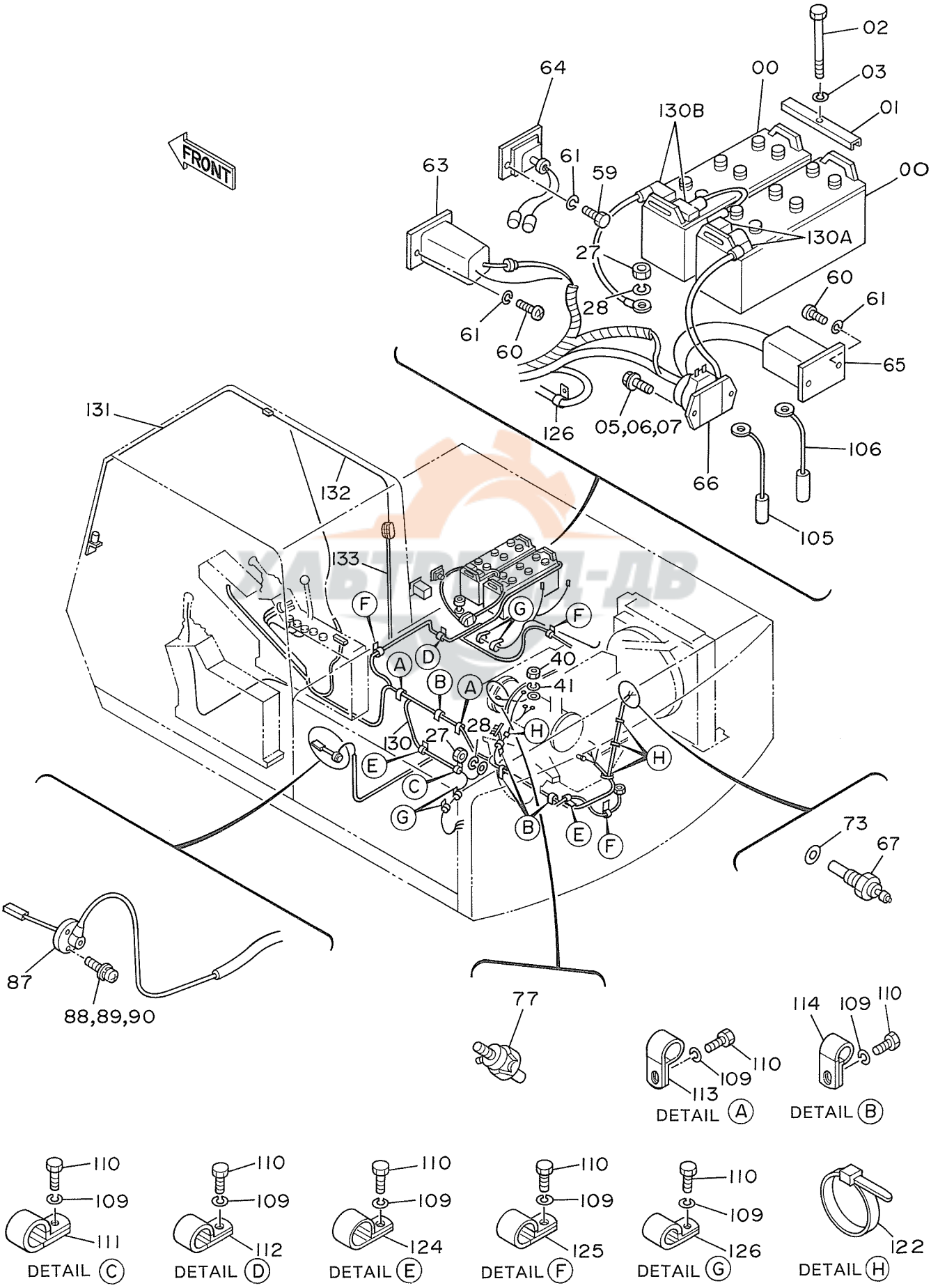

ﾃﾞﾝｷ ﾌﾞﾋﾝ (5) <DX>

ELECTRIC PARTS (5) <DX>

05001~

符号 ITEM	部品番号 PART NO.	部品名 PART NAME	or PART NAME CODE	数量 Q'TY	サービスコード S.C	適用号機 SERIAL NO.	互換性 ICA	代替部品 REPLACEABLE PART 部品番号 PART NO.	代替部品 REPLACEABLE PART 数量 Q'TY
130	4200295	ﾊｰﾈｽ;ﾜｲﾔ	HARNESS;WIRE	1					
130A	4256240	･ｷｬｯﾌﾟ	･CAP	2					
130B	4256241	･ｷｬｯﾌﾟ	･CAP	2					
131	4229055	ﾊｰﾈｽ;ﾜｲﾔ	HARNESS;WIRE	1					
，		(ﾜｲﾊﾟｰ ~ ﾁｭｰｹｲCN)	(WIPER ~ CONNECTOR)						
132	4229056	ﾊｰﾈｽ;ﾜｲﾔ	HARNESS;WIRE	1					
，		(ﾜｲﾊﾟｰﾁｭｰｹｲCN ~ SW)	(WIPER CONNECTOR ~ SW)						
133	4229057	ﾊｰﾈｽ;ﾜｲﾔ	HARNESS;WIRE	1					
，		(ﾙｰﾑﾗﾝﾌﾟ)	(ROOM LAMP)						

ХАБТРЕЙД-ДВ

キャブグループ〈SDX〉
Cab Group〈SDX〉

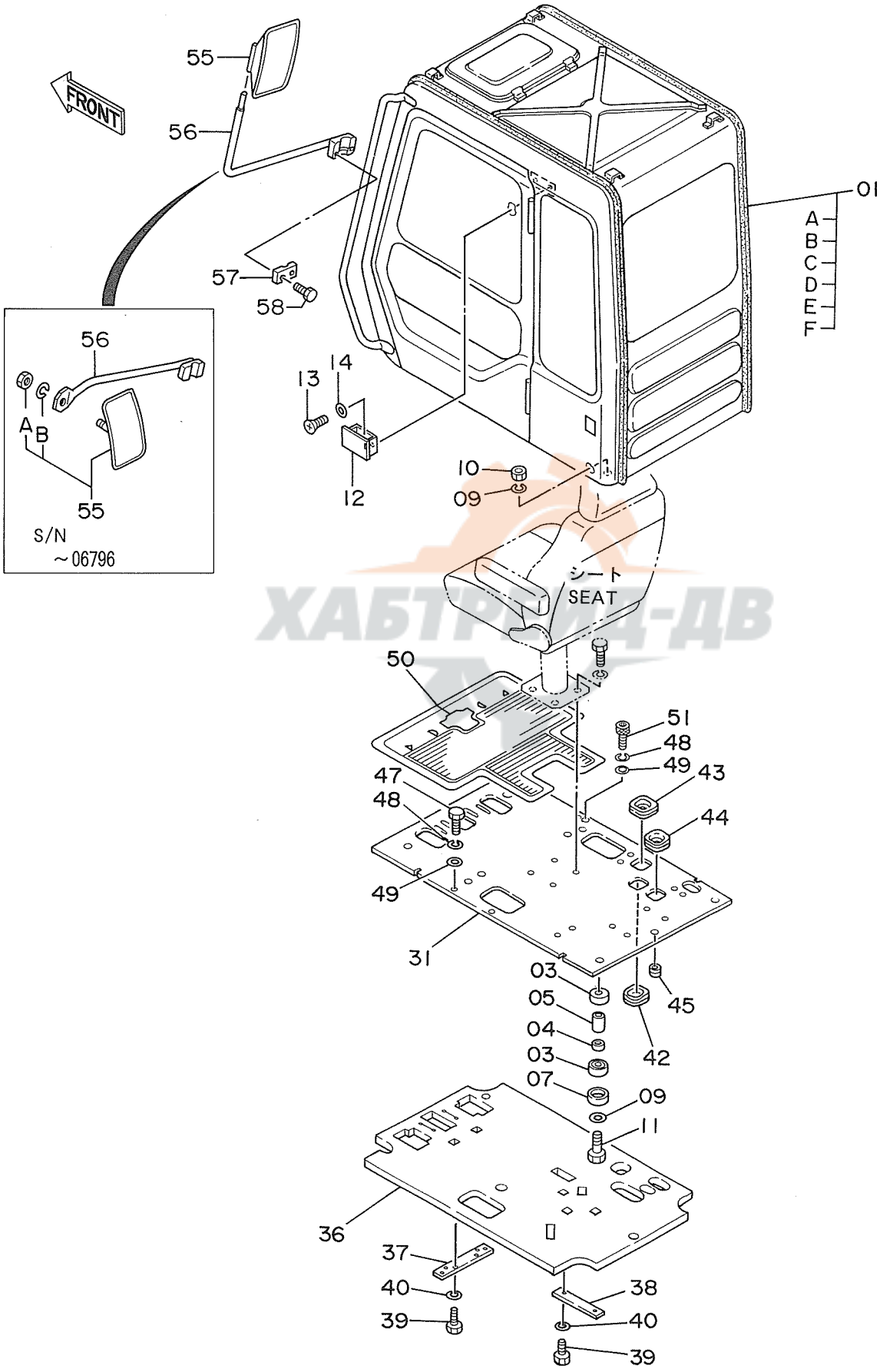

ХАБТРЕЙД-ДВ

ｷｬﾌﾞ ｸﾞﾙｰﾌﾞ <SDX>

CAB GROUP <SDX>

05001~

符号 ITEM	部品番号 PART NO.	部品名 PART NAME	or PART NAME CODE	数量 Q'TY	サービスコード S.C	適用号機 SERIAL NO.	互換性 ICA	代替部品 REPLACEABLE PART 部品番号 PART NO.	数量 Q'TY
01	4186740	ｷｬﾌﾞ ｱｯｾﾝ <SDX>	CAB ASS'Y <SDX>	1					
01A	+++++++	･ｷｬﾌﾞ (1) <SDX>	･CAB (1) <SDX>	1					
,		<詳細ﾊ 別ﾍﾟｰｼﾞ参照>	<for details: see separate page>						
01B	+++++++	･ｷｬﾌﾞ (2)	･CAB (2)	1					
,		<詳細ﾊ 別ﾍﾟｰｼﾞ参照>	<for details: see separate page>						
01C	+++++++	･ｷｬﾌﾞ (3) <SDX>	･CAB (3) <SDX>	1					
,		<詳細ﾊ 別ﾍﾟｰｼﾞ参照>	<for details: see separate page>						
01D	+++++++	･ｷｬﾌﾞ (4)	･CAB (4)	1					
,		<詳細ﾊ 別ﾍﾟｰｼﾞ参照>	<for details: see separate page>						
01E	+++++++	･ｷｬﾌﾞ (5) <SDX>	･CAB (5) <SDX>	1					
,		<詳細ﾊ 別ﾍﾟｰｼﾞ参照>	<for details: see separate page>						
01F	+++++++	･ｷｬﾌﾞ (6)	･CAB (6)	1					
,		<詳細ﾊ 別ﾍﾟｰｼﾞ参照>	<for details: see separate page>						
03	4203877	ﾗﾊﾞｰ	RUBBER	8					
04	4200085	ﾗﾊﾞｰ	RUBBER	4					
05	4200086	ｽﾍﾟｰｻ	SPACER	4					
07	4203878	ｽﾄｯﾊﾟ	STOPPER	4					
09	4114405	ﾜｯｼｬ	WASHER	8					
10	M660016	ﾅｯﾄ;U	NUT;U	4					
11	4203189	ﾎﾞﾙﾄ	BOLT	4					
12	4146719	ｱｼｭﾄﾚｲ	ASHTRAY	1					
13	M430510	ｽｸﾘｭ	SCREW	2					
14	A590105	ﾜｯｼｬ	WASHER	2					
31	6008550	ﾌﾟﾚｰﾄ	PLATE	1					
36	2024676	ｸﾞﾗｽｳｰﾙ	GLASSWOOL	1					
37	4205043	ﾌﾟﾚｰﾄ	PLATE	1					
38	4204646	ﾌﾟﾚｰﾄ	PLATE	1					
39	J901020	ﾎﾞﾙﾄ	BOLT	4					
40	A590910	ﾜｯｼｬ;ｽﾌﾟﾘﾝｸﾞ	WASHER;SPRING	4					
42	4205080	ﾌﾞｯｼﾝｸﾞ;ﾗﾊﾞｰ	BUSHING;RUBBER	1					
43	4205081	ﾌﾞｯｼﾝｸﾞ;ﾗﾊﾞｰ	BUSHING;RUBBER	1					
44	4205082	ﾌﾞｯｼﾝｸﾞ;ﾗﾊﾞｰ	BUSHING;RUBBER	1					
45	4205084	ﾌﾞｯｼﾝｸﾞ;ﾗﾊﾞｰ	BUSHING;RUBBER	1					
47	J901030	ﾎﾞﾙﾄ	BOLT	2					
48	A590910	ﾜｯｼｬ;ｽﾌﾟﾘﾝｸﾞ	WAHER;SPRING	4					
49	4114402	ﾜｯｼｬ	WASHER	4					
50	1011396	ﾏｯﾄ;ﾌﾛｱ	MAT;FLOOR	1					
51	4208498	ﾎﾞﾙﾄ;ｿｹｯﾄ	BOLT;SOCKET	2					
55	4093058	ﾐﾗｰ	MIRROR	1	#OP	~ 06796	T	4165676	1
,								8056067	1

ХАБТРЕЙД-АВ

7°

キャブグループ〈SDX〉
Cab Group〈SDX〉

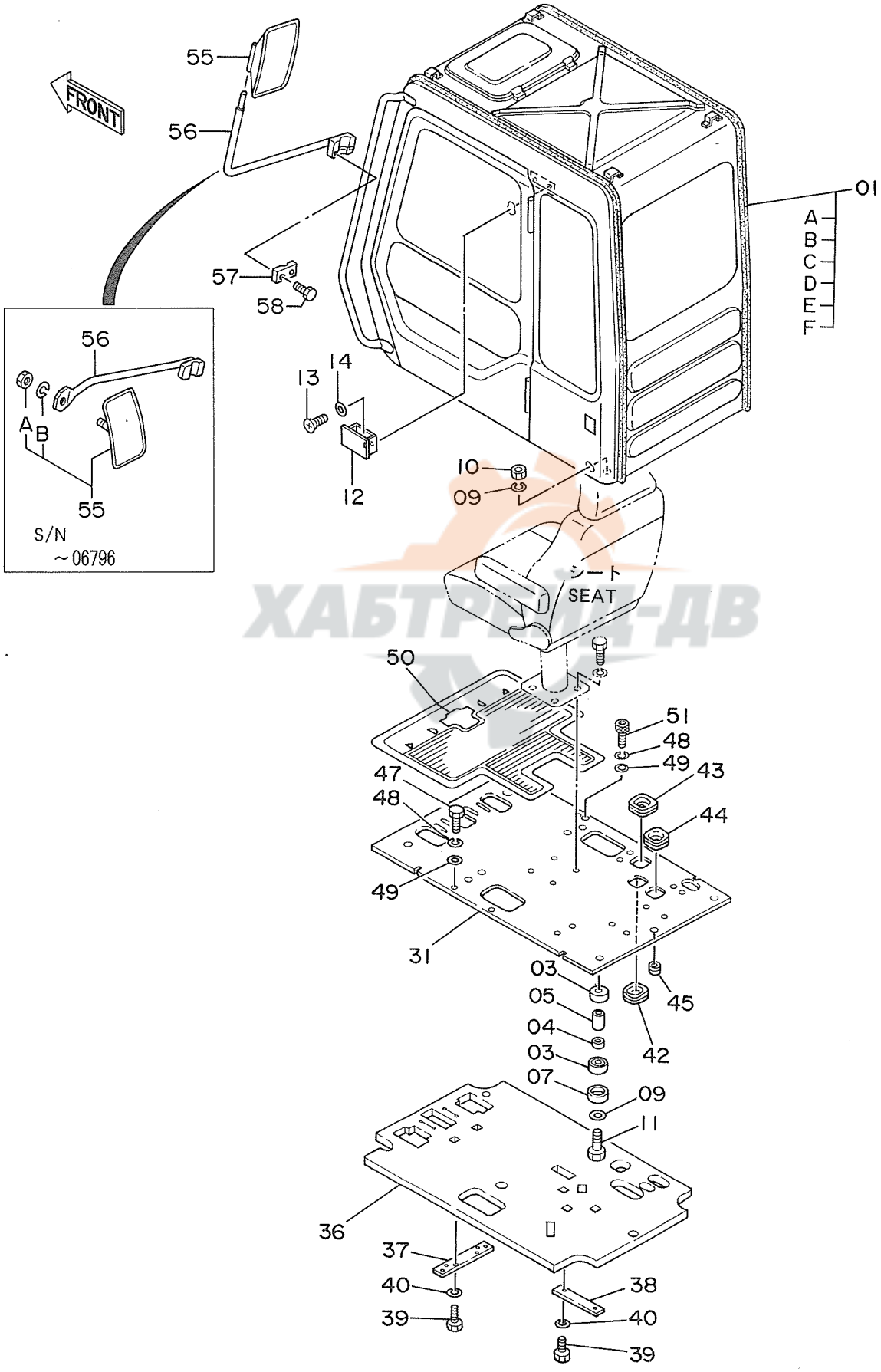

ХАБТРЕЙД-ДВ

キャブ グループ <SDX>

CAB GROUP <SDX>

05001~

符号 ITEM	部品番号 PART NO.	部品名 PART NAME	or PART NAME CODE	数量 Q'TY	サービスコード S.C	適用号機 SERIAL NO.	互換性 ICA	代替部品 REPLACEABLE PART 部品番号 PART NO.	数量 Q'TY
55	4165676	ミラー	MIRROR	1	#OP	06797~			
55A	M500807	・ナット	・NUT	1	#OP	~ 06796			
55B	A590908	・ワッシヤ;スプリング	・WASHER;SPRING	1	#OP	~ 06796			
56	8048596	ステー	STAY	1	#OP	~ 06796	T	8056067	1
↓								4165676	1
56	8056067	ステー	STAY	1	#OP	06797~			
57	4201411	クランプ	CLAMP	1	#OP				
58	J010845	ボルト;セムス	BOLT;SEMS	2	#OP				

ХАБТРЕЙД-ДВ

キャブグループ〈DX〉
Cab Group〈DX〉

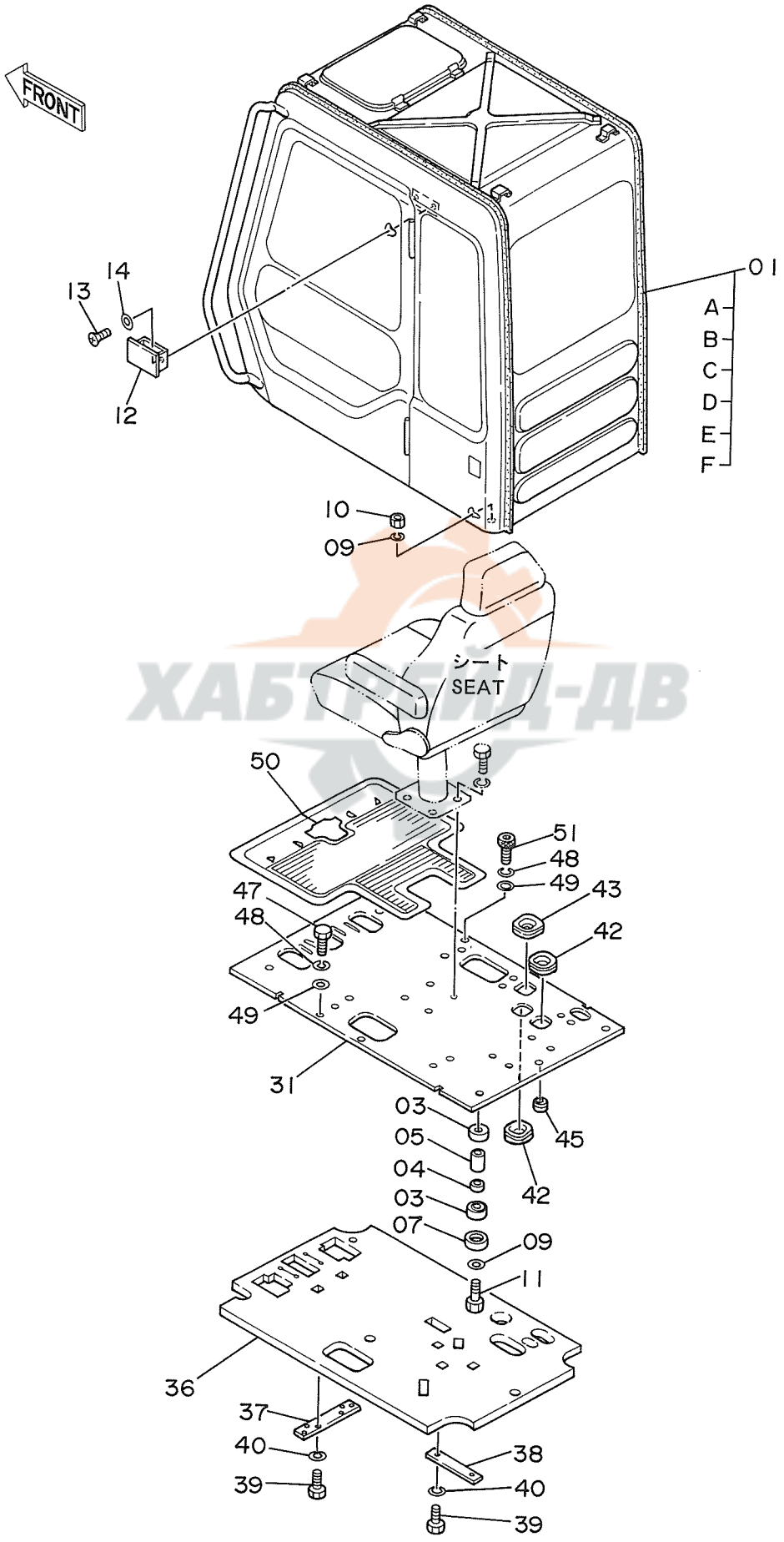

ХАБТРАЙД-ДВ

ｷｬﾌﾞ ｸﾞﾙｰﾌﾞ <DX>

CAB GROUP <DX>

05001~

符号 ITEM	部品番号 PART NO.	部品名 PART NAME	or PART NAME CODE	数量 Q'TY	サービスコード S.C	適用号機 SERIAL NO.	互換性 ICA	代替部品 REPLACEABLE PART 部品番号 PART NO.	数量 Q'TY
01	4208933	ｷｬﾌﾞ ｱｯｾﾝ <DX>	CAB ASS'Y <DX>	1					
01A	+++++++	･ｷｬﾌﾞ (1) <DX>	･CAB (1) <DX>	1					
，		<詳細ﾊ 別ﾍﾟｰｼﾞ参照>	<for details: see separate page>						
01B	+++++++	･ｷｬﾌﾞ (2)	･CAB (2)	1					
，		<詳細ﾊ 別ﾍﾟｰｼﾞ参照>	<for details: see separate page>						
01C	+++++++	･ｷｬﾌﾞ (3) <DX>	･CAB (3) <DX>	1					
，		<詳細ﾊ 別ﾍﾟｰｼﾞ参照>	<for details: see separate page>						
01D	+++++++	･ｷｬﾌﾞ (4)	･CAB (4)	1					
，		<詳細ﾊ 別ﾍﾟｰｼﾞ参照>	<for details: see separate page>						
01E	+++++++	･ｷｬﾌﾞ (5) <DX>	･CAB (5) <DX>	1					
，		<詳細ﾊ 別ﾍﾟｰｼﾞ参照>	<for details: see separate page>						
01F	+++++++	･ｷｬﾌﾞ (6)	･CAB (6)	1					
，		<詳細ﾊ 別ﾍﾟｰｼﾞ参照>	<for details: see separate page>						
03	4203877	ﾗﾊﾞｰ	RUBBER	8					
04	4200085	ﾗﾊﾞｰ	RUBBER	4					
05	4200086	ｽﾍﾟｰｻ	SPACER	4					
07	4203878	ｽﾄｯﾊﾟ	STOPPER	4					
09	4114405	ﾜｯｼｬ	WASHER	8					
10	M660016	ﾅｯﾄ;U	NUT;U	4					
11	4203189	ﾎﾞﾙﾄ	BOLT	4					
12	4146719	ｱｼｭﾄﾚｲ	ASHTRAY	1					
13	M430510	ｽｸﾘｭ	SCREW	2					
14	A590105	ﾜｯｼｬ	WASHER	2					
31	6008550	ﾌﾟﾚｰﾄ	PLATE	1					
36	2024676	ｸﾞﾗｽｳｰﾙ	GLASSWOOL	1					
37	4205043	ﾌﾟﾚｰﾄ	PLATE	1					
38	4204646	ﾌﾟﾚｰﾄ	PLATE	1					
39	J901020	ﾎﾞﾙﾄ	BOLT	4					
40	A590910	ﾜｯｼｬ;ｽﾌﾟﾘﾝｸﾞ	WASHER;SPRING	4					
42	4205080	ﾌﾞｯｼﾝｸﾞ;ﾗﾊﾞｰ	BUSHING;RUBBER	2					
43	4205081	ﾌﾞｯｼﾝｸﾞ;ﾗﾊﾞｰ	BUSHING;RUBBER	1					
45	4205084	ﾌﾞｯｼﾝｸﾞ;ﾗﾊﾞｰ	BUSHING;RUBBER	1					
47	J901030	ﾎﾞﾙﾄ	BOLT	2					
48	A590910	ﾜｯｼｬ;ｽﾌﾟﾘﾝｸﾞ	WAHER;SPRING	4					
49	4114402	ﾜｯｼｬ	WASHER	4					
50	1011396	ﾏｯﾄ;ﾌﾛｱ	MAT;FLOOR	1					
51	4208498	ﾎﾞﾙﾄ;ｿｹｯﾄ	BOLT;SOCKET	2					

ХАБТРЕЙД-АВ

72

キャブ (1) 〈SDX〉
Cab (1) 〈SDX〉

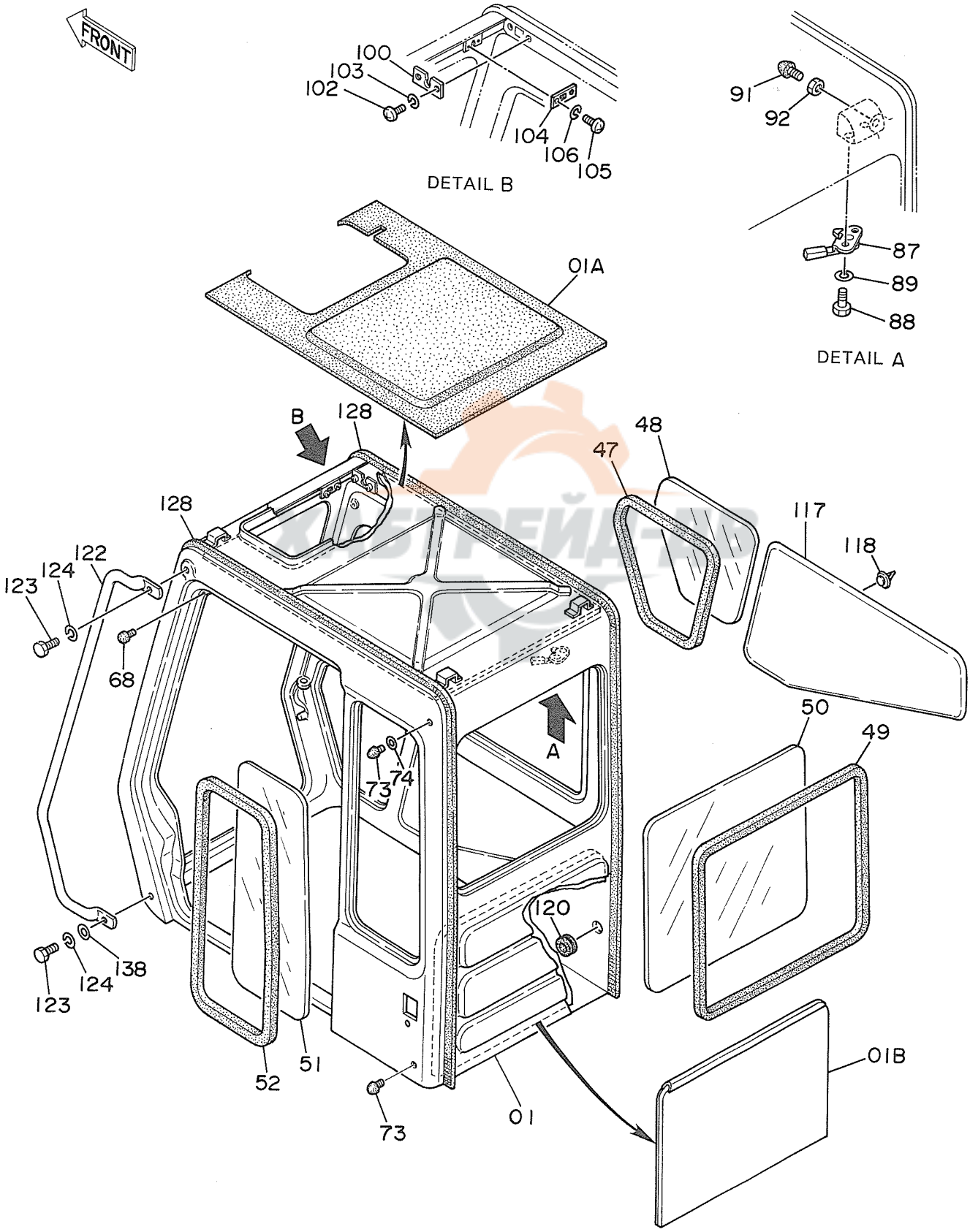

ｷｬﾌﾞ (1) <SDX>
CAB (1) <SDX>

05001~

符号 ITEM	部品番号 PART NO.	部品名 PART NAME	PART NAME or CODE	数量 Q'TY	サービスコード S.C	適用号機 SERIAL NO.	互換性 ICA	代替部品 REPLACEABLE PART 部品番号 PART NO.	数量 Q'TY
01	4204542	ｷｬﾌﾞ	CAB	1		~ 05367			
01	4239986	ｷｬﾌﾞ	CAB	1		05368~			
01A	4251702	･ﾄﾘﾑ;ﾊﾟｯﾄﾞ	･TRIM;PAD	1		~ 05377			
01A	4251701	･ﾄﾘﾑ;ﾊﾟｯﾄﾞ	･TRIM;PAD	1		05378~			
01B	4251704	･ﾄﾘﾑ;ﾊﾟｯﾄﾞ	･TRIM;PAD	1					
47	4204571	ﾗﾊﾞｰ;H	RUBBER;H	1					
48	4204572	ｶﾞﾗｽ	GLASS	1					
49	4204573	ﾗﾊﾞｰ;H	RUBBER;H	1					
50	4204574	ｶﾞﾗｽ	GLASS	1					
51	4204575	ｶﾞﾗｽ	GLASS	1					
52	4204576	ﾗﾊﾞｰ;Z	RUBBER;Z	1					
68	4172321	ﾗﾊﾞｰ	RUBBER	1					
73	4204586	ｽﾄｯﾊﾟ	STOPPER	2					
74	4204587	ｽﾍﾟｰｻ	SPACER	1					
87	4204594	ﾛｯｸ	LOCK	1					
88	J900816	ﾎﾞﾙﾄ	BOLT	2					
89	A590908	ﾜｯｼｬ;ｽﾌﾟﾘﾝｸﾞ	WASHER;SPRING	2					
91	4204586	ｽﾄｯﾊﾟ	STOPPER	1					
92	4204563	ﾅｯﾄ	NUT	1					
100	4204599	ﾌﾞﾗｹｯﾄ	BRACKET	1					
102	M430410	ｽｸﾘｭ	SCREW	2					
103	A590904	ﾜｯｼｬ;ｽﾌﾟﾘﾝｸﾞ	WASHER;SPRING	2					
104	4204600	ﾌﾞﾗｹｯﾄ	BRACKET	1					
105	M430308	ｽｸﾘｭ	SCREW	2					
106	A590903	ﾜｯｼｬ;ｽﾌﾟﾘﾝｸﾞ	WASHER;SPRING	2					
117	4204606	ﾄﾘﾑ;ﾊﾟｯﾄﾞ	TRIM;PAD	1					
118	4204607	ｸﾘｯﾌﾟ	CLIP	10					
120	4204608	ﾌﾞｯｼﾝｸﾞ;ﾗﾊﾞｰ	BUSHING;RUBBER	1					
122	4204609	ﾊﾝﾄﾞﾚｰﾙ	HAND RAIL	1		~ 05692	T	4248589	1
'								J901030	2
'								4255309	2
122	4248589	ﾊﾝﾄﾞﾚｰﾙ	HAND RAIL	1		05693~			
123	J901025	ﾎﾞﾙﾄ	BOLT	2		~ 05692			
123	J901030	ﾎﾞﾙﾄ	BOLT	2		05693~			
124	A590910	ﾜｯｼｬ;ｽﾌﾟﾘﾝｸﾞ	WASHER;SPRING	2					
128	4204611	ｳｴﾙﾄ	WELT	2					
138	4255309	ﾜｯｼｬ;ﾌﾟﾚｰﾝ	WASHER;PLANE	2		05693~			

ХАБТРЕЙД-АВ

キャブ (1) 〈DX〉
Cab (1) 〈DX〉

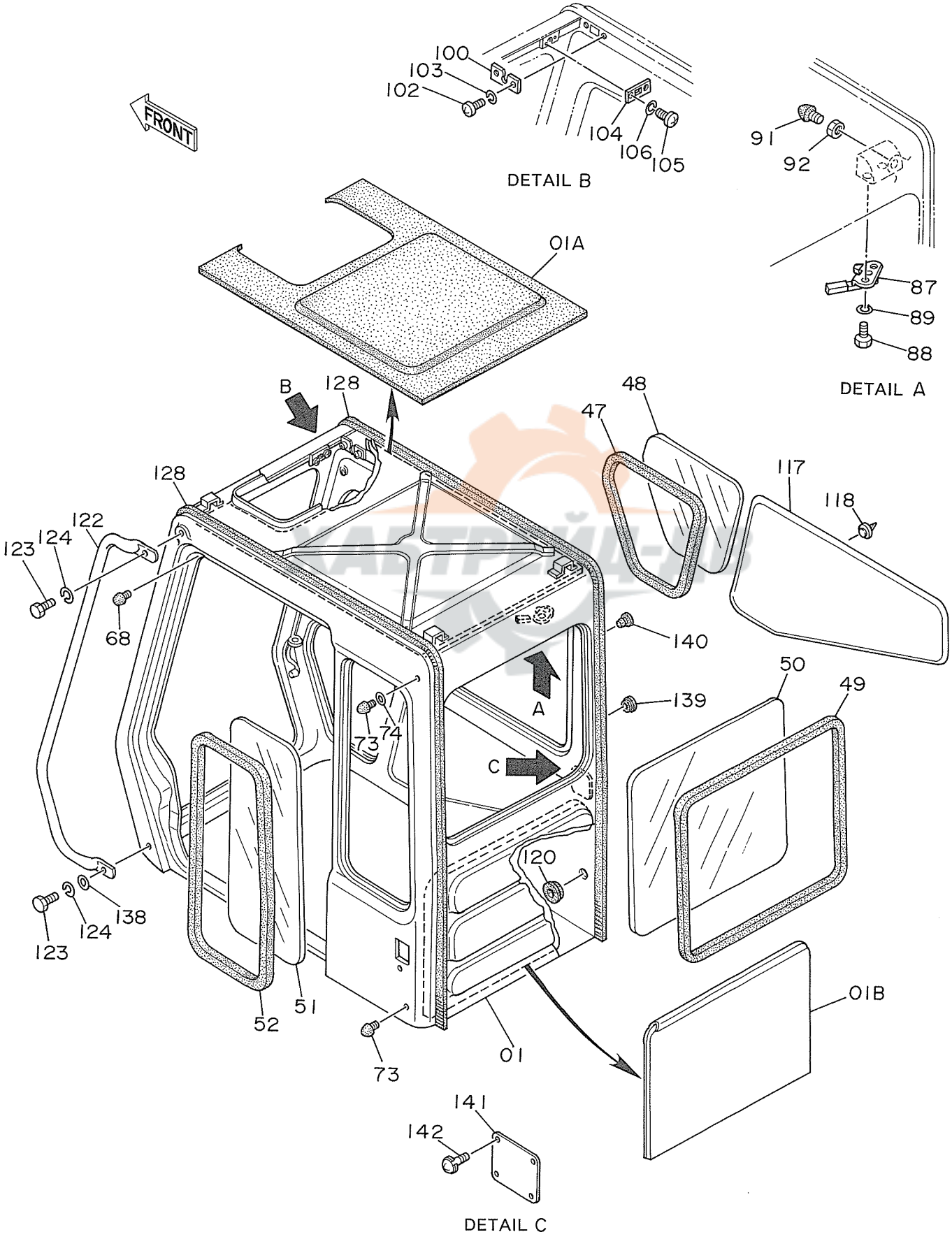

ｷｬﾌﾞ (1) <DX>

CAB (1) <DX>

05001~

符号 ITEM	部品番号 PART NO.	部品名 PART NAME	or PART NAME CODE	数量 Q'TY	サービスコード S.C	適用号機 SERIAL NO.	互換性 ICA	代替部品 REPLACEABLE PART 部品番号 PART NO.	数量 Q'TY
01	4211178	ｷｬﾌﾞ	CAB	1					
01A	4251702	・ﾄﾘﾑ;ﾊﾟｯﾄﾞ	・TRIM;PAD	1					
01B	4251704	・ﾄﾘﾑ;ﾊﾟｯﾄﾞ	・TRIM;PAD	1					
47	4204571	ﾗﾊﾞｰ;H	RUBBER;H	1					
48	4204572	ｶﾞﾗｽ	GLASS	1					
49	4204573	ﾗﾊﾞｰ;H	RUBBER;H	1					
50	4204574	ｶﾞﾗｽ	GLASS	1					
51	4204575	ｶﾞﾗｽ	GLASS	1					
52	4204576	ﾗﾊﾞｰ;Z	RUBBER;Z	1					
68	4172321	ﾗﾊﾞｰ	RUBBER	1					
73	4204586	ｽﾄｯﾊﾟ	STOPPER	2					
74	4204587	ｽﾍﾟｰｻ	SPACER	1					
87	4204594	ﾛｯｸ	LOCK	1					
88	J900816	ﾎﾞﾙﾄ	BOLT	2					
89	A590908	ﾜｯｼｬ;ｽﾌﾟﾘﾝｸﾞ	WASHER;SPRING	2					
91	4204586	ｽﾄｯﾊﾟ	STOPPER	1					
92	4204563	ﾅｯﾄ	NUT	1					
100	4204599	ﾌﾞﾗｹｯﾄ	BRACKET	1					
102	M430410	ｽｸﾘｭ	SCREW	2					
103	A590904	ﾜｯｼｬ;ｽﾌﾟﾘﾝｸﾞ	WASHER;SPRING	2					
104	4204600	ﾌﾞﾗｹｯﾄ	BRACKET	1					
105	M430308	ｽｸﾘｭ	SCREW	2					
106	A590903	ﾜｯｼｬ;ｽﾌﾟﾘﾝｸﾞ	WASHER;SPRING	2					
117	4204606	ﾄﾘﾑ;ﾊﾟｯﾄﾞ	TRIM;PAD	1					
118	4204607	ｸﾘｯﾌﾟ	CLIP	10					
120	4204608	ﾌﾞｯｼﾝｸﾞ;ﾗﾊﾞｰ	BUSHING;RUBBER	1					
122	4204609	ﾊﾝﾄﾞﾚｰﾙ	HAND RAIL	1		~ 05692	T	4248589	1
・								J901030	2
・								4255309	2
122	4248589	ﾊﾝﾄﾞﾚｰﾙ	HAND RAIL	1		05693~			
123	J901025	ﾎﾞﾙﾄ	BOLT	2		~ 05692			
123	J901030	ﾎﾞﾙﾄ	BOLT	2		05693~			
124	A590910	ﾜｯｼｬ;ｽﾌﾟﾘﾝｸﾞ	WASHER;SPRING	2					
128	4204611	ｳｴﾙﾄ	WELT	2					
138	4255309	ﾜｯｼｬ;ﾌﾟﾚｰﾝ	WASHER;PLANE	2		05693~			
139	4266963	ﾌﾞｯｼﾝｸﾞ;ﾗﾊﾞｰ	BUSHING;RUBBER	1					
140	4266964	ﾌﾞｯｼﾝｸﾞ;ﾗﾊﾞｰ	BUSHING;RUBBER	1					
141	4266962	ｶﾊﾞｰ	COVER	1					
142	J450510	ｽｸﾘｭ	SCREW	4					

ХАБТРЕЙД-ДВ

キャブ (2)
Cab (2)

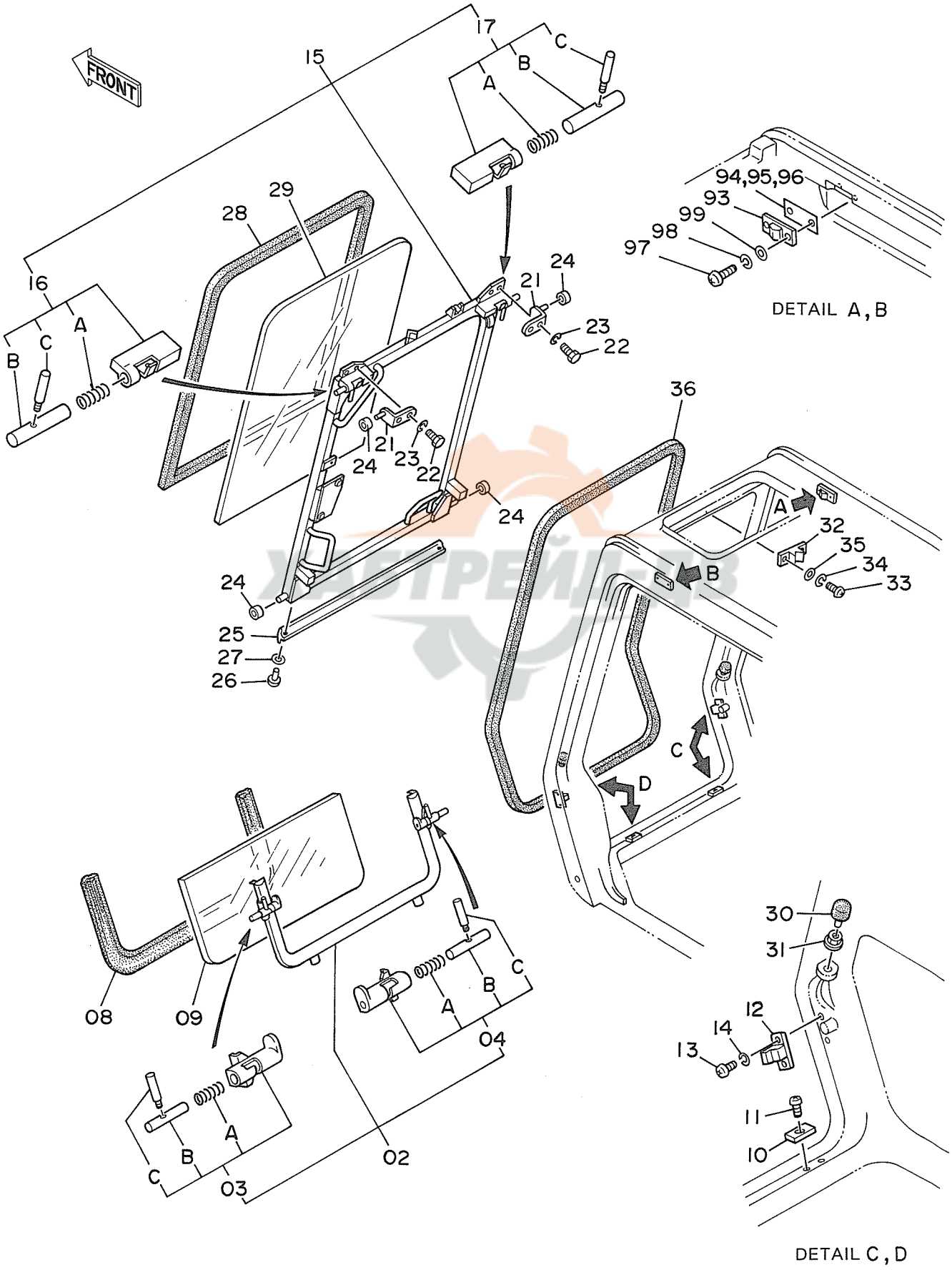
FRONT
17
C
B
A
15
29
28
16
A
C
B
24
21
23
22
21
23
22
24
24
24
25
27
26
36
A
32
35
34
33
B
C
D
94,95,96
93
99
98
97
DETAIL A, B
08
09
C
B
A
04
A
B
C
03
02
30
31
12
14
13
11
10
DETAIL C, D

ｷｬﾌﾞ (2)
CAB (2)

05001~

符号 ITEM	部品番号 PART NO.	部品名 PART NAME	or PART NAME CODE	数量 Q'TY	サービスコード S.C	適用号機 SERIAL NO.	互換性 ICA	代替部品 REPLACEABLE PART 部品番号 PART NO.	数量 Q'TY
02	4204543	ﾌﾚｰﾑ	FRAME	1					
03	4204544	･ﾛｯｸ;L	･LOCK;L	1	W				
03A	4204546	･･ｽﾌﾟﾘﾝｸﾞ	･･SPRING	1					
03B	4204547	･･ﾋﾟﾝ	･･PIN	1					
03C	4204548	･･ﾚﾊﾞｰ	･･LEVER	1					
04	4204545	･ﾛｯｸ;R	･LOCK;R	1	W				
04A	4204546	･･ｽﾌﾟﾘﾝｸﾞ	･･SPRING	1					
04B	4204547	･･ﾋﾟﾝ	･･PIN	1					
04C	4204548	･･ﾚﾊﾞｰ	･･LEVER	1					
08	4204549	ﾗﾊﾞｰ;Z	RUBBER;Z	1					
09	4204550	ｶﾞﾗｽ	GLASS	1					
10	4204551	ﾗﾊﾞｰ	RUBBER	2					
11	M470616	ｽｸﾘｭ	SCREW	2					
12	4204552	ｽﾄｯﾊﾟ	STOPPER	2					
13	J850614	ｽｸﾘｭ	SCREW	4					
14	J251006	ﾜｯｼｬ;ｽﾌﾟﾘﾝｸﾞ	WASHER;SPRING	4					
15	4204553	ﾌﾚｰﾑ	FRAME	1					
16	4204554	･ﾛｯｸ;L	･LOCK;L	1	W				
16A	494918	･･ｽﾌﾟﾘﾝｸﾞ	･･SPRING	1					
16B	4204556	･･ﾋﾟﾝ	･･PIN	1					
16C	4204548	･･ﾚﾊﾞｰ	･･LEVER	1					
17	4204555	･ﾛｯｸ;R	･LOCK;R	1	W				
17A	494918	･･ｽﾌﾟﾘﾝｸﾞ	･･SPRING	1					
17B	4204556	･･ﾋﾟﾝ	･･PIN	1					
17C	4204548	･･ﾚﾊﾞｰ	･･LEVER	1					
21	4204557	ﾌﾞﾗｹｯﾄ	BRACKET	2					
22	J900820	ﾎﾞﾙﾄ	BOLT	4					
23	A590908	ﾜｯｼｬ;ｽﾌﾟﾘﾝｸﾞ	WASHER;SPRING	4					
24	4204558	ﾛｰﾗ	ROLLER	4					
25	4204559	ﾗﾊﾞｰ	RUBBER	1					
26	4138159	ｽｸﾘｭ	SCREW	4					
27	A590103	ﾜｯｼｬ;ﾌﾟﾚｰﾝ	WASHER;PLANE	4					
28	4204560	ﾗﾊﾞｰ;H	RUBBER;H	1					
29	4204561	ｶﾞﾗｽ	GLASS	1					
30	4204562	ｽﾄｯﾊﾟ	STOPPER	2					
31	4204563	ﾅｯﾄ	NUT	2					
32	4204564	ｽﾄｯﾊﾟ	STOPPER	1					
33	J850816	ｽｸﾘｭ	SCREW	2					
34	J251008	ﾜｯｼｬ;ｽﾌﾟﾘﾝｸﾞ	WASHER;SPRING	2					
35	J250008	ﾜｯｼｬ;ﾌﾟﾚｰﾝ	WASHER;PLANE	2					

ХАБТРЕЙД-ДВ

キャブ (2)
Cab (2)

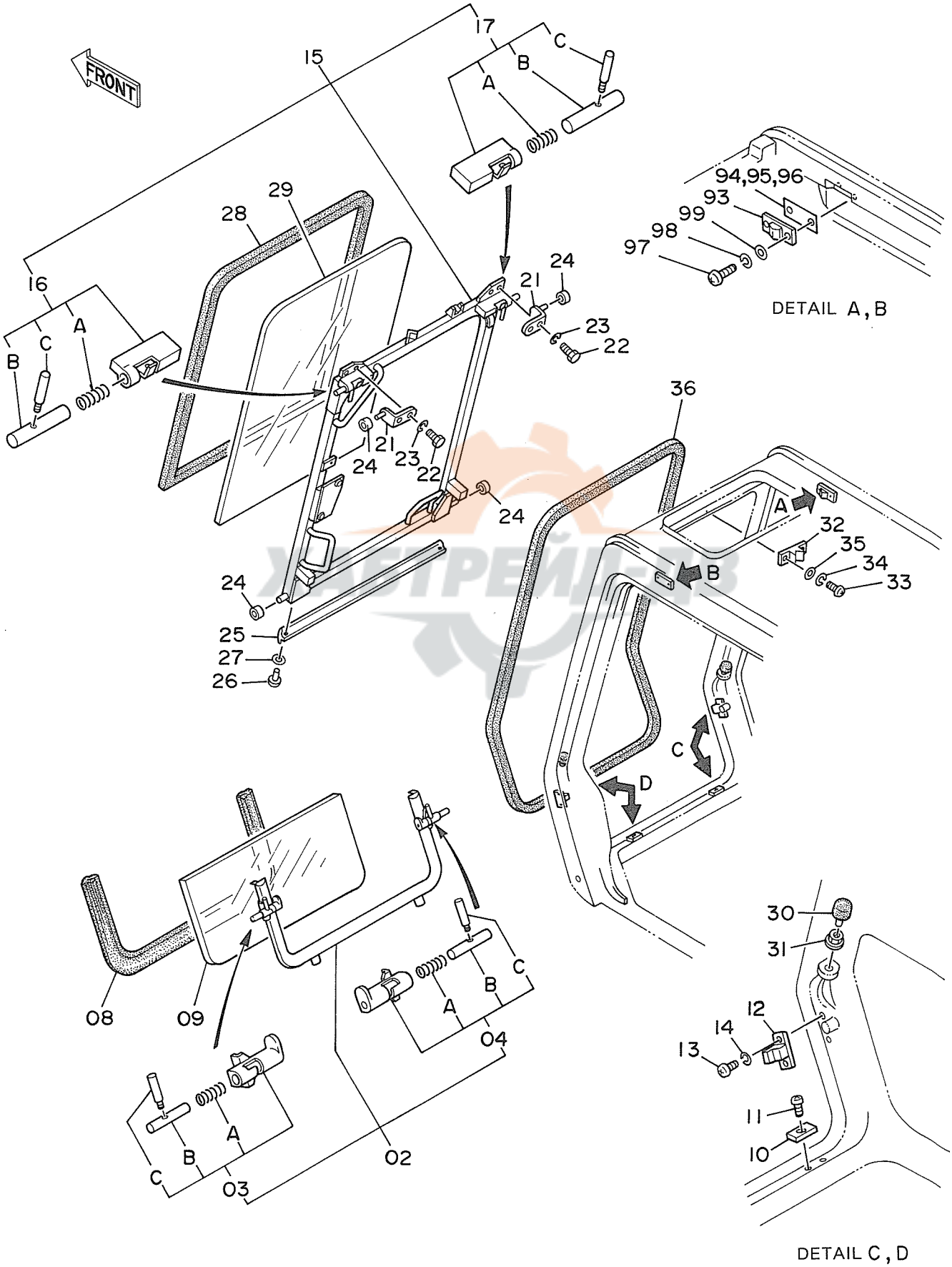
FRONT
15
16
17
A
B
C
21
22
23
24
25
26
27
28
29
36
94,95,96
93
99
98
97
DETAIL A, B
32
35
34
33
30
31
12
14
13
11
10
08
09
02
03
04
DETAIL C, D

ｷｬﾌﾞ (2)
CAB (2)

05001~

符号 ITEM	部品番号 PART NO.	部品名 PART NAME	or PART NAME CODE	数量 Q'TY	サービスコード S.C	適用号機 SERIAL NO.	互換性 ICA	代替部品 REPLACEABLE PART 部品番号 PART NO.	代替部品 REPLACEABLE PART 数量 Q'TY
36	4204565	ﾗﾊﾞｰ	RUBBER	1					
93	4204595	ｽﾄｯﾊﾟ	STOPPER	2					
94	4204596	ｼﾑ 1.0	SHIM 1.0	1	R				
95	4204597	ｼﾑ 1.2	SHIM 1.2	1	R				
96	4204598	ｼﾑ 1.6	SHIM 1.6	1	R				
97	J850816	ｽｸﾘｭ	SCREW	4					
98	J251008	ﾜｯｼｬ;ｽﾌﾟﾘﾝｸﾞ	WASHER;SPRING	4					
99	J250008	ﾜｯｼｬ;ﾌﾟﾚｰﾝ	WASHER;PLANE	4					

ХАБТРЕЙД-ДВ

キャブ (3) 〈SDX〉
Cab (3) 〈SDX〉

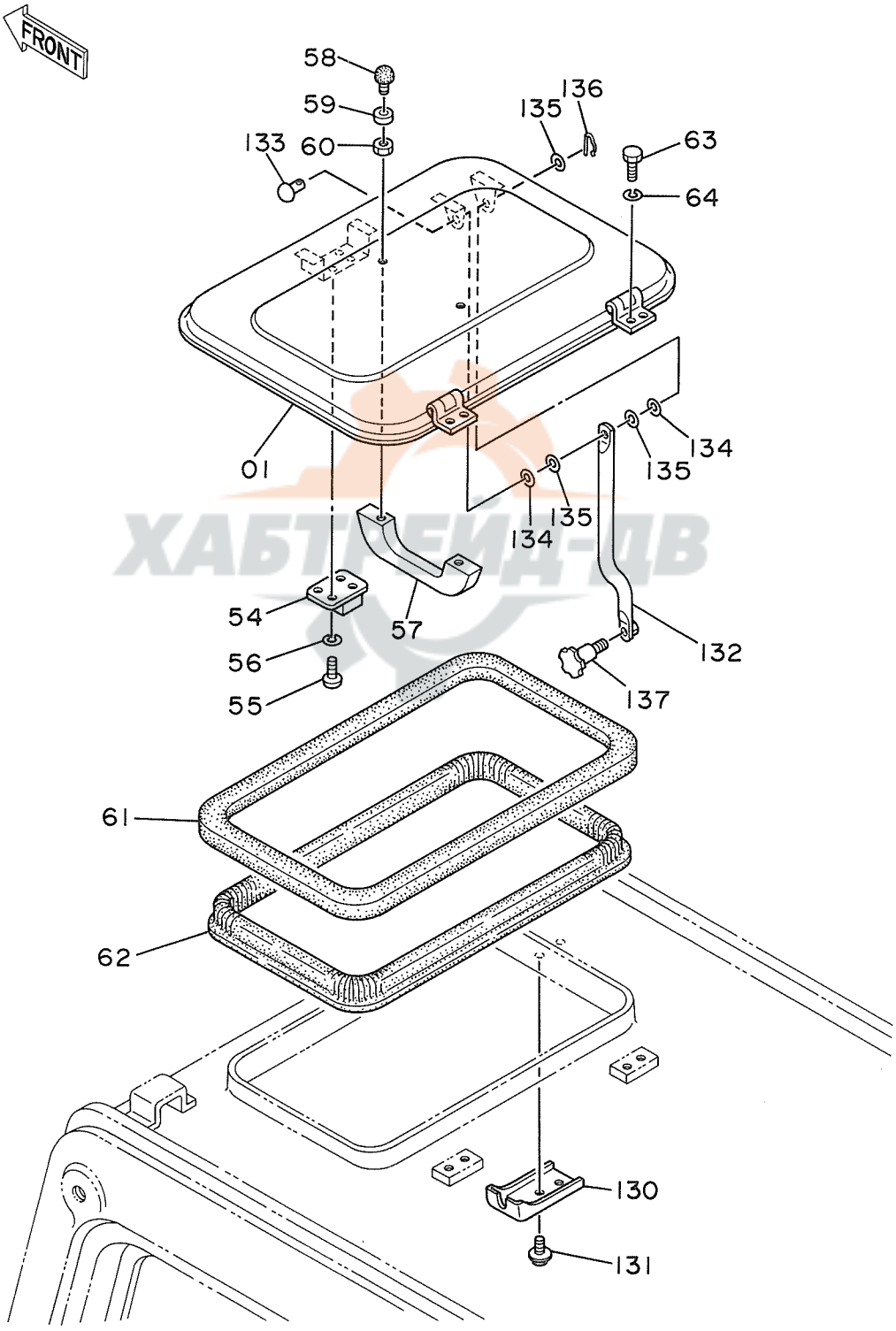

ХАБТЕЙД-ДВ

ｷｬﾌﾞ (3) <SDX>
CAB (3) <SDX>

05001~

符号 ITEM	部品番号 PART NO.	部品名 PART NAME	or PART NAME CODE	数量 Q'TY	サービスコード S.C	適用号機 SERIAL NO.	互換性 ICA	代替部品 REPLACEABLE PART 部品番号 PART NO.	数量 Q'TY
01	4204577	ｶﾊﾞｰ	COVER	1		~ 05367			
01	4239988	ｶﾊﾞｰ	COVER	1		05368~			
54	4204578	ﾛｯｸ	LOCK	1					
55	M430513	ｽｸﾘｭ	SCREW	4					
56	A590905	ﾜｯｼｬ;ｽﾌﾟﾘﾝｸﾞ	WASHER;SPRING	4					
57	4204579	ﾊﾝﾄﾞﾙ	HANDLE	1					
58	4204580	ｽﾄｯﾊﾟ	STOPPER	2					
59	4204581	ﾗﾊﾞｰ	RUBBER	2					
60	M500504	ﾅｯﾄ	NUT	2					
61	4204583	ﾗﾊﾞｰ	RUBBER	1					
62	4204582	ｻﾎﾟｰﾄ	SUPPORT	1					
63	J900812	ﾎﾞﾙﾄ	BOLT	4					
64	A590908	ﾜｯｼｬ;ｽﾌﾟﾘﾝｸﾞ	WASHER;SPRING	4					
130	4239989	ﾌﾞﾗｹｯﾄ	BRACKET	1		05368~			
131	J460816	ｽｸﾘｭ	SCREW	2		05368~			
132	4239990	ｽﾃｰ	STAY	1		05368~			
133	4239991	ﾘﾍﾞｯﾄ	RIVET	1		05368~			
134	4239992	ﾜｯｼｬ	WASHER	2		05368~			
135	A590106	ﾜｯｼｬ;ﾌﾟﾚｰﾝ	WASHER;PLANE	3		05368~			
136	4022696	ﾋﾟﾝ;ﾛｯｸ	PIN;LOCK	1		05368~			
137	4239993	ﾉﾌﾞ	KNOB	1		05368~D90/06	Y	4289287	1
137	4289287	ﾉﾌﾞ	KNOB	1		D90/07~			

ХАБТРЕЙД-ДВ

キャブ (3) 〈DX〉
Cab (3) 〈DX〉

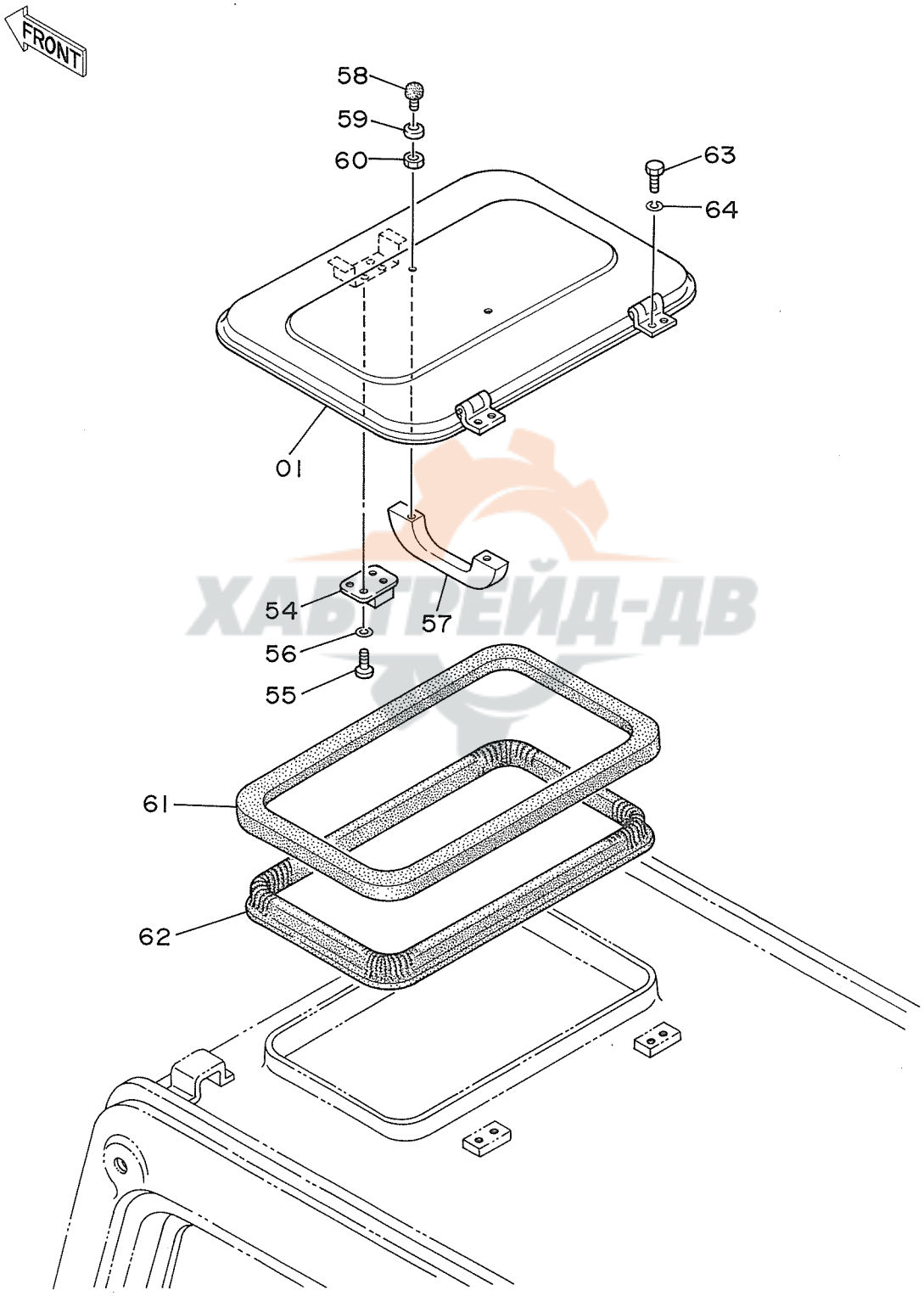

ХАБТРЕЙД-ДВ

ｷｬﾌﾞ (3) <DX>
CAB (3) <DX>

05001~

符号 ITEM	部品番号 PART NO.	部品名 PART NAME	or PART NAME CODE	数量 Q'TY	サービスコード S.C	適用号機 SERIAL NO.	互換性 ICA	代替部品 REPLACEABLE PART 部品番号 PART NO.	数量 Q'TY
01	4204577	ｶﾊﾞｰ	COVER	1					
54	4204578	ﾛｯｸ	LOCK	1					
55	M430513	ｽｸﾘｭ	SCREW	4					
56	A590905	ﾜｯｼｬ;ｽﾌﾟﾘﾝｸﾞ	WASHER;SPRING	4					
57	4204579	ﾊﾝﾄﾞﾙ	HANDLE	1					
58	4204580	ｽﾄｯﾊﾟ	STOPPER	2					
59	4204581	ﾗﾊﾞｰ	RUBBER	2					
60	M500504	ﾅｯﾄ	NUT	2					
61	4204583	ﾗﾊﾞｰ	RUBBER	1					
62	4204582	ｻﾎﾟｰﾄ	SUPPORT	1					
63	J900812	ﾎﾞﾙﾄ	BOLT	4					
64	A590908	ﾜｯｼｬ;ｽﾌﾟﾘﾝｸﾞ	WASHER;SPRING	4					

ХАБТРЕЙД-ДВ

78

キャブ (4)
Cab (4)

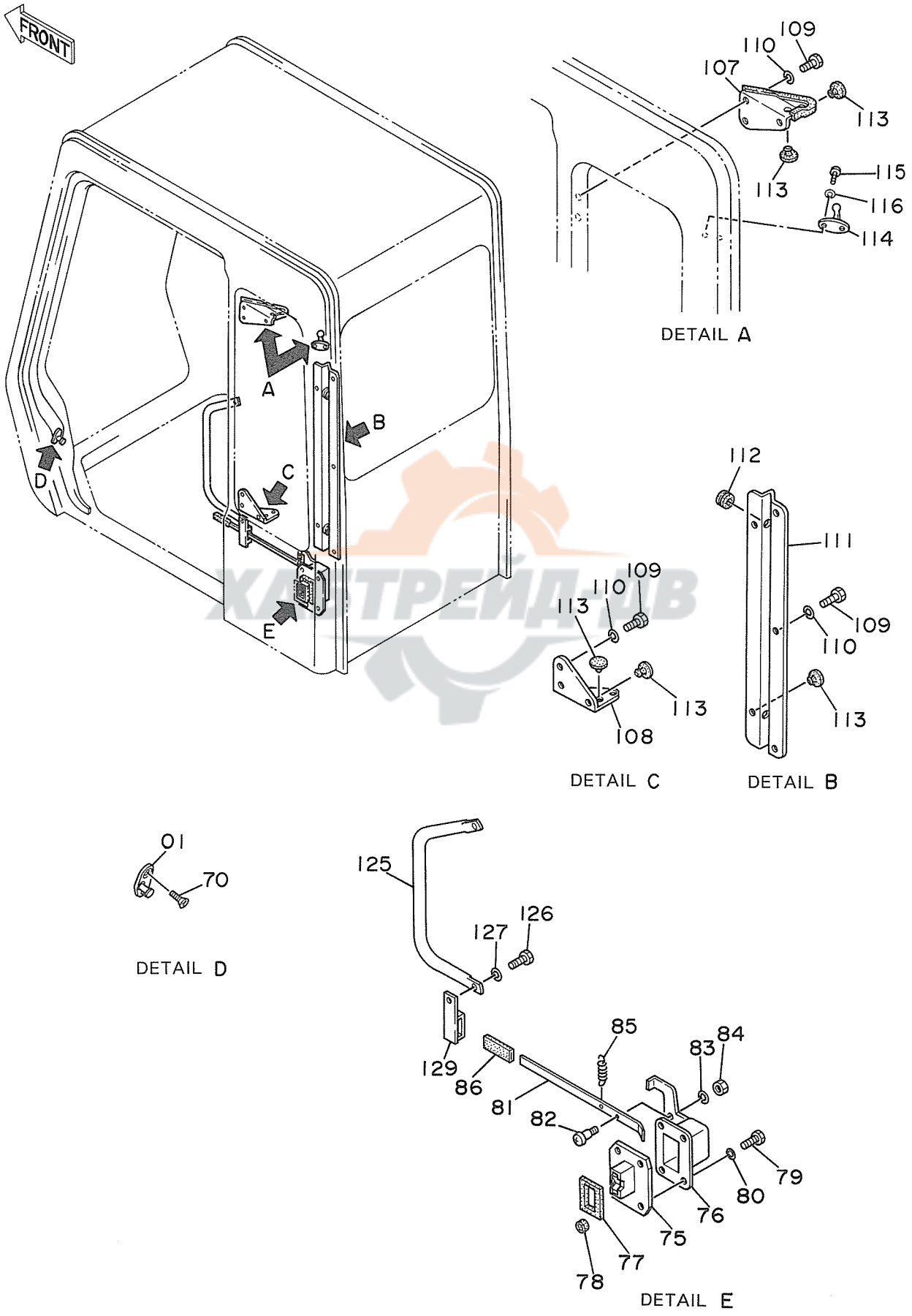

ХАЙТРЕЙД.РФ

ｷｬﾌﾞ (4)
CAB (4)

05001~

符号 ITEM	部品番号 PART NO.	部品名 PART NAME	PART NAME or CODE	数量 Q'TY	サービスコード S.C	適用号機 SERIAL NO.	互換性 ICA	代替部品 REPLACEABLE PART 部品番号 PART NO.	数量 Q'TY
01	4128473	ｽﾄﾗｲｶ	STRIKER	1					
70	4141747	ｽｸﾘｭ	SCREW	2					
75~86	4322534	ｷｬｯﾁ;ﾄﾞｱ ｱｯｾﾝ	CATCH;DOOR ASS'Y	1	#				
75	4204588	･ﾛｯｸ	･LOCK	1					
76	4204589	･ｶﾊﾞｰ	･COVER	1					
77	4204590	･ﾗﾊﾞｰ	･RUBBER	1					
78	4204591	･ﾗﾊﾞｰ;ｼｰﾙ	･RUBBER;SEAL	1					
79	J900818	･ﾎﾞﾙﾄ	･BOLT	4					
80	A590908	･ﾜｯｼｬ;ｽﾌﾟﾘｸﾞ	･WASHER;SPRING	4					
81	4204592	･ﾚﾊﾞｰ	･LEVER	1					
82	4204593	･ﾋﾟﾝ	･PIN	1					
83	A590906	･ﾜｯｼｬ;ｽﾌﾟﾘﾝｸﾞ	･WASHER;SPRING	1					
84	M500605	･ﾅｯﾄ	･NUT	1					
85	4208103	･ｽﾌﾟﾘﾝｸﾞ	･SPRING	1					
86	4089012	･ｷｬｯﾌﾟ	･CAP	1					
107	4204601	ﾌﾞﾗｹｯﾄ	BRACKET	1					
108	4204602	ﾌﾞﾗｹｯﾄ	BRACKET	1					
109	J900816	ﾎﾞﾙﾄ	BOLT	7					
110	A590908	ﾜｯｼｬ;ｽﾌﾟﾘﾝｸﾞ	WASHER;SPRING	7					
111	4204603	ﾌﾞﾗｹｯﾄ	BRACKET	1					
112	4204604	ﾌﾞｯｼﾝｸﾞ;ﾗﾊﾞｰ	BUSHING;RUBBER	2					
113	4204605	ﾗﾊﾞｰ	RUBBER	6					
114	4147924	ﾌｯｸ	HOOK	1					
115	M430513	ｽｸﾘｭ	SCREW	2					
116	A590905	ﾜｯｼｬ;ｽﾌﾟﾘﾝｸﾞ	WASHER;SPRING	2					
125	4204610	ﾊﾝﾄﾞﾚｰﾙ	HAND RAIL	1		~ 05027	I	4222359	1
125	4222359	ﾊﾝﾄﾞﾚｰﾙ	HAND RAIL	1		05028~			
126	J901025	ﾎﾞﾙﾄ	BOLT	2					
127	A590910	ﾜｯｼｬ;ｽﾌﾟﾘﾝｸﾞ	WASHER;SPRING	2					
129	4215255	ｽﾄｯﾊﾟ	STOPPER	1					

ХАБТРЕЙД-ДВ

キャブ (5) 〈SDX〉
Cab (5) 〈SDX〉

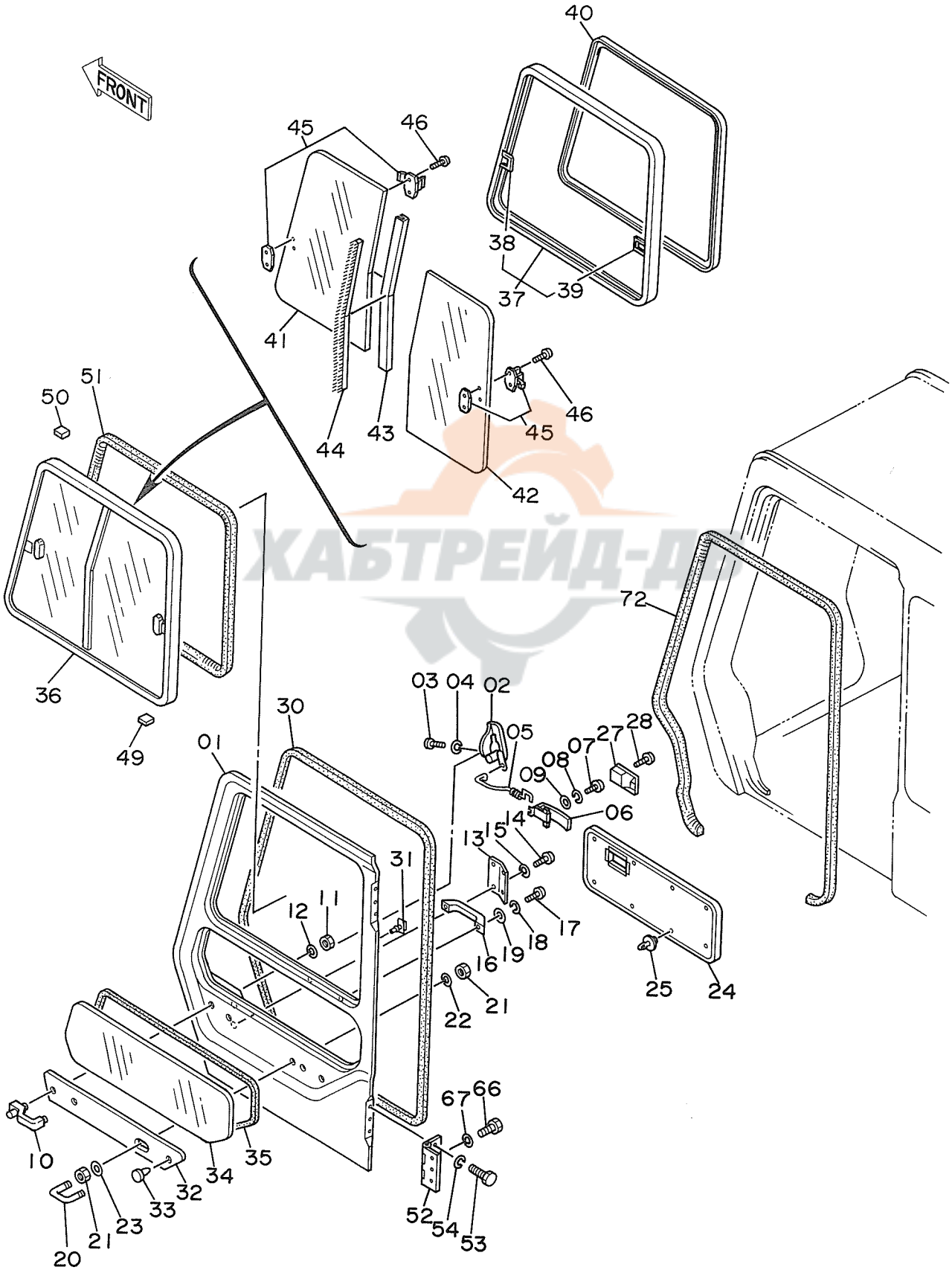

ｷｬﾌﾞ (5) <SDX>
CAB (5) <SDX>

05001~

符号 ITEM	部品番号 PART NO.	部品名 PART NAME	or PART NAME CODE	数量 Q'TY	サービスコード S.C	適用号機 SERIAL NO.	互換性 ICA	代替部品 REPLACEABLE PART 部品番号 PART NO.	数量 Q'TY
01~54	4204584	ﾄﾞｱ ｱｯｾﾝ	DOOR ASS'Y	1					
01	4204612	･ﾄﾞｱ	･DOOR	1					
02	4128454	･ﾛｯｸ;ﾄﾞｱ	･LOCK;DOOR	1					
03	M430616	･ｽｸﾘｭ	･SCREW	3					
04	A590906	･ﾜｯｼｬ;ｽﾌﾟﾘﾝｸﾞ	･WASHER;SPRING	3					
05	4204613	･ﾛｯﾄﾞ	･ROD	1					
06	4204614	･ﾚﾊﾞｰ	･LEVER	1					
07	M430616	･ｽｸﾘｭ	･SCREW	2					
08	A590906	･ﾜｯｼｬ;ｽﾌﾟﾘﾝｸﾞ	･WASHER;SPRING	2					
09	A590106	･ﾜｯｼｬ;ﾌﾟﾚｰﾝ	･WASHER;PLANE	2					
10	4204615	･ﾊﾝﾄﾞﾙ;ｱｳﾀ	･HANDLE;OUTER	1					
11	M500807	･ﾅｯﾄ	･NUT	2					
12	A590908	･ﾜｯｼｬ;ｽﾌﾟﾘﾝｸﾞ	･WASHER;SPRING	2					
13	4204616	･ｶﾊﾞｰ	･COVER	1					
14	M430510	･ｽｸﾘｭ	･SCREW	4					
15	A590905	･ﾜｯｼｬ;ｽﾌﾟﾘﾝｸﾞ	･WASHER;SPRING	4					
16	4204579	･ﾊﾝﾄﾞﾙ	･HANDLE	1					
17	M430616	･ｽｸﾘｭ	･SCREW	2					
18	A590906	･ﾜｯｼｬ;ｽﾌﾟﾘﾝｸﾞ	･WASHER;SPRING	2					
19	A590106	･ﾜｯｼｬ;ﾌﾟﾚｰﾝ	･WASHER;PLANE	2					
20	4204617	･ﾎﾞﾙﾄ;U	･BOLT;U	1					
21	4208104	･ﾅｯﾄ	･NUT	4					
22	A590910	･ﾜｯｼｬ;ｽﾌﾟﾘﾝｸﾞ	･WASHER;SPRING	2					
23	4208105	･ﾜｯｼｬ;ﾌﾟﾚｰﾝ	･WASHER;PLANE	2					
24	4204618	･ﾄﾘﾑ;ﾊﾟｯﾄﾞ	･TRIM:PAD	1					
25	4204607	･ｸﾘｯﾌﾟ	･CLIP	8					
27	4204619	･ｶﾊﾞｰ	･COVER	1					
28	M430408	･ｽｸﾘｭ	･SCREW	1					
30	4204620	･ｳｴｻﾞｰｽﾄﾘｯﾌﾟ	･WEATHER STRIP	1					
31	4204621	･ｸﾘｯﾌﾟ	･CLIP	38					
32	4204622	･ﾌﾟﾚｰﾄ;ﾄﾞｱ	･PLATE;DOOR	1					
33	4204623	･ｸﾘｯﾌﾟ	･CLIP	1					
34	4204624	･ｶﾞﾗｽ	･GLASS	1					
35	4204625	･ﾗﾊﾞｰ;Z	･RUBBER;Z	1					
36	4204626	･ｳｲﾝﾄﾞ ｱｯｾﾝ	･WINDOW ASS'Y	1					
37	4204627	･･ｻｯｼ	･･SASH	1					
38	4147943	･･･ｷｬｯﾁ	･･･CATCH	1	W				
39	4147893	･･･ｷｬｯﾁ	･･･CATCH	1	W				
40	4204628	･･ｸﾞﾗｽﾗﾝ	･･GLASS RUN	1					
41	4204629	･･ｶﾞﾗｽ	･･GLASS	1					

ХАБТРЕЙД-АВ

キャブ (5) 〈SDX〉
Cab (5) 〈SDX〉

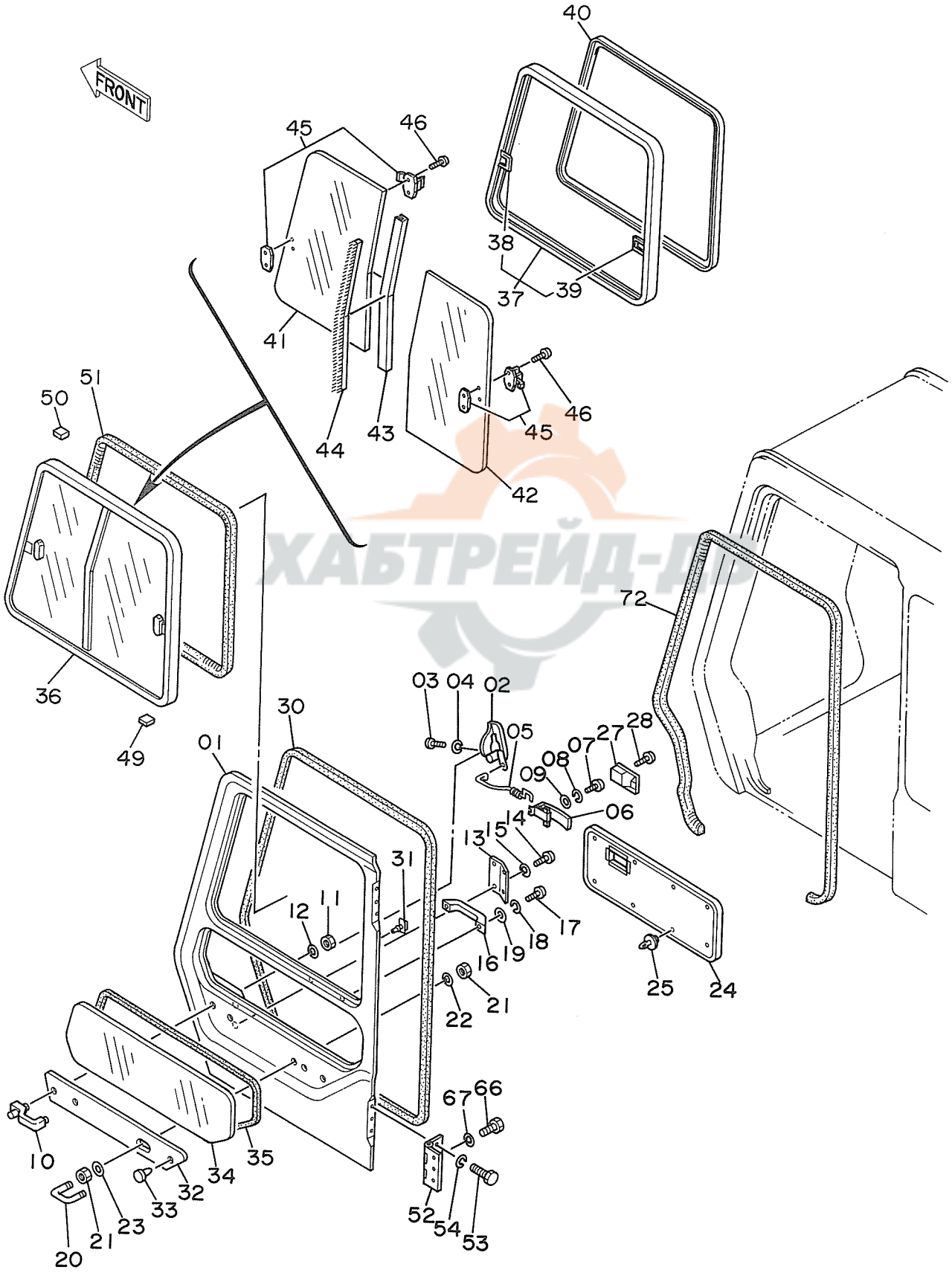

ｷｬﾌﾞ (5) <SDX>
CAB (5) <SDX>

05001~

符号 ITEM	部品番号 PART NO.	部品名 PART NAME	PART NAME or CODE	数量 Q'TY	サービスコード S.C	適用号機 SERIAL NO.	互換性 ICA	代替部品 REPLACEABLE PART 部品番号 PART NO.	数量 Q'TY
42	4204630	・・ｶﾞﾗｽ	・・GLASS	1					
43	4204631	・・ｻｯｼ	・・SASH	1					
44	4204632	・・ｳｴｻﾞｰｽﾄﾘｯﾌﾟ	・・WEATHER STRIP	1		~ 05137	I	4231413	1
44	4231413	・・ｳｴｻﾞｰｽﾄﾘｯﾌﾟ	・・WEATHER STRIP	1		05138~			
45	4141713	・・ﾛｯｸ	・・・LOCK	2					
46	4219753	・・ｽｸﾘｭ	・・SCREW	4					
49	4147896	・ｽﾍﾟｰｻ	・SPACER	8					
50	4204567	・ｽﾍﾟｰｻ	・SPACER	3					
51	4147942	・ｳｴﾙﾄ	・WELT	1					
52	4204633	・ﾋﾝｼﾞ	・HINGE	2					
53	J901025	・ﾎﾞﾙﾄ	・BOLT	6					
54	A590910	・ﾜｯｼｬ;ｽﾌﾟﾘﾝｸﾞ	・WASHER;SPRING	6					
66	J901025	ﾎﾞﾙﾄ	BOLT	6					
67	A590910	ﾜｯｼｬ;ｽﾌﾟﾘﾝｸﾞ	WASHER;SPRING	6					
72	4204585	ｳｴﾙﾄ	WELT	1					

ХАБТРЕЙД-ДВ

81

キャブ (5) 〈DX〉
Cab (5) 〈DX〉

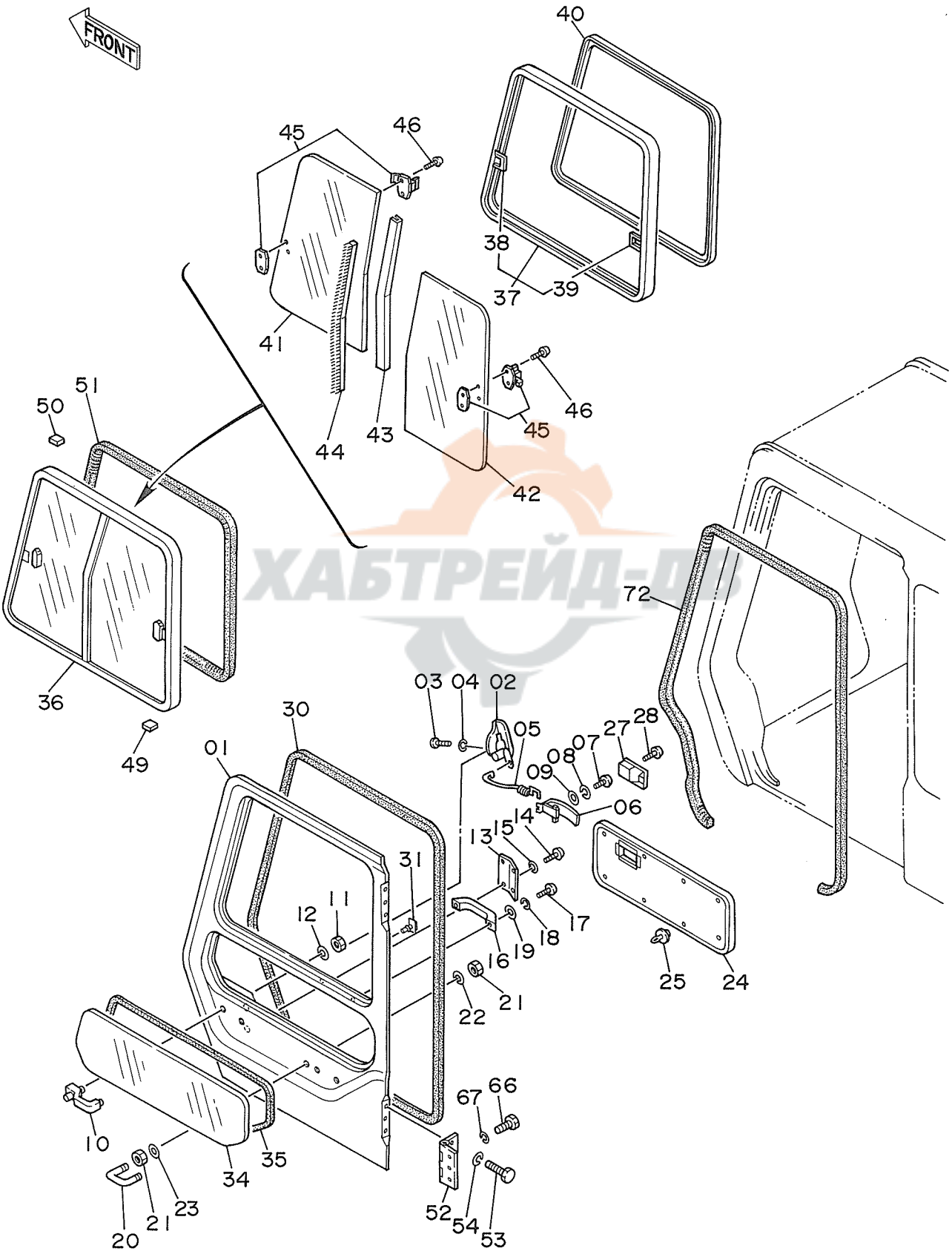

ХАБТРЕЙД-ДВ

ｷｬﾌﾞ (5) <DX>
CAB (5) <DX>

05001~

符号 ITEM	部品番号 PART NO.	部品名 PART NAME	or PART NAME CODE	数量 Q'TY	サービスコード S.C	適用号機 SERIAL NO.	互換性 ICA	代替部品 REPLACEABLE PART 部品番号 PART NO.	数量 Q'TY
01~54	4208950	ﾄﾞｱ ｱｯｾﾝ	DOOR ASS'Y	1					
01	4211179	･ﾄﾞｱ	･DOOR	1					
02	4128454	･ﾛｯｸ;ﾄﾞｱ	･LOCK;DOOR	1					
03	M430616	･ｽｸﾘｭ	･SCREW	3					
04	A590906	･ﾜｯｼｬ;ｽﾌﾟﾘﾝｸﾞ	･WASHER;SPRING	3					
05	4204613	･ﾛｯﾄﾞ	･ROD	1					
06	4204614	･ﾚﾊﾞｰ	･LEVER	1					
07	M430616	･ｽｸﾘｭ	･SCREW	2					
08	A590906	･ﾜｯｼｬ;ｽﾌﾟﾘﾝｸﾞ	･WASHER;SPRING	2					
09	A590106	･ﾜｯｼｬ;ﾌﾟﾚｰﾝ	･WASHER;PLANE	2					
10	4204615	･ﾊﾝﾄﾞﾙ;ｱｳﾀ	･HANDLE;OUTER	1					
11	M500807	･ﾅｯﾄ	･NUT	2					
12	A590908	･ﾜｯｼｬ;ｽﾌﾟﾘﾝｸﾞ	･WASHER;SPRING	2					
13	4204616	･ｶﾊﾞｰ	･COVER	1					
14	M430510	･ｽｸﾘｭ	･SCREW	4					
15	A590905	･ﾜｯｼｬ;ｽﾌﾟﾘﾝｸﾞ	･WASHER;SPRING	4					
16	4204579	･ﾊﾝﾄﾞﾙ	･HANDLE	1					
17	M430616	･ｽｸﾘｭ	･SCREW	2					
18	A590906	･ﾜｯｼｬ;ｽﾌﾟﾘﾝｸﾞ	･WASHER;SPRING	2					
19	A590106	･ﾜｯｼｬ;ﾌﾟﾚｰﾝ	･WASHER;PLANE	2					
20	4204617	･ﾎﾞﾙﾄ;U	･BOLT;U	1					
21	4208104	･ﾅｯﾄ	･NUT	4					
22	A590910	･ﾜｯｼｬ;ｽﾌﾟﾘﾝｸﾞ	･WASHER;SPRING	2					
23	4208105	･ﾜｯｼｬ;ﾌﾟﾚｰﾝ	･WASHER;PLANE	2					
24	4204618	･ﾄﾘﾑ;ﾊﾟｯﾄﾞ	･TRIM:PAD	1					
25	4204607	･ｸﾘｯﾌﾟ	･CLIP	8					
27	4204619	･ｶﾊﾞｰ	･COVER	1					
28	M430408	･ｽｸﾘｭ	･SCREW	1					
30	4204620	･ｳｴｻﾞｰｽﾄﾘｯﾌﾟ	･WEATHER STRIP	1					
31	4204621	･ｸﾘｯﾌﾟ	･CLIP	38					
34	4204624	･ｶﾞﾗｽ	･GLASS	1					
35	4204625	･ﾗﾊﾞｰ;Z	･RUBBER;Z	1					
36	4204626	･ｳｲﾝﾄﾞ ｱｯｾﾝ	･WINDOW ASS'Y	1					
37	4204627	･･ｻｯｼ	･･SASH	1					
38	4147943	･･･ｷｬｯﾁ	･･･CATCH	1	W				
39	4147893	･･･ｷｬｯﾁ	･･･CATCH	1	W				
40	4204628	･･ｸﾞﾗｽﾗﾝ	･･GLASS RUN	1					
41	4204629	･･ｶﾞﾗｽ	･･GLASS	1					
42	4204630	･･ｶﾞﾗｽ	･･GLASS	1					
43	4204631	･･ｻｯｼ	･･SASH	1					

ХАБТРЕЙД-ДВ

キャブ (5) 〈DX〉
Cab (5) 〈DX〉

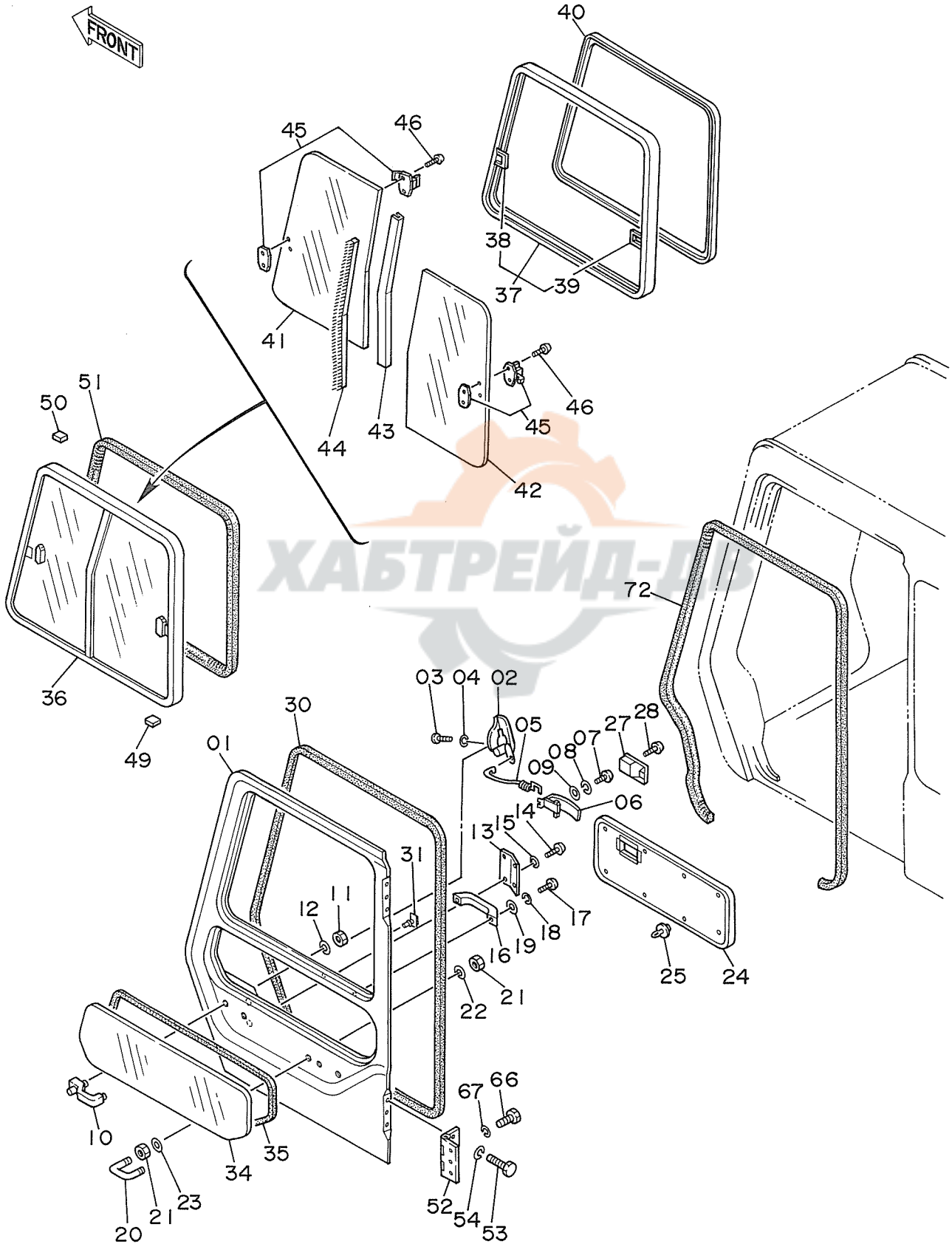

ХАБТРЕЙД-ДВ

ｷｬﾌﾞ (5) <DX>
CAB (5) <DX>

05001~

符号 ITEM	部品番号 PART NO.	部品名 PART NAME	or PART NAME CODE	数量 Q'TY	サービスコード S.C	適用号機 SERIAL NO.	互換性 ICA	代替部品 REPLACEABLE PART 部品番号 PART NO.	数量 Q'TY
44	4204632	・・ｳｴｻﾞｰｽﾄﾘｯﾌﾟ	・・WEATHER STRIP	1		~ 05137	I	4231413	1
44	4231413	・・ｳｴｻﾞｰｽﾄﾘｯﾌﾟ	・・WEATHER STRIP	1		05138~			
45	4141713	・・ﾛｯｸ	・・・LOCK	2					
46	4219753	・・ｽｸﾘｭ	・・SCREW	4					
49	4147896	・ｽﾍﾟｰｻ	・SPACER	8					
50	4204567	・ｽﾍﾟｰｻ	・SPACER	3					
51	4147942	・ｳｴﾙﾄ	・WELT	1					
52	4204633	・ﾋﾝｼﾞ	・HINGE	2					
53	J901025	・ﾎﾞﾙﾄ	・BOLT	6					
54	A590910	・ﾜｯｼｬ;ｽﾌﾟﾘﾝｸﾞ	・WASHER;SPRING	6					
66	J901025	ﾎﾞﾙﾄ	BOLT	6					
67	A590910	ﾜｯｼｬ;ｽﾌﾟﾘﾝｸﾞ	WASHER;SPRING	6					
72	4204585	ｳｴﾙﾄ	WELT	1					

ХАБТРЕЙД-ДВ

キャブ (6)
Cab (6)

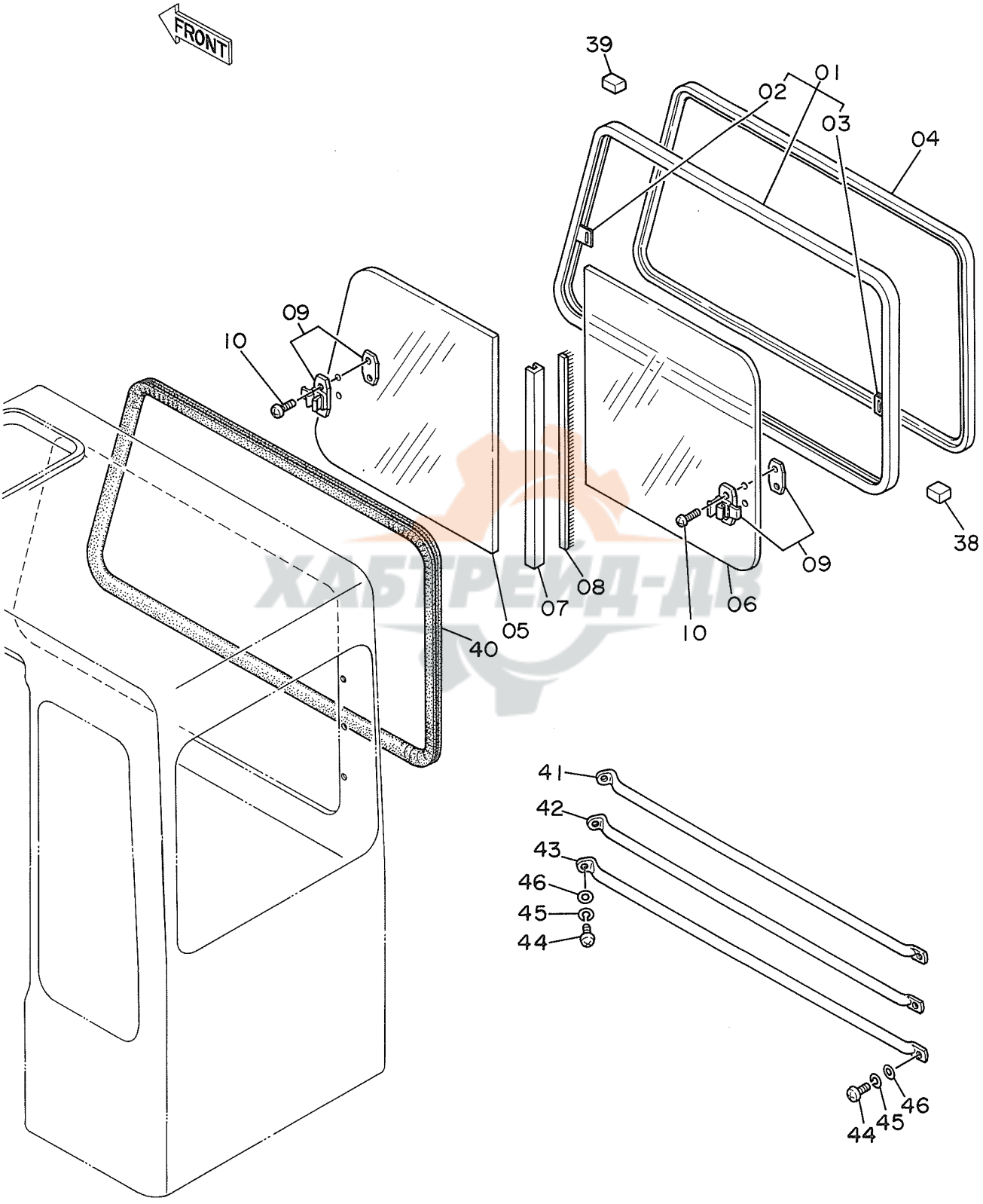

ХАБТРЕЙД-ДВ

ｷｬﾌﾞ (6)
CAB (6)

05001~

符号 ITEM	部品番号 PART NO.	部品名 PART NAME	PART NAME or CODE	数量 Q'TY	サービスコード S.C	適用号機 SERIAL NO.	互換性 ICA	代替部品 REPLACEABLE PART 部品番号 PART NO.	数量 Q'TY
01~10	4204566	ｳｲﾝﾄﾞ ｱｯｾﾝ	WINDOW ASS'Y	1					
01	4204634	･ｻｯｼ	･SASH	1					
02	4147892	･･ｷｬｯﾁ	･･CATCH	1	W				
03	4147893	･･ｷｬｯﾁ	･･CATCH	1	W				
04	4204635	･ｸﾞﾗｽﾗﾝ	･GLASS RUN	1					
05	4204636	･ｶﾞﾗｽ	･GLASS	1					
06	4204637	･ｶﾞﾗｽ	･GLASS	1					
07	4204638	･ｻｯｼ	･SASH	1					
08	4204639	･ｳｴｻﾞｰｽﾄﾘｯﾌﾟ	･WEATHER STRIP	1		~ 05137	I	4231414	1
08	4231414	･ｳｴｻﾞｰｽﾄﾘｯﾌﾟ	･WEATHER STRIP	1		05138~			
09	4141713	･ﾛｯｸ	･LOCK	2					
10	4219753	･ｽｸﾘｭ	･SCREW	4					
38	4147896	ｽﾍﾟｰｻ	SPACER	9					
39	4204567	ｽﾍﾟｰｻ	SPACER	3					
40	4147897	ｳｴﾙﾄ	WELT	1					
41	4204568	ｶﾞｰﾄﾞ	GUARD	1					
42	4204569	ｶﾞｰﾄﾞ	GUARD	1					
43	4204570	ｶﾞｰﾄﾞ	GUARD	1					
44	M430820	ｽｸﾘｭ	SCREW	6					
45	A590908	ﾜｯｼｬ;ｽﾌﾟﾘﾝｸﾞ	WASHER;SPRING	6					
46	A590108	ﾜｯｼｬ;ﾌﾟﾚｰﾝ	WASHER;PLANE	6					

ХАБТРЕЙД-АВ

17

シ　ー　ト
Seat

適用号機 05001～05377
Serial No. 05411～05429
05441～05444

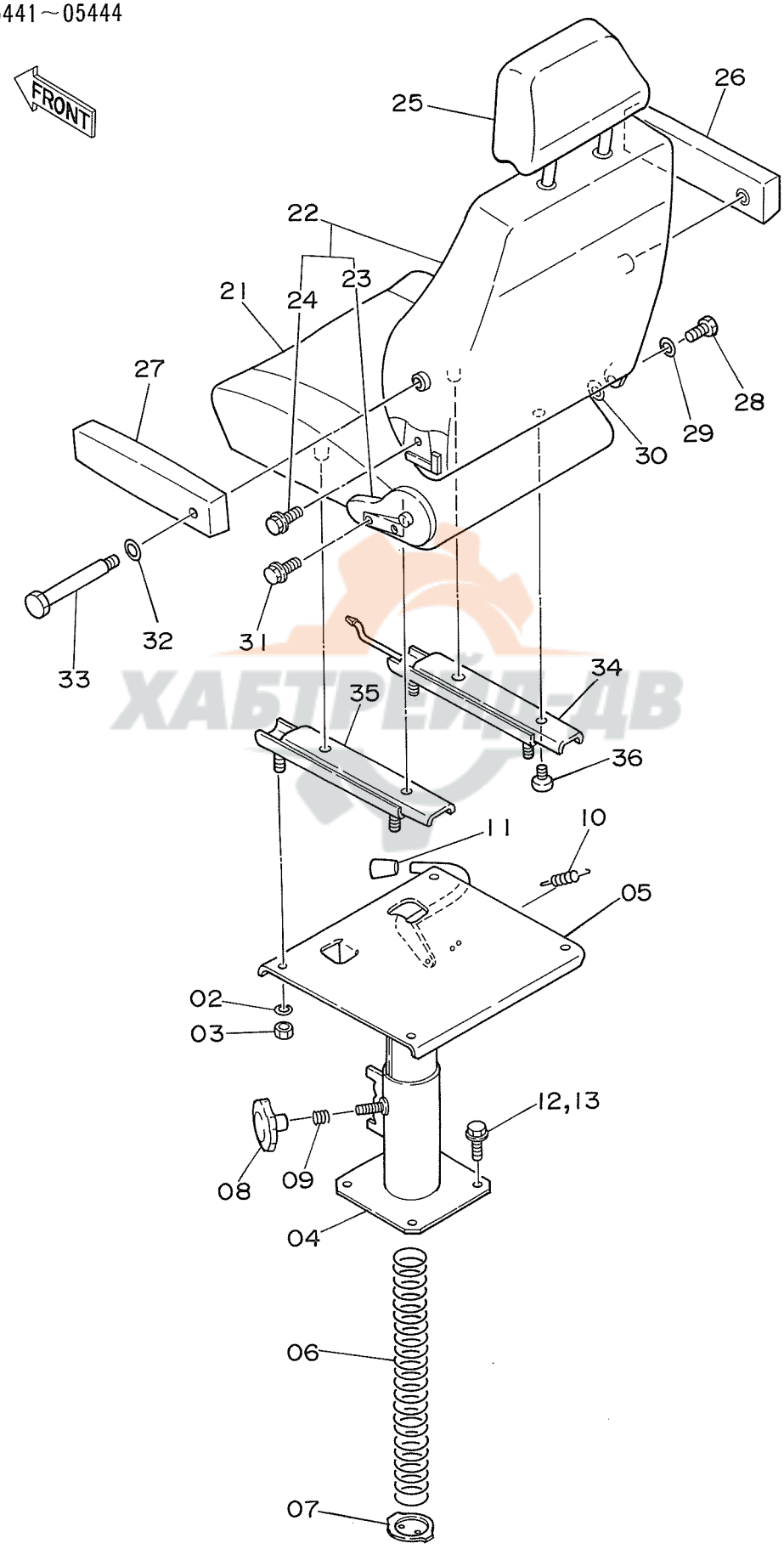

ХАБТРЕЙД-ДВ

シート

SEAT

05001~ 05377
05411~ 05429
05441~ 05444

符号 ITEM	部品番号 PART NO.	部品名 PART NAME	or PART NAME CODE	数量 Q'TY	サービスコード S.C	適用号機 SERIAL NO.	互換性 ICA	代替部品 REPLACEABLE PART 部品番号 PART NO.	数量 Q'TY
02	A590908	ワッシヤ;スプリング	WASHER;SPRING	4					
03	M500807	ナット	NUT	4					
04~11	4178550	スタンド アッセン	STAND ASS'Y	1					
04	+++++++	・スタンド	・STAND	1	D				
05	+++++++	・サポート	・SUPPORT	1	D				
06	4206087	・スプリング	・SPRING	1					
07	3039222	・プレート	・PLATE	1					
08	3039223	・ノブ	・KNOB	1					
09	3039221	・スプリング	・SPRING	1					
10	3030268	・スプリング	・SPRING	1					
11	3030267	・グリップ	・GRIP	1					
12	J901025	ボルト	BOLT	4		~ 05247	I	J011025	4
12	J011025	ボルト;セムス	BOLT;SEMS	4		05248~			
13	A590910	ワッシヤ;スプリング	WASHER;SPRING	4		~ 05247			
21~36	4186742	シート アッセン	SEAT ASS'Y	1			Y	4230833	1
21	0340801	・クッション;シート	・CUSHION;SEAT	1					
22	0340802	・シート;バック	・SEAT;BACK	1					
23	0340803	・・アジャスタ	・・ADJUSTER	1					
24	0262708	・・ボルト	・・BOLT	2					
25	0340804	・ヘッドレスト	・HEAD-REST	1					
26	0340805	・アームレスト (ミギ)	・ARM-REST (R)	1					
27	0340806	・アームレスト (ヒダリ)	・ARM-REST (L)	1					
28	0262709	・ボルト;ヒンジ	・BOLT;HINGE	1					
29	0262710	・ワッシヤ	・WASHER	1					
30	0262711	・ワッシヤ;スプリング	・WASHER;SPRING	1					
31	0262708	・ボルト	・BOLT	2					
32	0262707	・ワッシヤ	・WASHER	2					
33	0340807	・ボルト	・BOLT	2					
34	0304002	・アジャスタ;シート (ミギ)	・ADJUSTER;SEAT (R)	1					
35	0304003	・アジャスタ;シート (ヒダリ)	・ADJUSTER;SEAT (L)	1					
36	0340808	・スクリュ	・SCREW	4					

УАБТРИД-ДВ

85

シ　ー　ト
Seat

適用号機 Serial No.
05378～05410
05430～05440
05445～

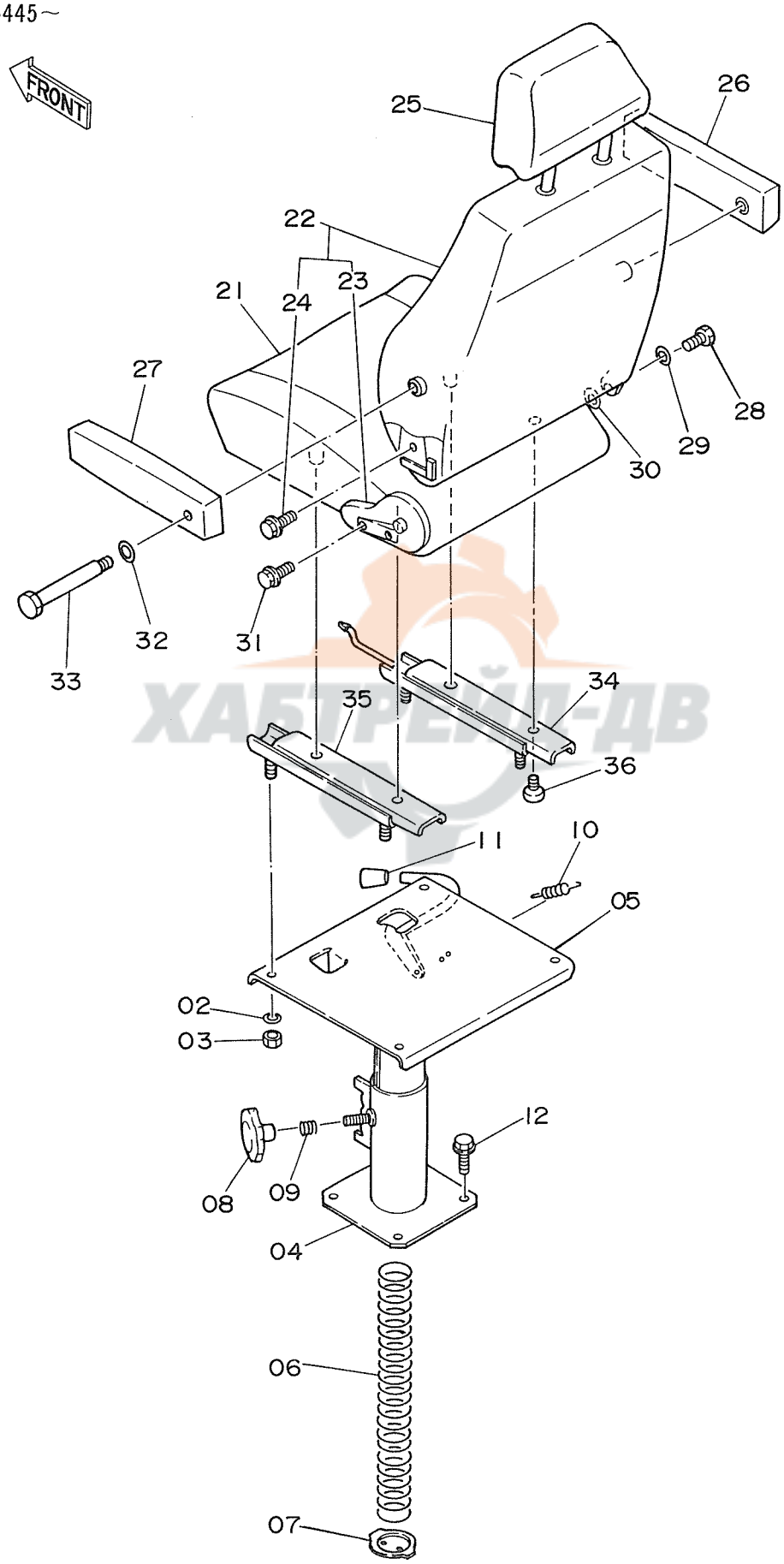

ХАБТРЕЙД-ДВ

シート
SEAT

05378~ 05410
05430~ 05440
05445~

符号 ITEM	部品番号 PART NO.	部品名 PART NAME	or PART NAME CODE	数量 Q'TY	サービスコード S.C	適用号機 SERIAL NO.	互換性 ICA	代替部品 REPLACEABLE PART 部品番号 PART NO.	数量 Q'TY
02	A590908	ﾜｯｼｬ;ｽﾌﾟﾘﾝｸﾞ	WASHER;SPRING	4					
03	M500807	ﾅｯﾄ	NUT	4					
04~11	4178550	ｽﾀﾝﾄﾞ ｱｯｾﾝ	STAND ASS'Y	1					
04	+++++++	･ｽﾀﾝﾄﾞ	･STAND	1	D				
05	+++++++	･ｻﾎﾟｰﾄ	･SUPPORT	1	D				
06	4206087	･ｽﾌﾟﾘﾝｸﾞ	･SPRING	1					
07	3039222	･ﾌﾟﾚｰﾄ	･PLATE	1					
08	3039223	･ﾉﾌﾞ	･KNOB	1					
09	3039221	･ｽﾌﾟﾘﾝｸﾞ	･SPRING	1					
10	3030268	･ｽﾌﾟﾘﾝｸﾞ	･SPRING	1					
11	3030267	･ｸﾞﾘｯﾌﾟ	･GRIP	1					
12	J011025	ﾎﾞﾙﾄ;ｾﾑｽ	BOLT;SEMS	4					
21~36	4230833	ｼｰﾄ ｱｯｾﾝ	SEAT ASS'Y	1					
21	0368101	･ｸｯｼｮﾝ;ｼｰﾄ	･CUSHION;SEAT	1					
22	0368102	･ｼｰﾄ;ﾊﾞｯｸ	･SEAT;BACK	1					
23	0340803	･･ｱｼﾞｬｽﾀ	･･ADJUSTER	1					
24	0262708	･･ﾎﾞﾙﾄ	･･BOLT	2					
25	0368103	･ﾍｯﾄﾞﾚｽﾄ	･HEAD-REST	1					
26	0368104	･ｱｰﾑﾚｽﾄ (ﾐｷﾞ)	･ARM-REST (R)	1					
27	0368105	･ｱｰﾑﾚｽﾄ (ﾋﾀﾞﾘ)	･ARM-REST (L)	1					
28	0262709	･ﾎﾞﾙﾄ;ﾋﾝｼﾞ	･BOLT;HINGE	1					
29	0262710	･ﾜｯｼｬ	･WASHER	1					
30	0262711	･ﾜｯｼｬ;ｽﾌﾟﾘﾝｸﾞ	･WASHER;SPRING	1					
31	0262708	･ﾎﾞﾙﾄ	･BOLT	2					
32	0262710	･ﾜｯｼｬ	･WASHER	2					
33	0340807	･ﾎﾞﾙﾄ	･BOLT	2					
34	0368106	･ｱｼﾞｬｽﾀ;ｼｰﾄ (ﾐｷﾞ)	･ADJUSTER;SEAT (R)	1					
35	0304003	･ｱｼﾞｬｽﾀ;ｼｰﾄ (ﾋﾀﾞﾘ)	･ADJUSTER;SEAT (L)	1					
36	0340808	･ｽｸﾘｭ	･SCREW	4					

ХАБТРЕЙД-ДВ

カ バ ー (1)
Cover (1)

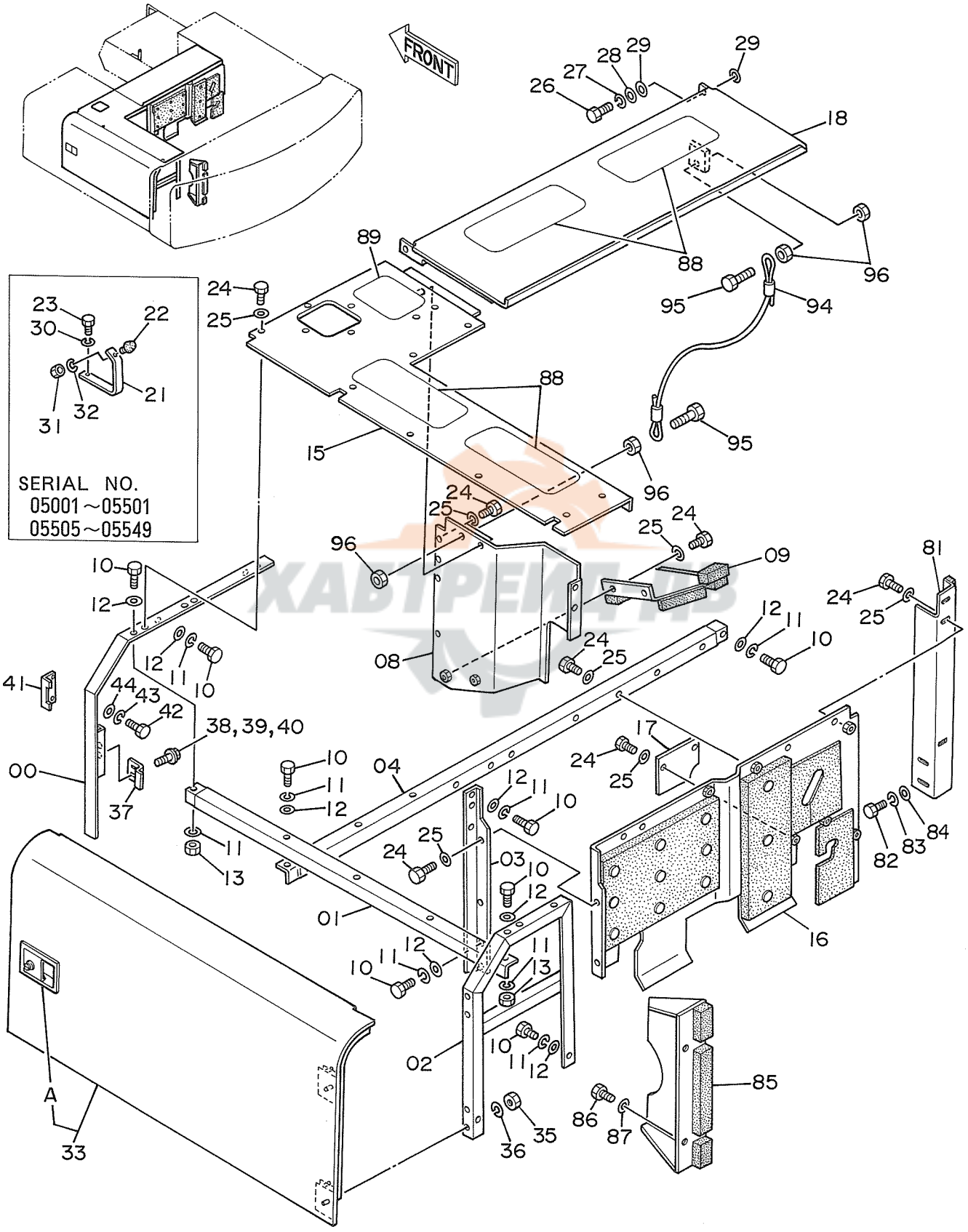
FRONT
SERIAL NO.
05001～05501
05505～05549
00
01
02
03
04
08
09
15
16
17
18
21
22
23
24
25
26
27
28
29
30
31
32
33
35
36
37
38,39,40
41
42
43
44
81
82
83
84
85
86
87
88
89
94
95
96
10
11
12
13
A

カバー (1)

COVER (1)

05001~

符号 ITEM	部品番号 PART NO.	部品名 PART NAME	or PART NAME CODE	数量 Q'TY	サービスコード S.C	適用号機 SERIAL NO.	互換性 ICA	代替部品 REPLACEABLE PART 部品番号 PART NO.	数量 Q'TY
00	8035504	サポート	SUPPORT	1					
01	8035750	サポート	SUPPORT	1		05001			
01	8041063	サポート	SUPPORT	1		05002~			
02	8035751	サポート	SUPPORT	1		05001			
02	8041061	サポート	SUPPORT	1		05002~			
03	4189697	サポート	SUPPORT	1					
04	8035749	サポート	SUPPORT	1					
08	8038910	カバー	COVER	1		~ 05501			
,						05505~ 05549			
08	8044719	カバー	COVER	1		05502~ 05504			
,						05550~			
09	9728032	カバー	COVER	1					
10	J901230	ボルト	BOLT	8					
11	A590912	ワッシャ;スプリング	WASHER;SPRING	8					
12	A590112	ワッシャ;プレーン	WASHER;PLANE	8					
13	J950012	ナット	NUT	2					
15	7016988	カバー	COVER	1					
16	7018348	カバー	COVER	1					
17	4203445	プレート	PLATE	1					
18	8038383	カバー	COVER	1		~ 05501			
,						05505~ 05549			
18	8044718	カバー	COVER	1		05502~ 05504			
,						05550~			
21	4202172	ブラケット	BRACKET	1		~ 05501			
,						05505~ 05549			
22	4147883	ストッパ	STOPPER	1		~ 05501			
,						05505~ 05549			
23	J901225	ボルト	BOLT	1		~ 05501			
,						05505~ 05549			
24	J901225	ボルト	BOLT	22					
25	A590112	ワッシャ;プレーン	WASHER;PLANE	22					
26	J901022	ボルト	BOLT	1					
27	A590910	ワッシャ;スプリング	WASHER;SPRING	1					
28	J217083	ワッシャ	WASHER	1					
29	A590120	ワッシャ;プレーン	WASHER;PLANE	2					
30	A590912	ワッシャ;スプリング	WASHER;SPRING	1		~ 05501			
,						05505~ 05549			
31	J952010	ナット	NUT	1		~ 05501			
,						05505~ 05549			
,									

ХАБТРЕЙД-ДВ

カ バ ー (1)
Cover (1)

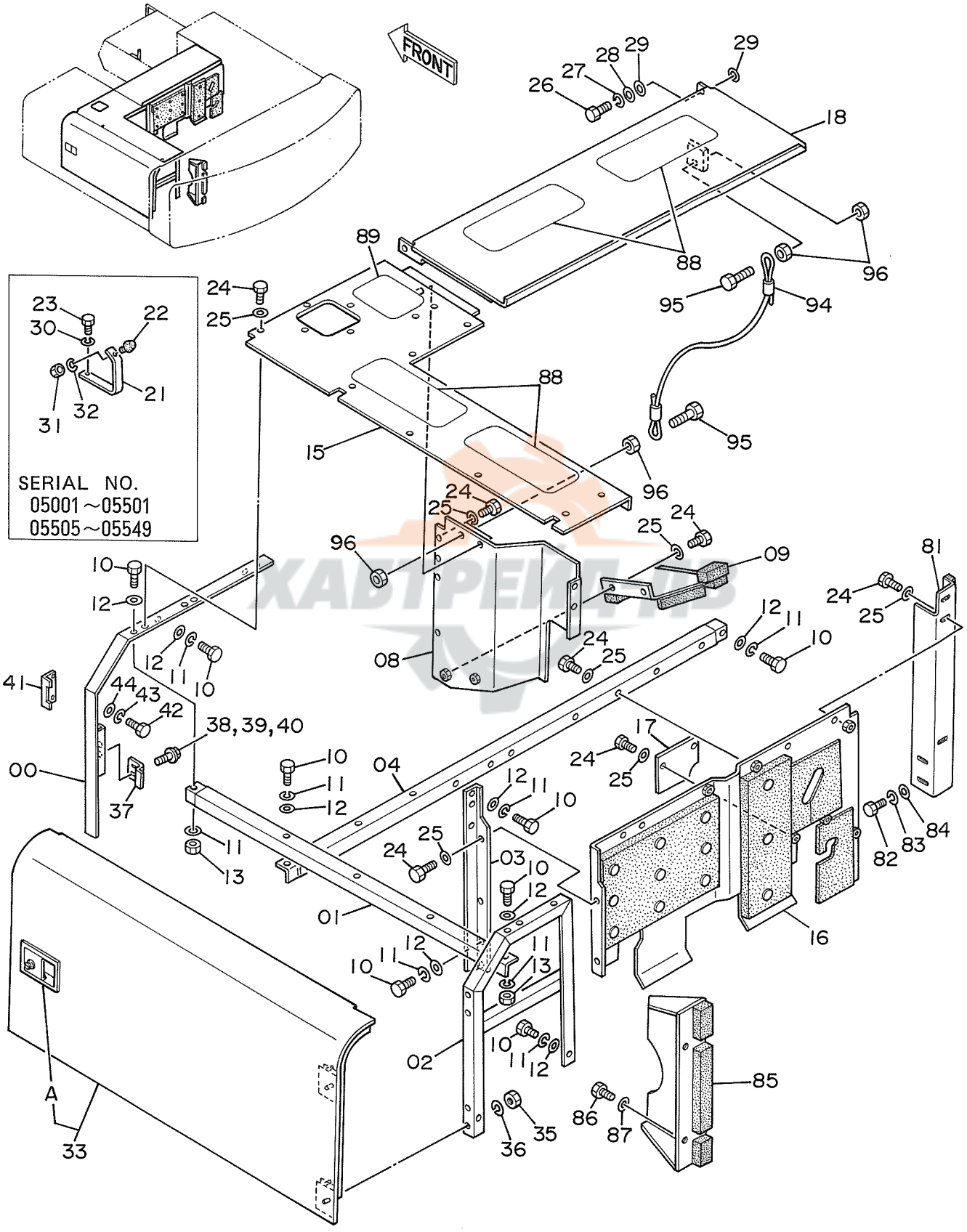
FRONT
SERIAL NO.
05001～05501
05505～05549
00
01
02
03
04
08
09
10
11
12
13
15
16
17
18
21
22
23
24
25
26
27
28
29
30
31
32
33
35
36
37
38,39,40
41
42
43
44
81
82
83
84
85
86
87
88
89
94
95
96
A

カバー (1)
COVER (1)

05001~

符号 ITEM	部品番号 PART NO.	部品名 PART NAME	or PART NAME CODE	数量 Q'TY	サービスコード S.C	適用号機 SERIAL NO.	互換性 ICA	代替部品 REPLACEABLE PART 部品番号 PART NO.	数量 Q'TY
32	A590910	ワッシャ;スプリング	WASHER;SPRING	1		~ 05501			
'						05505~ 05549			
33	6007849	ドア	DOOR	1					
33A	7017862	・ドアロック	・DOOR LOCK	1	W				
'		(ベッページ サンショウ)	(SEE SEPARATE PAGE)						
35	J950012	ナット	NUT	4					
36	A590912	ワッシャ;スプリング	WASHER;SPRING	4					
37	4188492	ストッパ	STOPPER	1					
38	J901230	ボルト	BOLT	2		~ 05247	I	J021230	2
38	J021230	ボルト;セムス	BOLT;SEMS	2		05248~			
39	A590912	ワッシャ;スプリング	WASHER;SPRING	2		~ 05247			
40	A590112	ワッシャ;プレーン	WASHER;PLANE	2		~ 05247			
41	3037786	ブラケット	BRACKET	1					
42	J900814	ボルト	BOLT	2					
43	A590908	ワッシャ;スプリング	WASHER;SPRING	2					
44	A590108	ワッシャ;プレーン	WASHER;PLANE	2					
81	9728640	サポート	SUPPORT	1					
82	J901225	ボルト	BOLT	2					
83	A590912	ワッシャ;スプリング	WASHER;SPRING	2					
84	A590112	ワッシャ;プレーン	WASHER;PLANE	2					
85	7018961	プレート	PLATE	1					
86	J901220	ボルト	BOLT	4					
87	A590112	ワッシャ;プレーン	WASHER;PLANE	4					
88	4073519	テープ	TAPE	4					
89	4121128	テープ	TAPE	1					
94	4232654	ロープ;ワイヤ	ROPE;WIRE	1		05502~ 05504			
'						05550~			
95	J901245	ボルト	BOLT	2		05502~ 05504			
'						05550~			
96	J950012	ナット	NUT	4		05502~ 05504			
'						05550~			

ХАБТРЕЙД-ДВ

カ バ ー (2)
Cover (2)

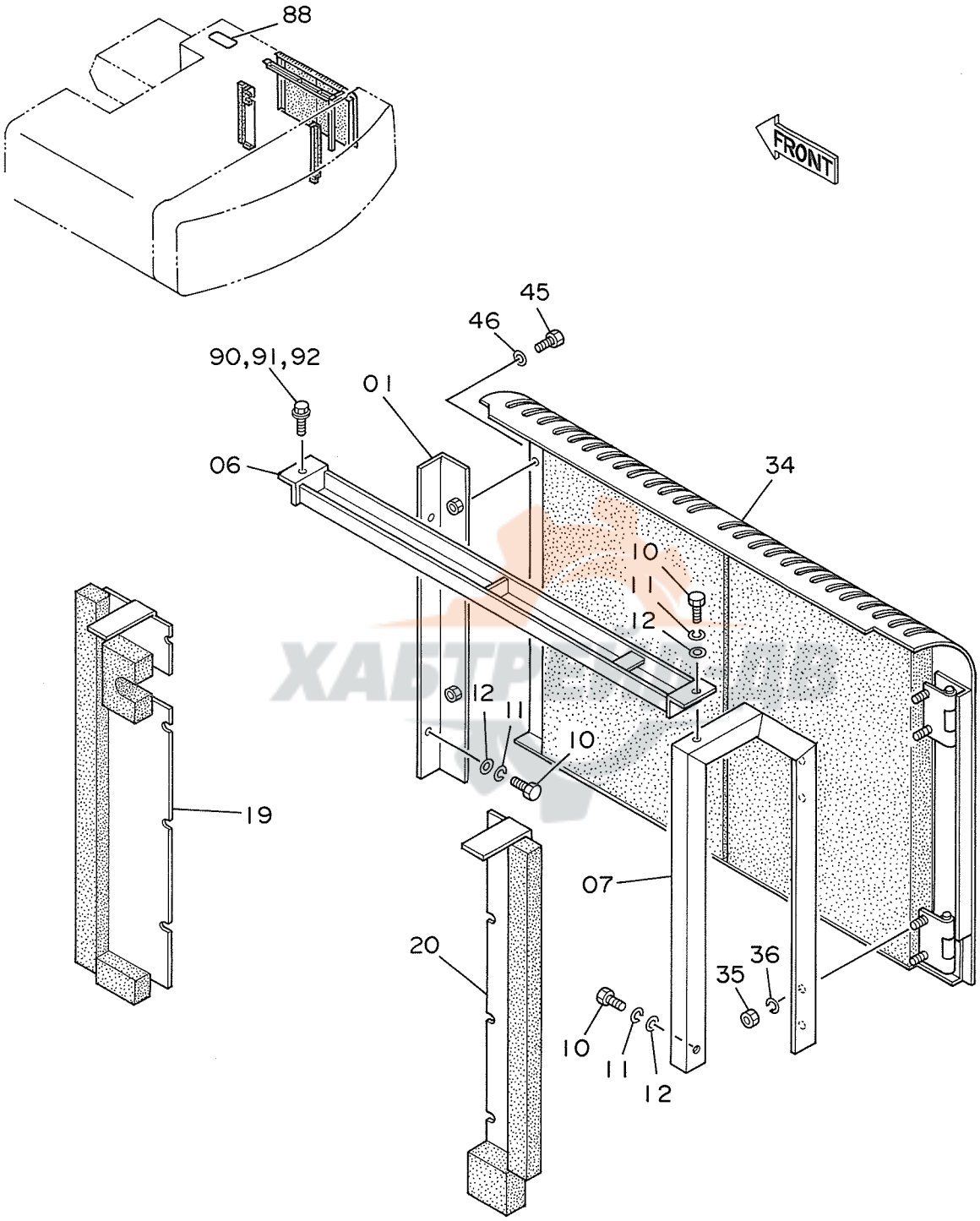
88
FRONT
45
46
90,91,92
01
06
34
10
11
12
12
11
10
19
07
20
36
35
10
11
12

カバー (2)
COVER (2)

05001~

符号 ITEM	部品番号 PART NO.	部品名 PART NAME	or PART NAME CODE	数量 Q'TY	サービスコード S.C	適用号機 SERIAL NO.	互換性 ICA	代替部品 REPLACEABLE PART 部品番号 PART NO.	数量 Q'TY
01	9725238	サポート	SUPPORT	1					
06	9725424	ガード	GUARD	1					
07	8035748	サポート	SUPPORT	1		05001	T	8040164	1
・								5002144	1
07	8040164	サポート	SUPPORT	1		05002~			
10	J901230	ボルト	BOLT	9					
11	A590912	ワッシャ;スプリング	WASHER;SPRING	9					
12	A590112	ワッシャ;プレーン	WASHER;PLANE	9					
19	8040657	プレート	PLATE	1		~ 05005			
19	8036805	プレート	PLATE	1		05006~			
20	8040656	プレート	PLATE	1		~ 05005			
20	8036806	プレート	PLATE	1		05006~			
34	7017681	ドア	DOOR	1		~ 05440	Y	7020953	1
34	7020953	ドア	DOOR	1		05441~			
35	J950012	ナット	NUT	4					
36	A590912	ワッシャ;スプリング	WASHER;SPRING	4					
45	M341220	ボルト;ソケット	BOLT;SOCKET	2					
46	A590112	ワッシャ;プレーン	WASHER;PLANE	2					
88	4073519	テープ	TAPE	1					
90	J901230	ボルト	BOLT	1		~ 05247	I	J021230	1
90	J021230	ボルト;セムス	BOLT;SEMS	1		05248~			
91	A590912	ワッシャ;スプリング	WASHER;SPRING	1		~ 05247			
92	A590112	ワッシャ;プレーン	WASHER;PLANE	1		~ 05247			

ХАБТРЕЙД-АВ

カ バ ー (3)
Cover (3)

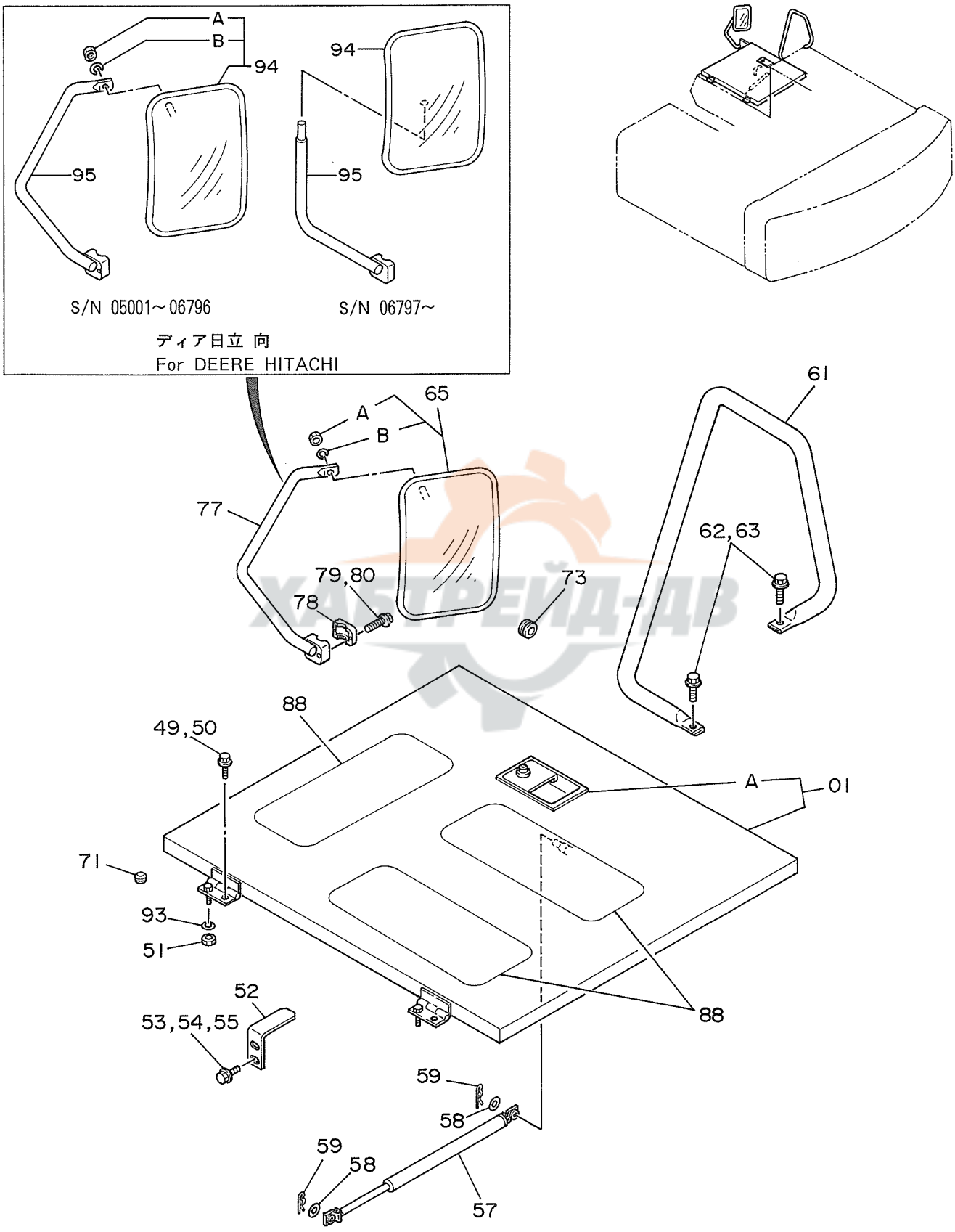

ХАБТРЕЙД-ДВ

カバー (3)

COVER (3)

05001~

符号 ITEM	部品番号 PART NO.	部品名 PART NAME	or PART NAME CODE	数量 Q'TY	サービスコード S.C	適用号機 SERIAL NO.	互換性 ICA	代替部品 REPLACEABLE PART 部品番号 PART NO.	数量 Q'TY
01	6007785	カバー	COVER	1					
01A	7017862	・ドアロック	・DOOR LOCK	1	W				
,		(ベッページ サンショウ)	(SEE SEPARATE PAGE)						
49	J901022	ボルト	BOLT	2		~ 05247	I	J011022	2
49	J011022	ボルト;セムス	BOLT;SEMS	2		05248~			
50	A590910	ワッシヤ;スプリング	WASHER;SPRING	2		~ 05247			
51	J950010	ナット	NUT	2					
52	4194836	ストッパ	STOPPER	1					
53	J901225	ボルト	BOLT	2		~ 05247	I	J021225	2
53	J021225	ボルト;セムス	BOLT;SEMS	2		05248~			
54	A590912	ワッシヤ;スプリング	WASHER;SPRING	2		~ 05247			
55	A590112	ワッシヤ;プレーン	WASHER;PLANE	2		~ 05247			
57	4188366	ステー	STAY	1					
58	A590108	ワッシヤ;プレーン	WASHER;PLANE	2					
59	4022697	ピン;ロック	PIN;LOCK	2					
61	8035445	ステー	STAY	1					
62	J901225	ボルト	BOLT	2		~ 05247	I	J011225	2
62	J011225	ボルト;セムス	BOLT;SEMS	2		05248~			
63	A590912	ワッシヤ;スプリング	WASHER;SPRING	2		~ 05247			
65	4093058	ミラー	MIRROR	1					
65A	M500807	・ナット	・NUT	1					
65B	A590908	・ワッシヤ;スプリング	・WASHER;SPRING	1					
71	4198167	ブッシング;ラバー	BUSHING;RUBBER	1		05001,			
73	94-2816	ブッシング;ラバー	BUSHING;RUBBER	1					
77	8019989	ステー	STAY	1					
78	4113705	クランプ	CLAMP	1					
79	J900840	ボルト	BOLT	2		~ 05247	I	J010840	2
79	J010840	ボルト;セムス	BOLT;SEMS	2		05248~			
80	A590908	ワッシヤ;スプリング	WASHER;SPRING	2		~ 05247			
88	4073519	テープ	TAPE	3					
93	A590910	ワッシヤ;スプリング	WASHER;SPRING	2					
94	4093058	ミラー	MIRROR	1	#OP	~ 06796	T	4165676	1
,								8055911	1
94A	M500807	・ナット	・NUT	1	#OP	~ 06796			
94B	A590908	・ワッシヤ;スプリング	・WASHER;SPRING	1	#OP	~ 06796			
94	4165676	ミラー	MIRROR	1	#OP	06797~			
95	8019989	ステー	STAY	1	#OP	~ 06796	T	8055911	1
,								4165676	1
95	8055911	ステー	STAY	1	#OP	06797~			

ХАБТРЕЙД-ДВ

ドアロック
Door Lock

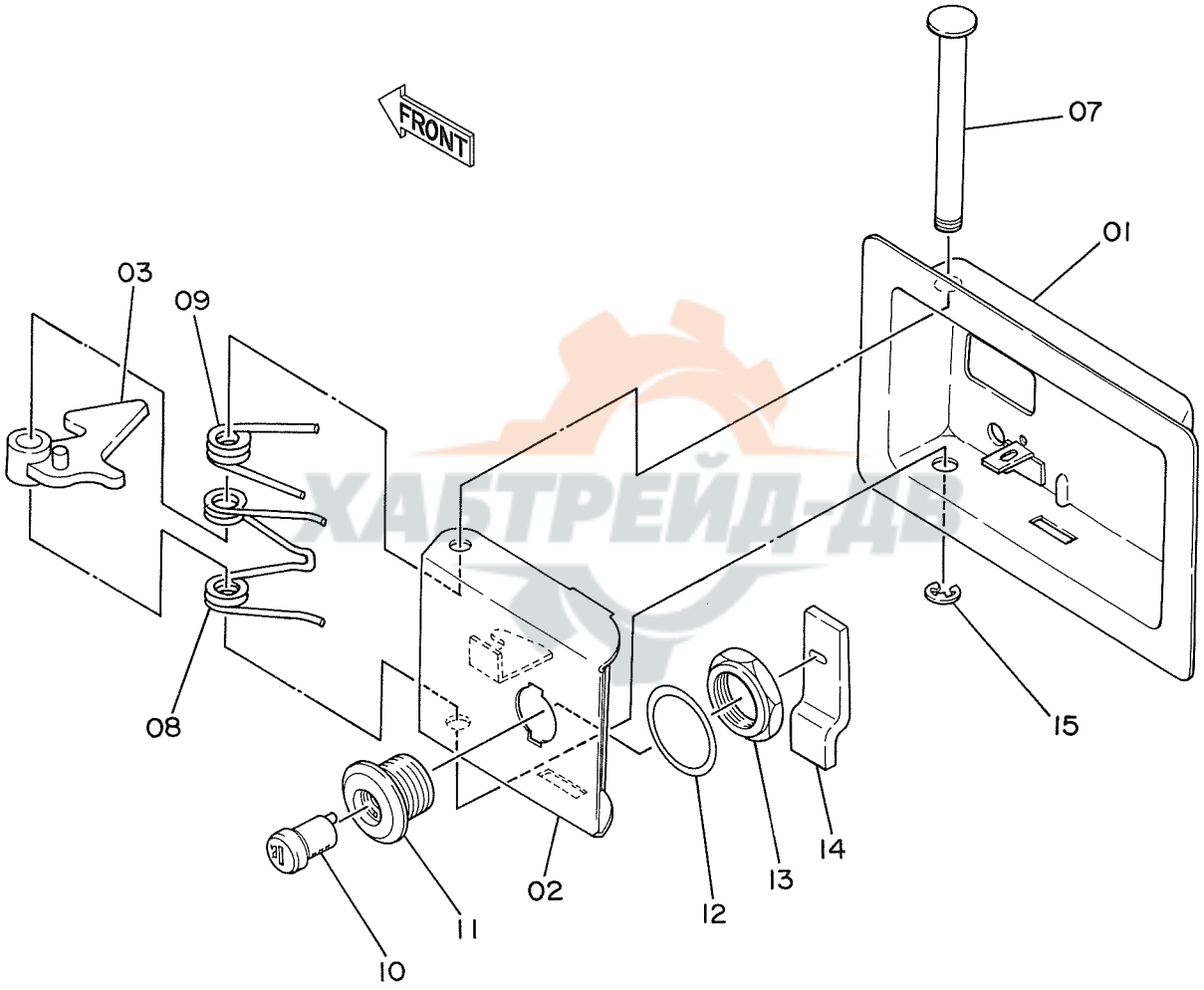

ХАБТРЕЙД-ДВ

ドア ロック

DOOR LOCK

05001~

符号 ITEM	部品番号 PART NO.	部品名 PART NAME	or PART NAME CODE	数量 Q'TY	サービスコード S.C	適用号機 SERIAL NO.	互換性 ICA	代替部品 REPLACEABLE PART 部品番号 PART NO.	代替部品 REPLACEABLE PART 数量 Q'TY
	7017862	ロック アッセン	LOCK ASS'Y	1					
01	8024490	・カバー	・COVER	1					
02	8024463	・ラッチ	・LATCH	1					
03	9717542	・レバー	・LEVER	1					
07	4134328	・シャフト	・SHAFT	1					
08	4134319	・スプリング	・SPRING	1					
09	4134320	・スプリング	・SPRING	1					
10	4187085	・シリンダ;ロック (H800)	・CYL.;LOCK (H800)	1					
11	4187295	・ケース	・CASE	1					
12	4134322	・ワッシャ	・WASHER	1					
13	4134323	・ナット	・NUT	1					
14	4134331	・プレート	・PLATE	1					
15	4112235	・リング;リテイニング	・RING;RETAINING	1					

ХАБТРЕЙД-ДВ

91

エンジンカバー
Engine Cover

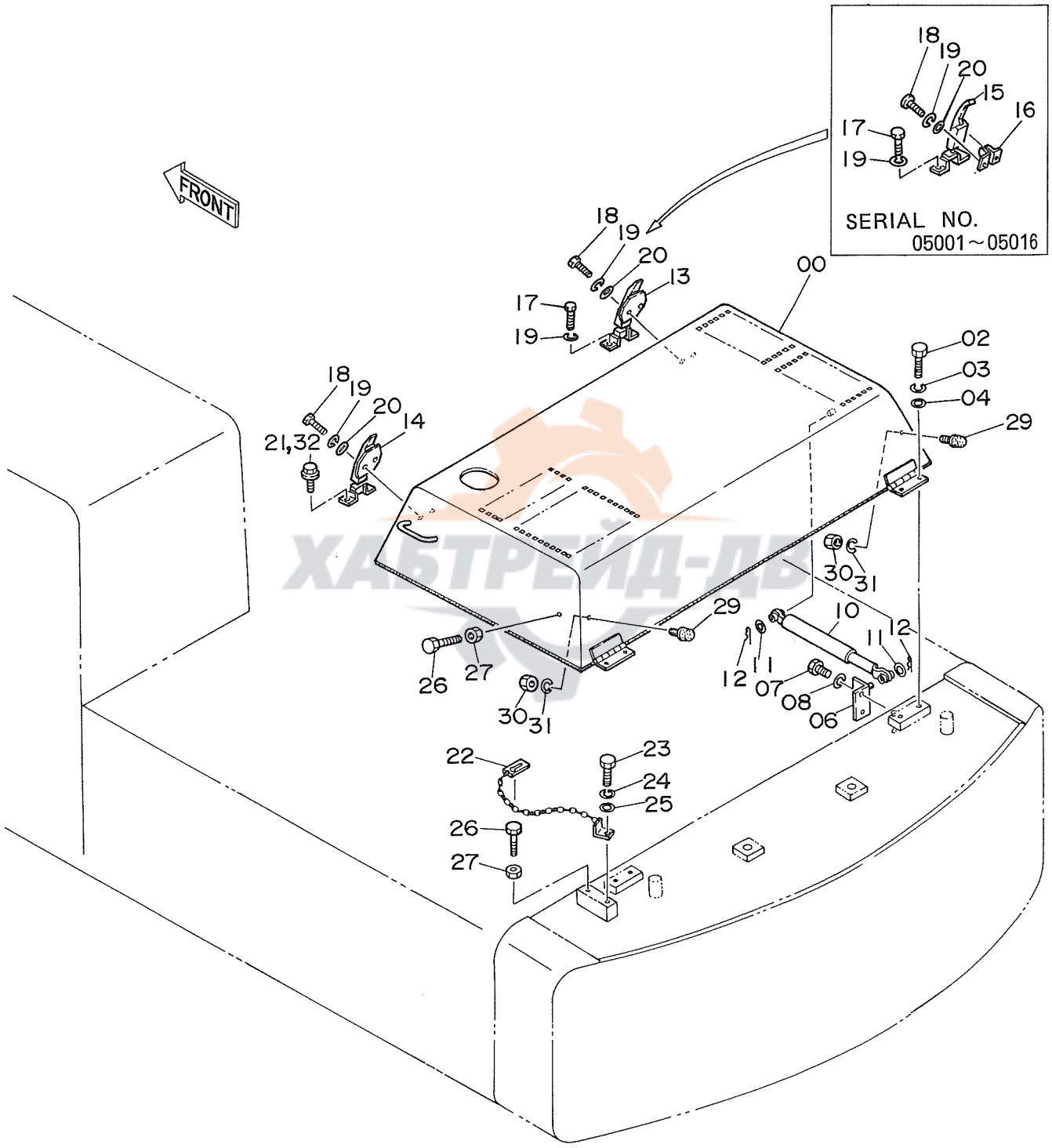

ХАБТРЕЙД-ДВ

ｴﾝｼﾞﾝ ｶﾊﾞｰ

ENGINE COVER

05001~

符号 ITEM	部品番号 PART NO.	部品名 PART NAME	or PART NAME CODE	数量 Q'TY	サービスコード S.C	適用号機 SERIAL NO.	互換性 ICA	代替部品 REPLACEABLE PART 部品番号 PART NO.	数量 Q'TY
00	5002100	ｶﾊﾞｰ;ｴﾝｼﾞﾝ	COVER;ENGINE	1					
02	J901228	ﾎﾞﾙﾄ	BOLT	4					
03	A590912	ﾜｯｼｬ;ｽﾌﾟﾘﾝｸﾞ	WASHER;SPRING	4					
04	A590112	ﾜｯｼｬ;ﾌﾟﾚｰﾝ	WASHER;PLANE	4					
06	9725693	ﾌﾞﾗｹｯﾄ	BRACKET	1					
07	J901225	ﾎﾞﾙﾄ	BOLT	2					
08	A590912	ﾜｯｼｬ;ｽﾌﾟﾘﾝｸﾞ	WASHER;SPRING	2					
10	4194116	ｽﾃｰ	STAY	1					
11	A590108	ﾜｯｼｬ;ﾌﾟﾚｰﾝ	WASHER;PLANE	2					
12	4022697	ﾋﾟﾝ;ﾛｯｸ	PIN;LOCK	2					
13	4217429	ｷｬｯﾁ	CATCH	1		05017~			
14	4187086	ｷｬｯﾁ	CATCH	1					
15	322831	ｷｬｯﾁ	CATCH	1		~ 05016	I	4217429	1
16	4119658	ｱﾝｶｰ	ANCHOR	1		~ 05016	I	4217429	1
17	J900816	ﾎﾞﾙﾄ	BOLT	2					
18	M430825	ｽｸﾘｭ	SCREW	4					
19	A590908	ﾜｯｼｬ;ｽﾌﾟﾘﾝｸﾞ	WASHER;SPRING	6					
20	A590108	ﾜｯｼｬ;ﾌﾟﾚｰﾝ	WASHER;PLANE	4					
21	J900816	ﾎﾞﾙﾄ	BOLT	2		~ 05247	I	J010816	2
21	J010816	ﾎﾞﾙﾄ;ｾﾑｽ	BOLT;SEMS	2		05248~			
22	9725452	ﾛｯｸ	LOCK	1					
23	J901225	ﾎﾞﾙﾄ	BOLT	1					
24	A590912	ﾜｯｼｬ;ｽﾌﾟﾘﾝｸﾞ	WASHER;SPRING	1					
25	A590112	ﾜｯｼｬ;ﾌﾟﾚｰﾝ	WASHER;PLANE	1					
26	J901240	ﾎﾞﾙﾄ	BOLT	2					
27	J950012	ﾅｯﾄ	NUT	2					
29	4147883	ｽﾄｯﾊﾟ	STOPPER	2					
30	J952010	ﾅｯﾄ	NUT	2					
31	A590910	ﾜｯｼｬ;ｽﾌﾟﾘﾝｸﾞ	WASHER;SPRING	2					
32	A590908	ﾜｯｼｬ;ｽﾌﾟﾘﾝｸﾞ	WASHER;SPRING	2		~ 05247			

ЖАБТУЙД-АВ

82

アンダーカバー
Under Cover

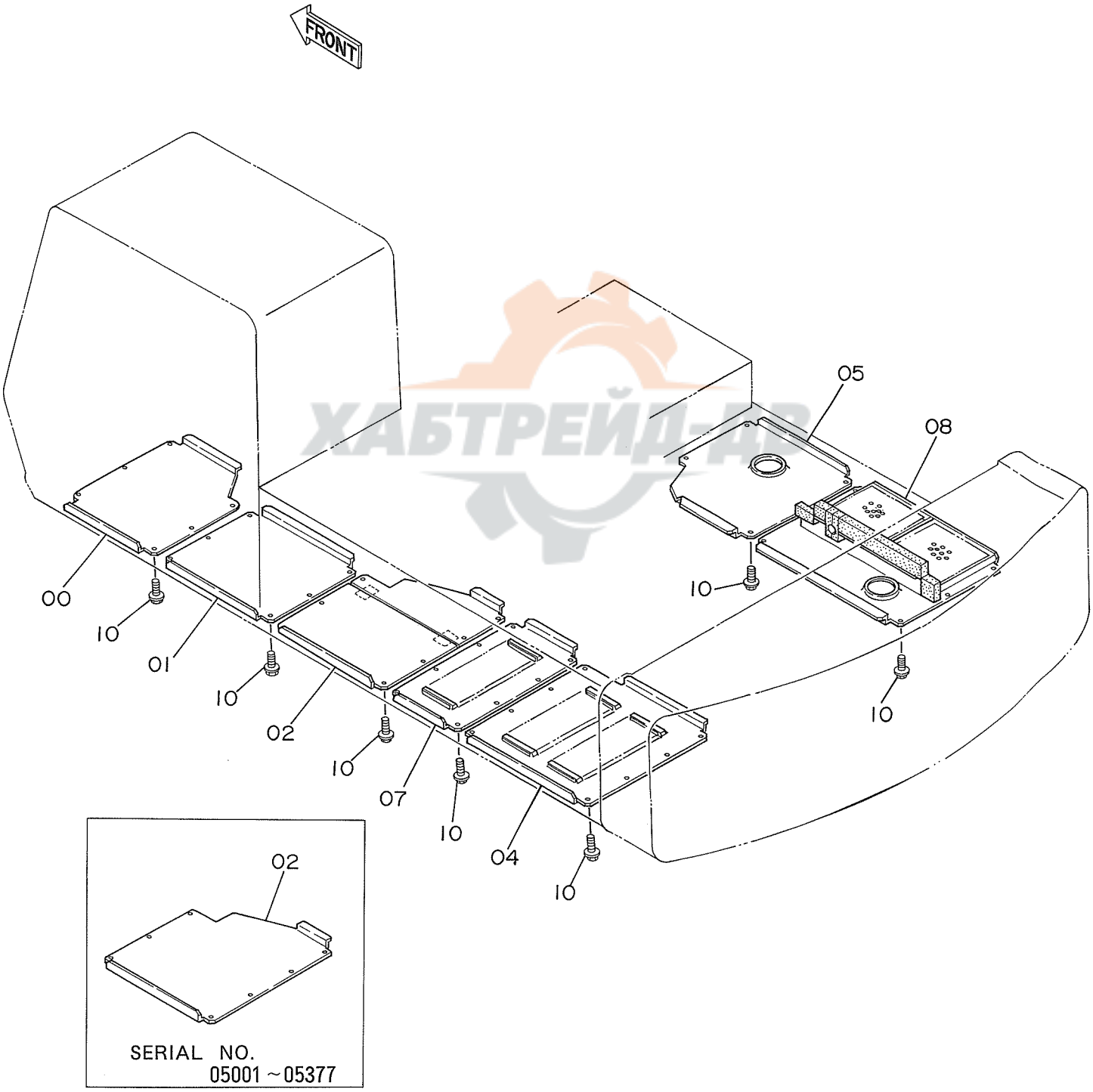

ХАБТРЕЙД-АР

アンダー カバー

UNDER COVER

05001~

符号 ITEM	部品番号 PART NO.	部品名 PART NAME	or PART NAME CODE	数量 Q'TY	サービスコード S.C	適用号機 SERIAL NO.	互換性 ICA	代替部品 REPLACEABLE PART 部品番号 PART NO.	数量 Q'TY
00	3035315	カバー	COVER	1					
01	3035316	カバー	COVER	1					
02	3035391	カバー	COVER	1		STD: ~ 05377			
,						LC : ~ 05466			
02	7019995	カバー	COVER	1		STD: 05378~			
,						LC : 05467~			
04	3035291	カバー	COVER	1					
05	3035342	カバー	COVER	1					
07	3038135	カバー	COVER	1					
08	7018398	カバー	COVER	1					
10	J031235	ボルト;セムス	BOLT;SEMS	46					

ХАБТРЕЙД-ДВ

93

カーヒータ〈SDX〉
Car Heater〈SDX〉

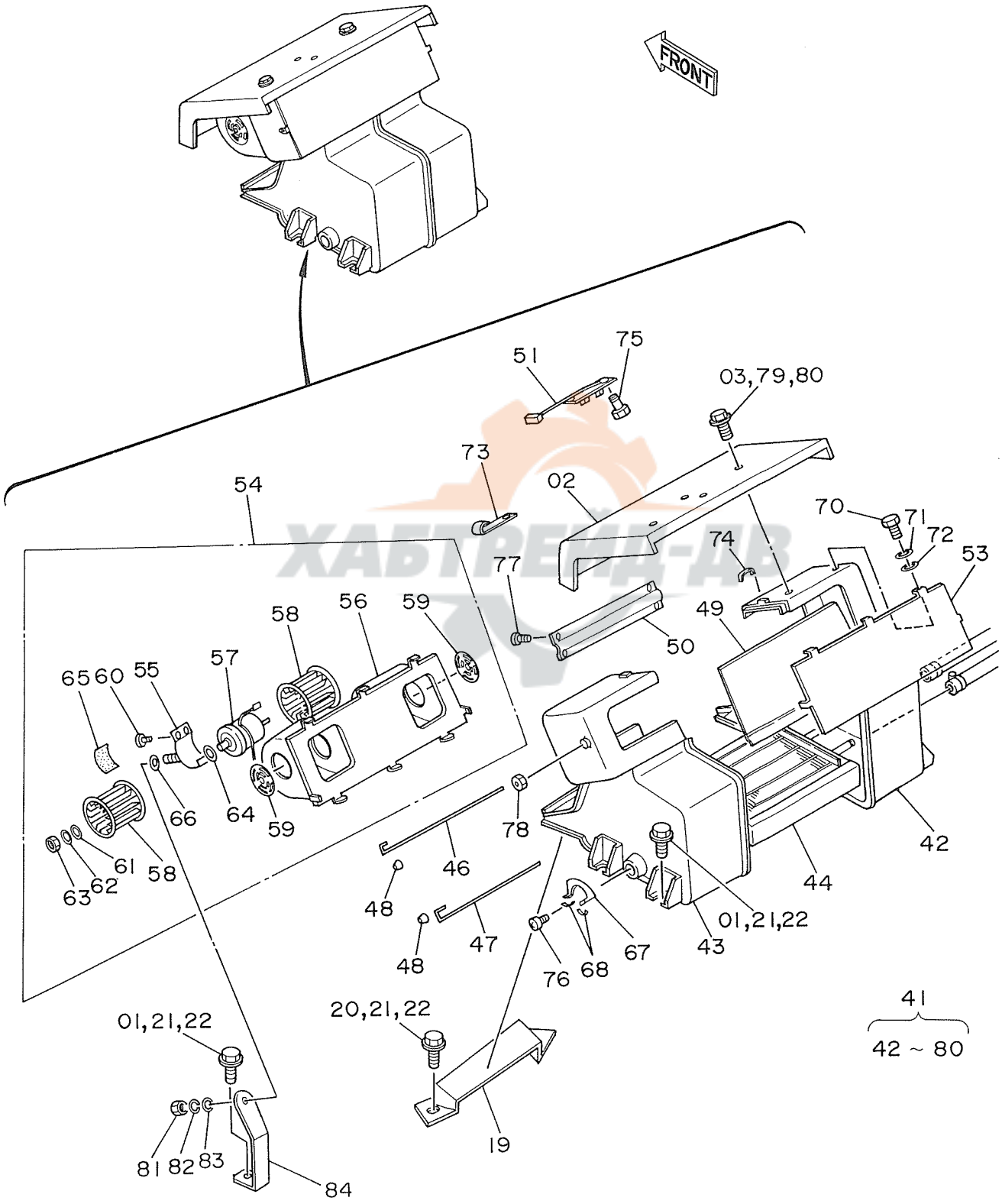

カー ヒータ <SDX>
CAR HEATER <SDX>

05001~

符号 ITEM	部品番号 PART NO.	部品名 PART NAME	or PART NAME CODE	数量 Q'TY	サービスコード S.C	適用号機 SERIAL NO.	互換性 ICA	代替部品 REPLACEABLE PART 部品番号 PART NO.	数量 Q'TY
01	J901025	ボルト	BOLT	5		~ 05247	I	J021025	5
01	J021025	ボルト;セムス	BOLT;SEMS	5		05248~			
02	7009413	カバー	COVER	1					
03	J900625	ボルト	BOLT	4		~ 05247	I	J020625	4
03	J020625	ボルト;セムス	BOLT;SEMS	4		05248~			
19	2016220	ブラケット	BRACKET	1					
20	J901025	ボルト	BOLT	2		~ 05247	I	J021025	2
20	J021025	ボルト;セムス	BOLT;SEMS	2		05248~			
21	A590910	ワッシャ;スプリング	WASHER;SPRING	7		~ 05247			
22	A590110	ワッシャ;プレーン	WASHER;PLANE	7		~ 05247			
41~84	4193703	ヒータ アッセン	HEATER ASS'Y	1					
,		(0311500)							
41	0311513	・ユニット;ヒータ	・UNIT;HEATER	1					
42	+++++++	・・ケース (A)	・・CASE (A)	1	D				
43	+++++++	・・ケース (B)	・・CASE (B)	1	D				
44	0311514	・・コア;ヒータ	・・CORE;HEATER	1					
46	0228109	・・シャフト (H-C)	・・SHAFT (H-C)	1					
47	0228110	・・シャフト (H-D)	・・SHAFT (H-D)	1					
48	0228111	・・ノブ	・・KNOB	2					
49	0228112	・・ダンパ (H-C)	・・DAMPER (H-C)	1					
50	0228113	・・ダンパ (H-D)	・・DAMPER (H-D)	1					
51	0228114	・・レジスタ	・・RESISTOR	1					
53	0228116	・・カバー;ケース	・・COVER;CASE	1					
54	0228117	・・ケース アッセン	・・CASE ASS'Y	1					
55	0228118	・・・バンド;モータ	・・・BAND;MOTOR	1					
56	0228119	・・・カバー;モータ	・・・COVER;MOTOR	1					
57	0228120	・・・モータ;ブロワ	・・・MOTOR;BLOWER	1					
58	0228121	・・・ファン	・・・FAN	2					
59	0228122	・・・ベルマウス	・・・BELL-MOUTH	2					
60	0311501	・・・スクリュ	・・・SCREW	2					
61	0311502	・・・ワッシャ;ラバー	・・・WASHER;RUBBER	2					
62	0311503	・・・ワッシャ	・・・WASHER	2					
63	M500504	・・・ナット	・・・NUT	2					
64	0311504	・・・ワッシャ	・・・WASHER	2					
65	0311505	・・・クッション;ラバー	・・・CUSHION;RUBBER	1					
66	0311506	・・・ダンパ	・・・DAMPER	1					
67	0228123	・・ガイド;ダンパ	・・GUIDE;DAMPER	1					
68	0228124	・・スプリング;U	・・SPRING;U	2					
70	J900610	・・ボルト	・・BOLT	6					
71	A590906	・・ワッシャ;スプリング	・・WASHER;SPRING	6					

КАБТРЕЙД-АВ

カーヒータ〈SDX〉
Car Heater〈SDX〉

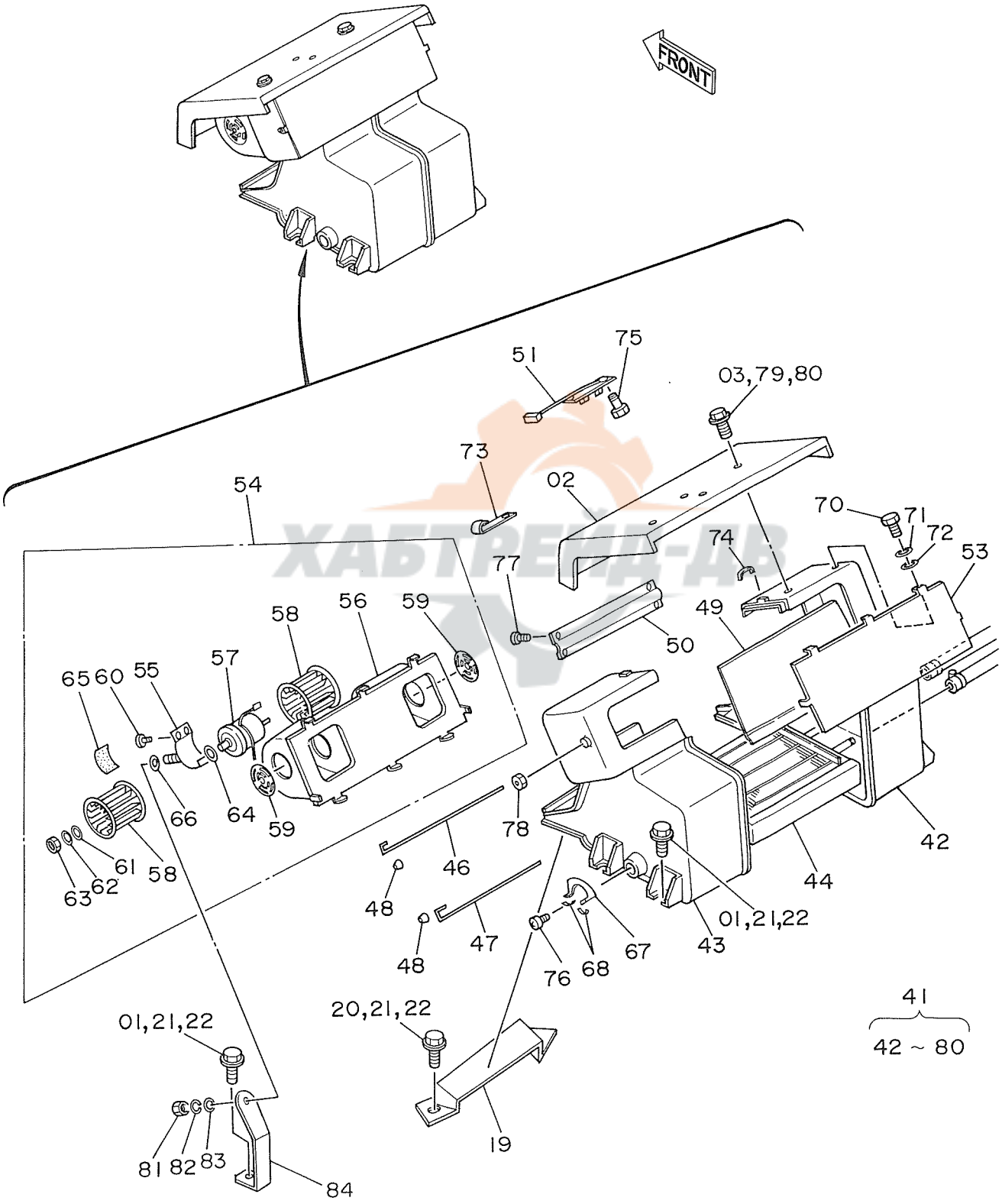

ХАБТРЕЙД-АВ

カー ヒータ <SDX>

CAR HEATER <SDX>

05001~

符号 ITEM	部品番号 PART NO.	部品名 PART NAME	or PART NAME CODE	数量 Q'TY	サービスコード S.C	適用号機 SERIAL NO.	互換性 ICA	代替部品 REPLACEABLE PART 部品番号 PART NO.	数量 Q'TY
72	A590106	・・ワッシャ	・・WASHER	6					
73	0311507	・・クリップ;ハーネス	・・CLIP;HARNESS	2					
74	0311508	・・クランプ	・・CLAMP	8					
75	0311509	・・スクリュ	・・SCREW	2					
76	0311510	・・スクリュ	・・SCREW	2					
77	0311511	・・スクリュ	・・SCREW	5					
78	0311512	・・ナット	・・NUT	1					
79	A590906	・・ワッシャ;スプリング	・・WASHER;SPRING	4		~ 05247			
80	A590106	・・ワッシャ	・・WASHER	4		~ 05247			
81	M500807	・ナット	・NUT	1					
82	A590908	・ワッシャ;スプリング	・WASHER;SPRING	1					
83	A590108	・ワッシャ	・WASHER	1					
84	4080636	・ブラケット;モータ	・BRACKET;MOTOR	1					

ХАБТРЕЙД-ДВ

95

カーヒータ配管 〈SDX〉
Car Heater Pipings 〈SDX〉

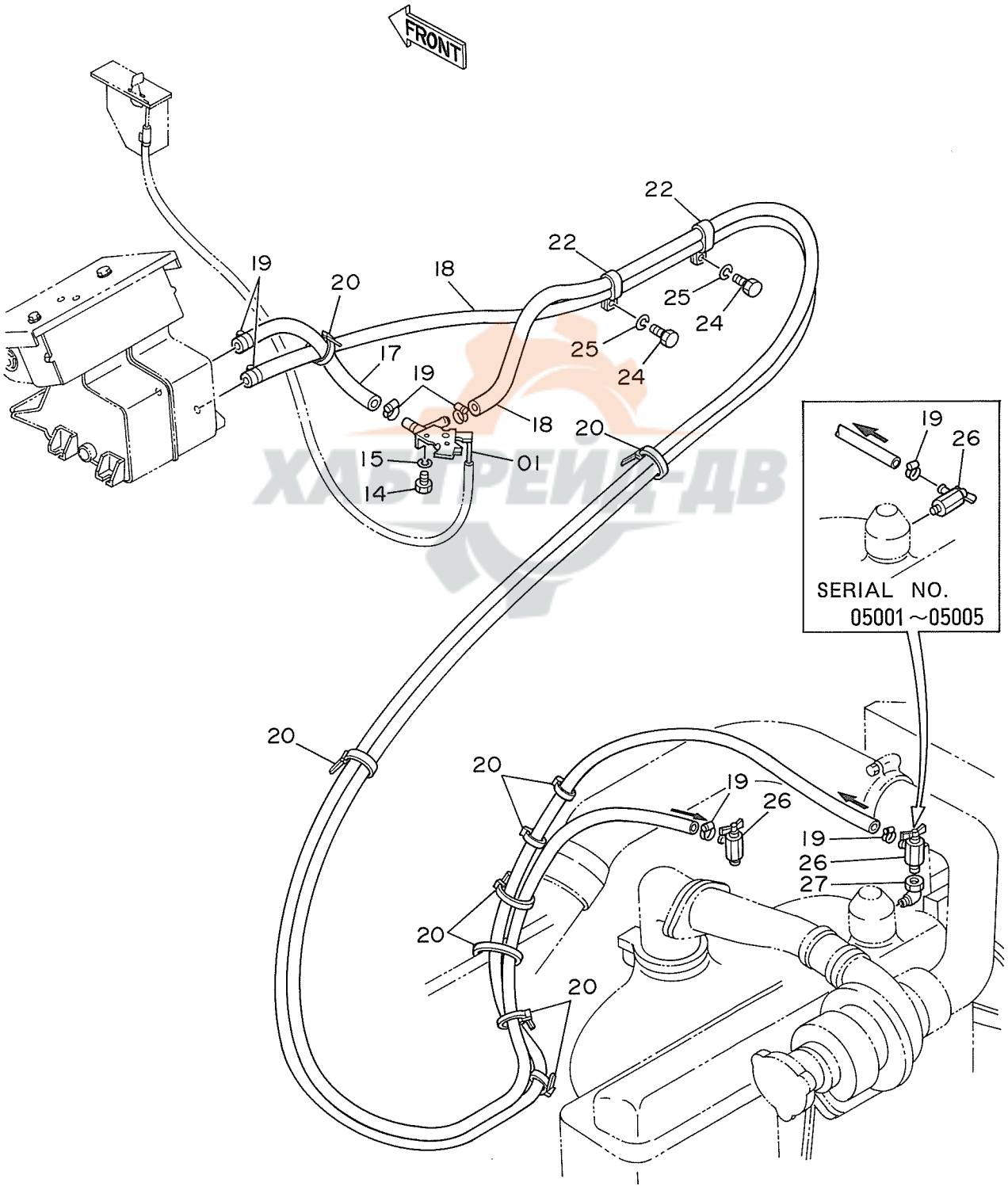

ХАБТРЕЙД-ДВ

ｶｰﾋｰﾀ ﾊｲｶﾝ <SDX>

CAR HEATER PIPINGS <SDX>

05001~

符号 ITEM	部品番号 PART NO.	部品名 PART NAME	PART NAME or CODE	数量 Q'TY	サービスコード S.C	適用号機 SERIAL NO.	互換性 ICA	代替部品 REPLACEABLE PART 部品番号 PART NO.	数量 Q'TY
01	4195823	ｺｯｸ	COCK	1					
14	M430416	ｽｸﾘｭ	SCREW	2					
15	A590904	ﾜｯｼｬ;ｽﾌﾟﾘﾝｸﾞ	WASHER;SPRING	2					
17	4208260	ﾎｰｽ;ﾗﾊﾞｰ	HOSE;RUBBER	1		~ 05005	Y	4203228	1
17	4203228	ﾎｰｽ;ﾗﾊﾞｰ	HOSE;RUBBER	1		05006~			
18	4208072	ﾎｰｽ;ﾗﾊﾞｰ	HOSE;RUBBER	2					
19	4507228	ｸﾗﾝﾌﾟ;ﾎｰｽ	CLAMP;HOSE	6					
20	4055312	ｸﾘｯﾌﾟ;ﾊﾞﾝﾄﾞ	CLIP;BAND	9					
22	4190266	ｸﾘｯﾌﾟ	CLIP	2					
24	J901016	ﾎﾞﾙﾄ	BOLT	2					
25	A590910	ﾜｯｼｬ;ｽﾌﾟﾘﾝｸﾞ	WASHER;SPRING	2					
26	4209135	ﾊﾞﾙﾌﾞ	VALVE	2	Z				
27	94-0632	ｴﾙﾎﾞ;S	ELBOW;S	1		05006~			

ХАБТРЕЙД-ДВ

ХАБТРЕЙД-ДВ

下部走行体
UNDERCARRIAGE

ХАБТРЕЙД-ДВ

トラックフレーム（スタンダードトラック）
Track Frame (STD. Track)

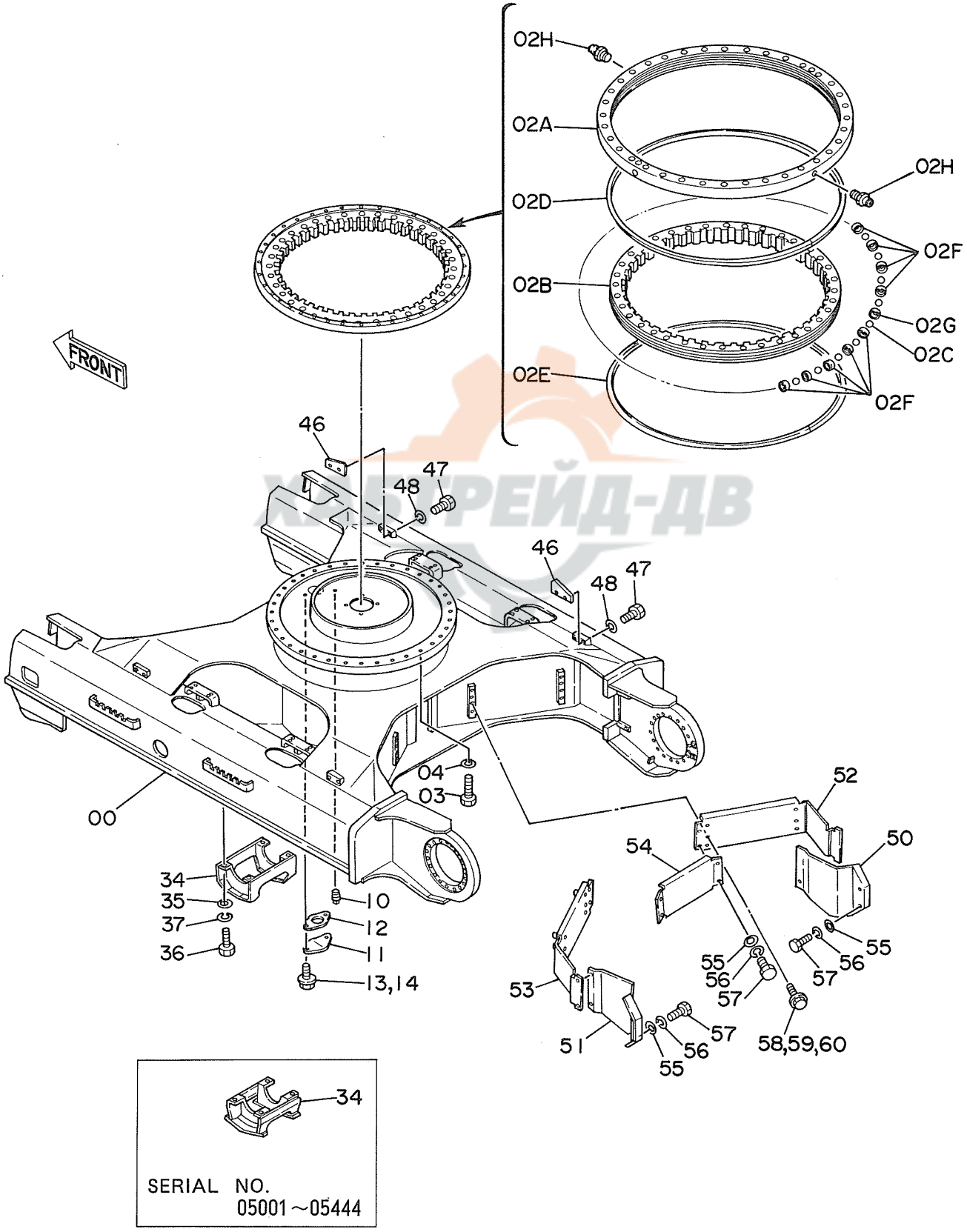

トラック フレーム (スタンダードトラック)

TRACK FRAME (STD. TRACK)

05001~

符号 ITEM	部品番号 PART NO.	部品名 PART NAME	or PART NAME CODE	数量 Q'TY	サービスコード S.C	適用号機 SERIAL NO.	互換性 ICA	代替部品 REPLACEABLE PART 部品番号 PART NO.	数量 Q'TY
00	5002003	フレーム;トラック	FRAME;TRACK	1					
02A~H	6007641	ベアリング;スイング アッセン	BRG.;SWINGCIRCL ASS'Y	1		~ 06132	Y	9098979	1
02A~H	9098979	ベアリング;スイング アッセン	BRG.;SWINGCIRCL ASS'Y	1		06133~			
02A	+++++++	・レース;アウタ	・RACE;OUTER	1	D				
02B	+++++++	・レース;インナ	・RACE;INNER	1	D				
02C	4143667	・ボール (1=90コ)	・BALL (1=90 PIECES)	1					
02D	4187585	・シール	・SEAL	1					
02E	4187586	・シール	・SEAL	1					
02F	4134900	・サポート	・SUPPORT	75					
02G	4134901	・サポート	・SUPPORT	15					
02H	J75481	・フイッテング	・FITTING	2					
03	M122275	ボルト	BOLT	36					
04	A590922	ワッシヤ;スプリング	WASHER;SPRING	36					
10	J75284	プラグ	PLUG	1					
11	4013896	カバー	COVER	1					
12	4510901	パッキン	PACKING	1					
13	J901020	ボルト	BOLT	2		~ 05247	I	J011020	2
13	J011020	ボルト;セムス	BOLT;SEMS	2		05248~			
14	A590910	ワッシヤ;スプリング	WASHER;SPRING	2		~ 05247			
34	8037301	ガード	GUARD	2	OP	~ 05444	Y	8043895	2
34	8043895	ガード	GUARD	2	OP	05445~			
35	4018545	ワッシヤ	WASHER	8	OP				
36	J932050	ボルト	BOLT	8	OP				
37	A590920	ワッシヤ;スプリング	WASHER;SPRING	8	OP				
46	4213169	ブロック	BLOCK	4					
47	J931850	ボルト	BOLT	8					
48	A590918	ワッシヤ;スプリング	WASHER;SPRING	8					
50	3037494	カバー	COVER	1					
51	3037499	カバー	COVER	1					
52	7017869	カバー	COVER	1					
53	7017870	カバー	COVER	1					
54	4198450	カバー	COVER	1					
55	449490	ワッシヤ	WASHER	12					
56	A590912	ワッシヤ;スプリング	WASHER;SPRING	12					
57	J901225	ボルト	BOLT	12					
58	J901270	ボルト	BOLT	8		~ 05247	I	J031270	8
58	J031270	ボルト;セムス	BOLT;SEMS	8		05248~			
59	449490	ワッシヤ	WASHER	8		~ 05247			
60	A590912	ワッシヤ;スプリング	WASHER;SPRING	8		~ 05247			

ХАБТРЕЙД-АВ

98

トラックフレーム（LCトラック）
Track Frame (LC Track)

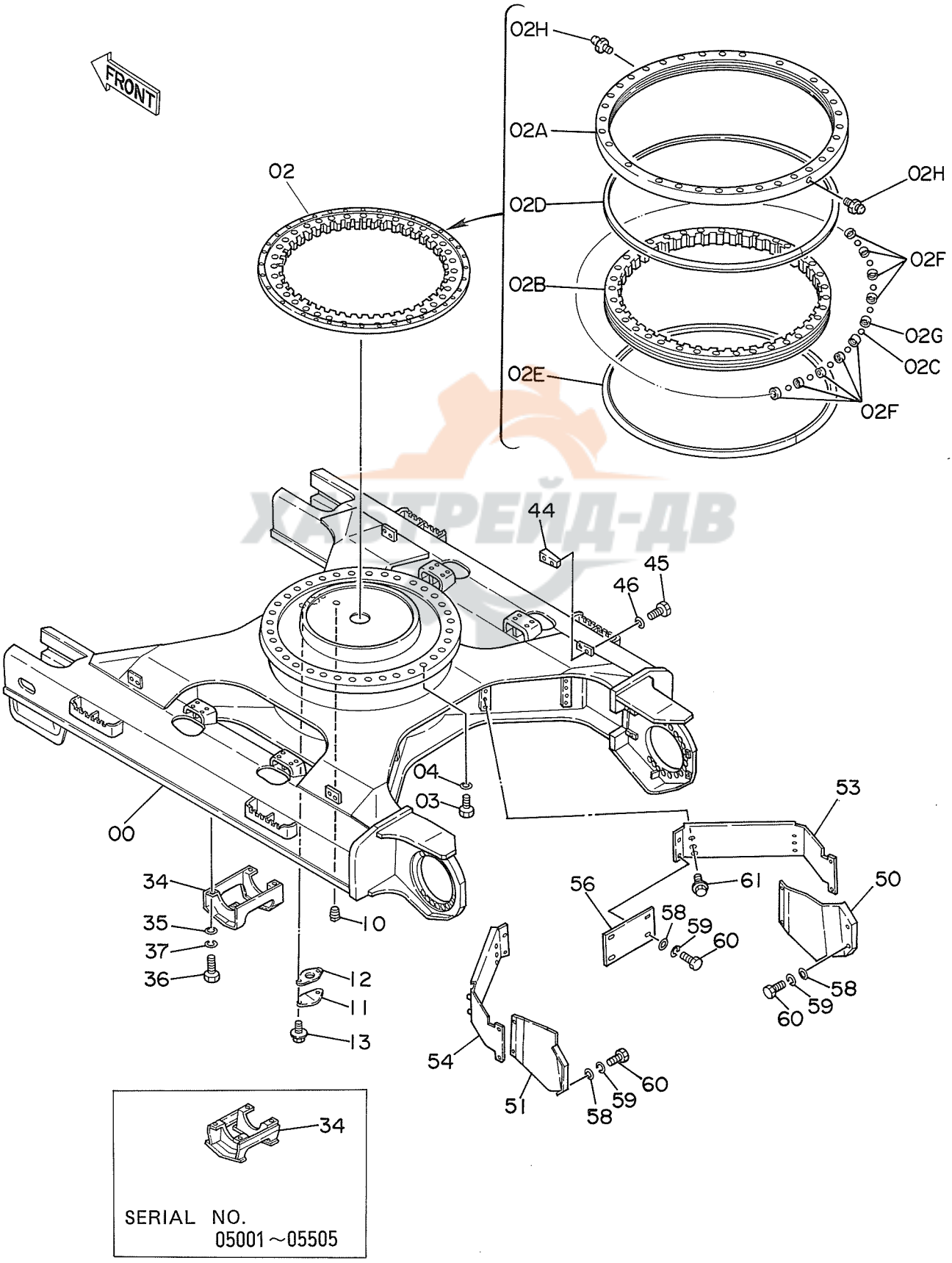

トラック フレーム (LC トラック)

TRACK FRAME (LC TRACK)

05001~

符号 ITEM	部品番号 PART NO.	部品名 PART NAME	PART NAME or CODE	数量 Q'TY	サービスコード S.C	適用号機 SERIAL NO.	互換性 ICA	代替部品 REPLACEABLE PART 部品番号 PART NO.	数量 Q'TY
00	5002350	フレーム;トラック	FRAME;TRACK	1					
02	6007641	ベアリング;スイング アッセン	BRG.;SWINGCIRCL ASS'Y	1		~ 06132	Y	9098979	1
02	9098979	ベアリング;スイング アッセン	BRG.;SWINGCIRCL ASS'Y	1		06133~			
02A	+++++++	・レース;アウタ	・RACE;OUTER	1	D				
02B	+++++++	・レース;インナ	・RACE;INNER	1	D				
02C	4143667	・ボール (1=90コ)	・BALL (1=90 PIECES)	1					
02D	4187585	・シール	・SEAL	1					
02E	4187586	・シール	・SEAL	1					
02F	4134900	・サポート	・SUPPORT	75					
02G	4134901	・サポート	・SUPPORT	15					
02H	J75481	・フイッテング	・FITTING	2					
03	M122275	ボルト	BOLT	36					
04	A590922	ワッシヤ;スプリング	WASHER;SPRING	36					
10	J75284	プラグ	PLUG	1					
11	4013896	カバー	COVER	1					
12	4510901	パッキン	PACKING	1					
13	J011020	ボルト;セムス	BOLT;SEMS	2					
34	8037301	ガード	GUARD	2		~ 05505	Y	8043895	2
34	8043895	ガード	GUARD	2		05506~			
35	4018545	ワッシヤ	WASHER	8					
36	J932050	ボルト	BOLT	8					
37	A590920	ワッシヤ;スプリング	WASHER;SPRING	8					
44	4213169	ブロック	BLOCK	4					
45	J931850	ボルト	BOLT	8					
46	A590918	ワッシヤ;スプリング	WASHER;SPRING	8					
50	3037494	カバー	COVER	1					
51	3037499	カバー	COVER	1					
53	7017877	カバー	COVER	1					
54	7017878	カバー	COVER	1					
56	4198450	カバー	COVER	1					
58	449490	ワッシヤ	WASHER	12					
59	A590912	ワッシヤ;スプリング	WASHER;SPRING	12					
60	J901225	ボルト	BOLT	12					
61	J021270	ボルト;セムス	BOLT;SEMS	8					

ХАБТРЕЙД-АВ

走 行 装 置
Travel Device

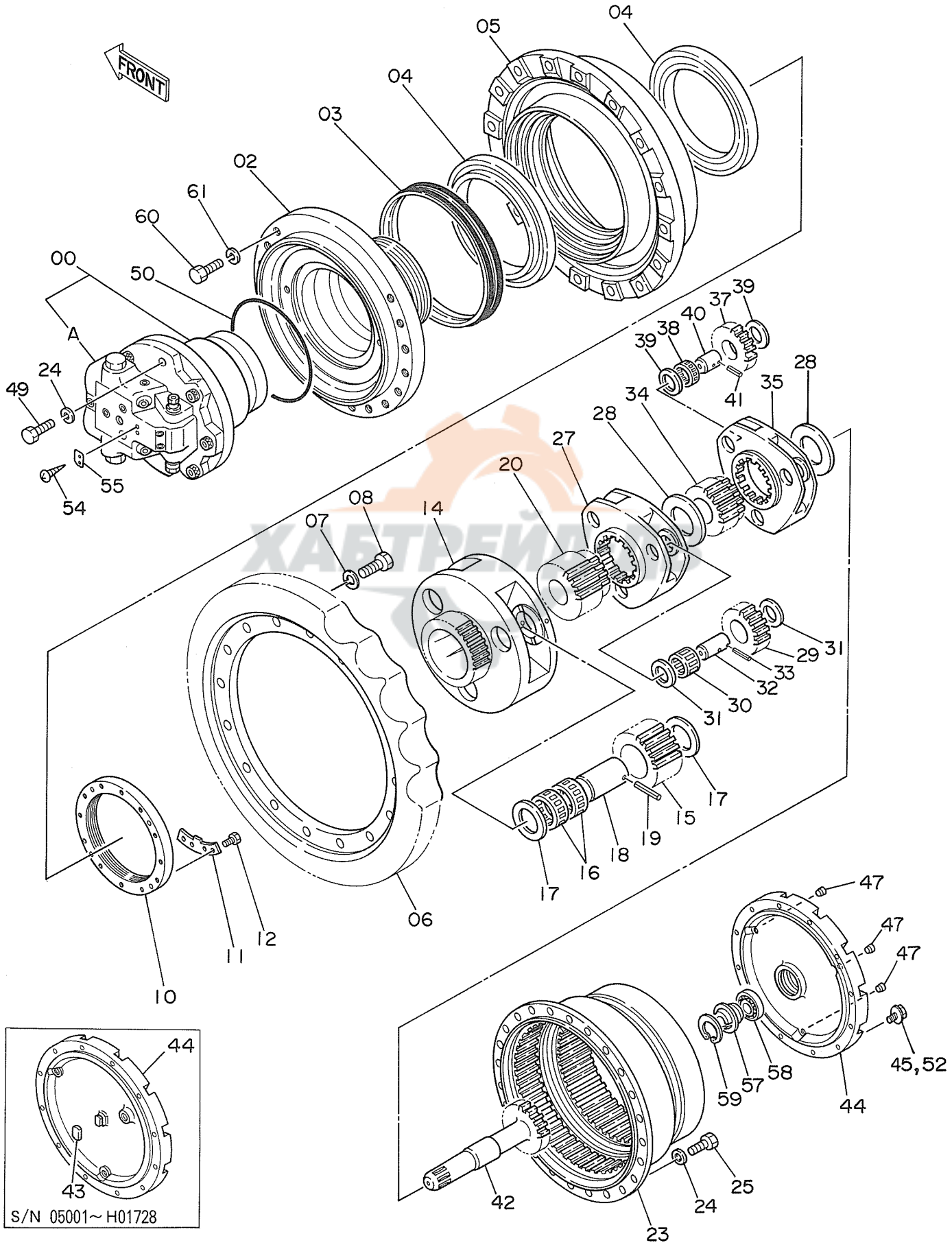

ソーコー ソーチ

TRAVEL DEVICE

05001~

符号 ITEM	部品番号 PART NO.	部品名 PART NAME	or PART NAME CODE	数量 Q'TY	サービスコード S.C	適用号機 SERIAL NO.	互換性 ICA	代替部品 REPLACEABLE PART 部品番号 PART NO.	数量 Q'TY
00~52	9069551	ソーコーソーチ アッセン	TRAVEL DEVICE ASS'Y	2		STD: ~ 05377			
,						LC : ~ 05466			
00~52	9080072	ソーコーソーチ アッセン	TRAVEL DEVICE ASS'Y	2		STD:	Y	9096485	2
,						05378~ H1252			
,						LC :			
,						05467~ H1252			
00~59	9096485	ソーコーソーチ アッセン	TRAVEL DEVICE ASS'Y	2		H1253~			
00	9069421	・モータ;オイル	・MOTOR;OIL	1	H	STD: ~ 05377			
,						LC : ~ 05466			
00	9080116	・モータ;オイル	・MOTOR;OIL	1	H	STD: 05378~			
,						LC : 05467~			
00A	9071904	・・バルブ;ブレーキ	・・VALVE;BRAKE	1	H	STD: ~ 05377			
,						LC : ~ 05466			
00A	9080515	・・バルブ;ブレーキ	・・VALVE;BRAKE	1	H	STD: 05378~			
,						LC : 05467~			
02	1010465	・ハウジング	・HOUSING	1					
03	4066695	・シール;グループ	・SEAL;GROUP	1					
04	4192975	・ベアリング;ローラ	・BRG.;ROL.	2					
05	1010466	・ドラム	・DRUM	1					
06	1010467	・スプロケット	・SPROCKET	1					
07	A590920	・ワッシャ;スプリング	・WASHER;SPRING	16					
08	J932060	・ボルト	・BOLT	16					
10	3036256	・ナット	・NUT	1					
11	4192974	・プレート;ロック	・PLATE;LOCK	1					
12	J901225	・ボルト	・BOLT	2					
14	1010468	・キャリア	・CARRIER	1					
15	3036257	・ギヤ;プラネタリ	・GEAR;PLANETARY	3					
16	4192976	・ベアリング;ニードル	・BRG.;NEEDLE	6					
17	4201913	・プレート;スラスト	・PLATE;THRUST	6		~H00908	Y	4219595	6
17	4219595	・プレート;スラスト	・PLATE;THRUST	6	#	H00909~			
18	4192978	・ピン	・PIN	3					
19	4192021	・ピン;スプリング	・PIN;SPRING	3					
20	3036258	・ギヤ;サン	・GEAR;SUN	1					
23	1010537	・ギヤ;リング	・GEAR;RING	1					
24	A590916	・ワッシャ;スプリング	・WASHER;SPRING	26					
25	J931645	・ボルト	・BOLT	24					
27	1010471	・キャリア	・CARRIER	1					
28	4192979	・スペーサ	・SPACER	2					
29	3036259	・ギヤ;プラネタリ	・GEAR;PLANETARY	3					
30	4190117	・ベアリング;ニードル	・BRG.;NEEDLE	3					

КАБТРЕЙД-ДВ

100

走 行 装 置
Travel Device

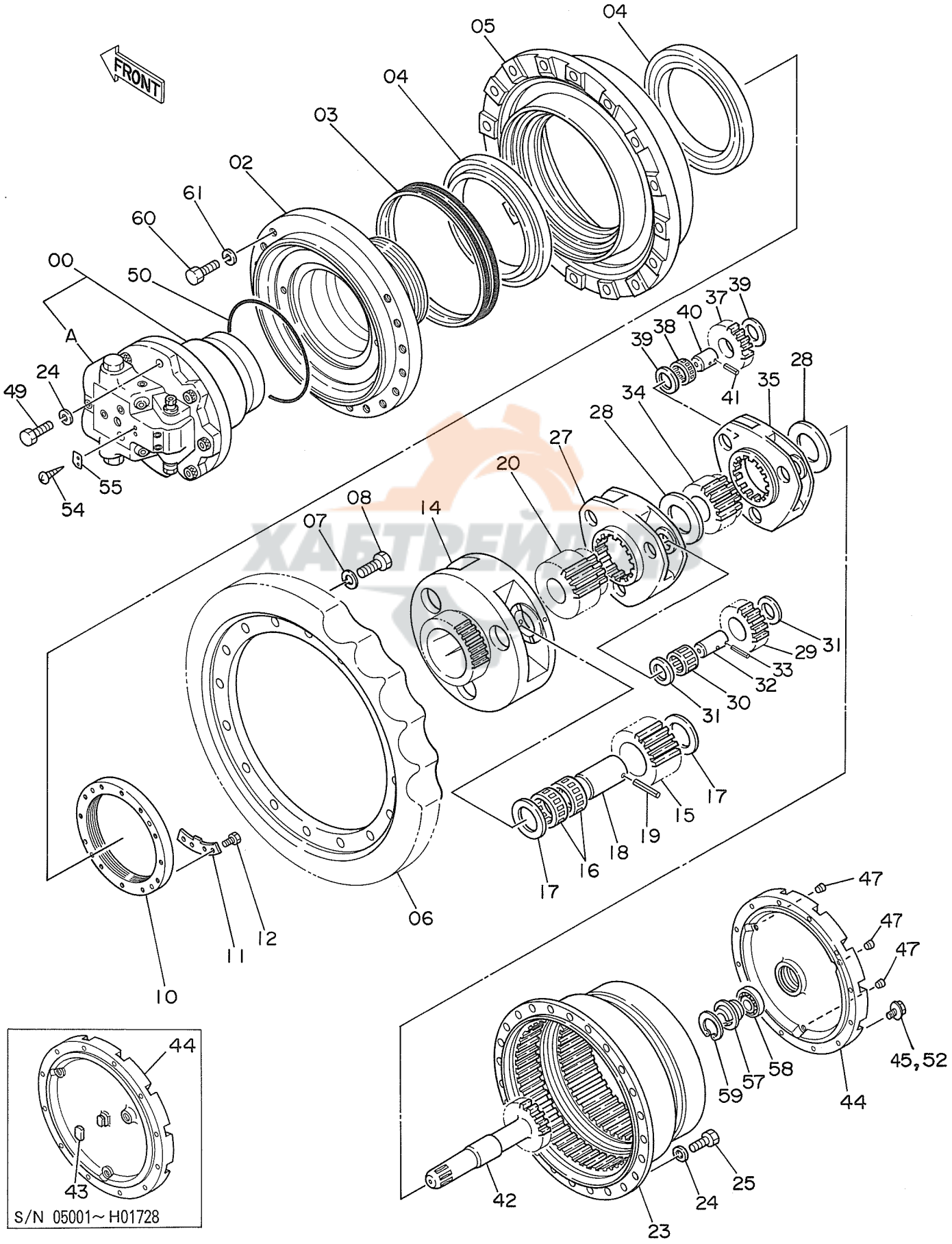

ソーコー ソーチ

TRAVEL DEVICE

05001~

符号 ITEM	部品番号 PART NO.	部品名 PART NAME	or PART NAME CODE	数量 Q'TY	サービスコード S.C	適用号機 SERIAL NO.	互換性 ICA	代替部品 REPLACEABLE PART 部品番号 PART NO.	数量 Q'TY
31	4192982	・プレート;スラスト	・PLATE;THRUST	6					
32	4144558	・ピン	・PIN	3					
33	4144525	・ピン;スプリング	・PIN;SPRING	3					
34	3036261	・ギヤ;サン	・GEAR;SUN	1					
35	1010470	・キャリア	・CARRIER	1		STD: ~ 05377			
,						LC : ~ 05466			
35	2025965	・キャリア	・CARRIER	1		STD: 05378~			
,						LC : 05467~			
37	3036260	・ギヤ;プラネタリ	・GEAR;PLANETARY	3		STD: ~ 05377			
,						LC : ~ 05466			
37	3041961	・ギヤ;プラネタリ	・GEAR;PLANETARY	3		STD: 05378~			
,						LC : 05467~			
38	4108021	・ベアリング;ニードル	・BRG.;NEEDLE	3					
39	4192983	・プレート;スラスト	・PLATE;THRUST	6					
40	4192977	・ピン	・PIN	3					
41	4192020	・ピン;スプリング	・PIN;SPRING	3					
42	2023185	・シャフト;プロペラ	・SHAFT;PROP.	1		STD: ~ 05377			
,						LC : ~ 05466			
42	2025966	・シャフト;プロペラ	・SHAFT;PROP.	1		STD: 05378~			
,						LC : 05467~			
43	4204756	・キャップ	・CAP	1		~H00442			
44	2024963	・カバー	・COVER	1		STD: ~ 05377			
,						LC : ~ 05466			
44	2025967	・カバー	・COVER	1		STD: 05378~	P	2028460	1
,						LC : 05467~			
,						~H00442			
44	2028460	・カバー	・COVER	1		H00443~H01728	P	2032092	1
,								4278011	1
,								4278168	1
,								930451	1
44	2032092	・カバー	・COVER	1		H01729~			
45	A590912	・ワッシャ;スプリング	・WASHER;SPRING	1		~H00908			
47	94-2013	・プラグ	・PLUG	2		STD: ~ 05377			
,						LC : ~ 05466			
47	94-2013	・プラグ	・PLUG	3		STD:	Y	4245797	3
,						05378~ H1252			
,						LC :			
,						05467~ H1252			
47	4245797	・プラグ	・PLUG	3		H1253~			
49	J931685	・ボルト	・BOLT	2					

ХАБТРЕЙД-ДВ

101

走 行 装 置
Travel Device

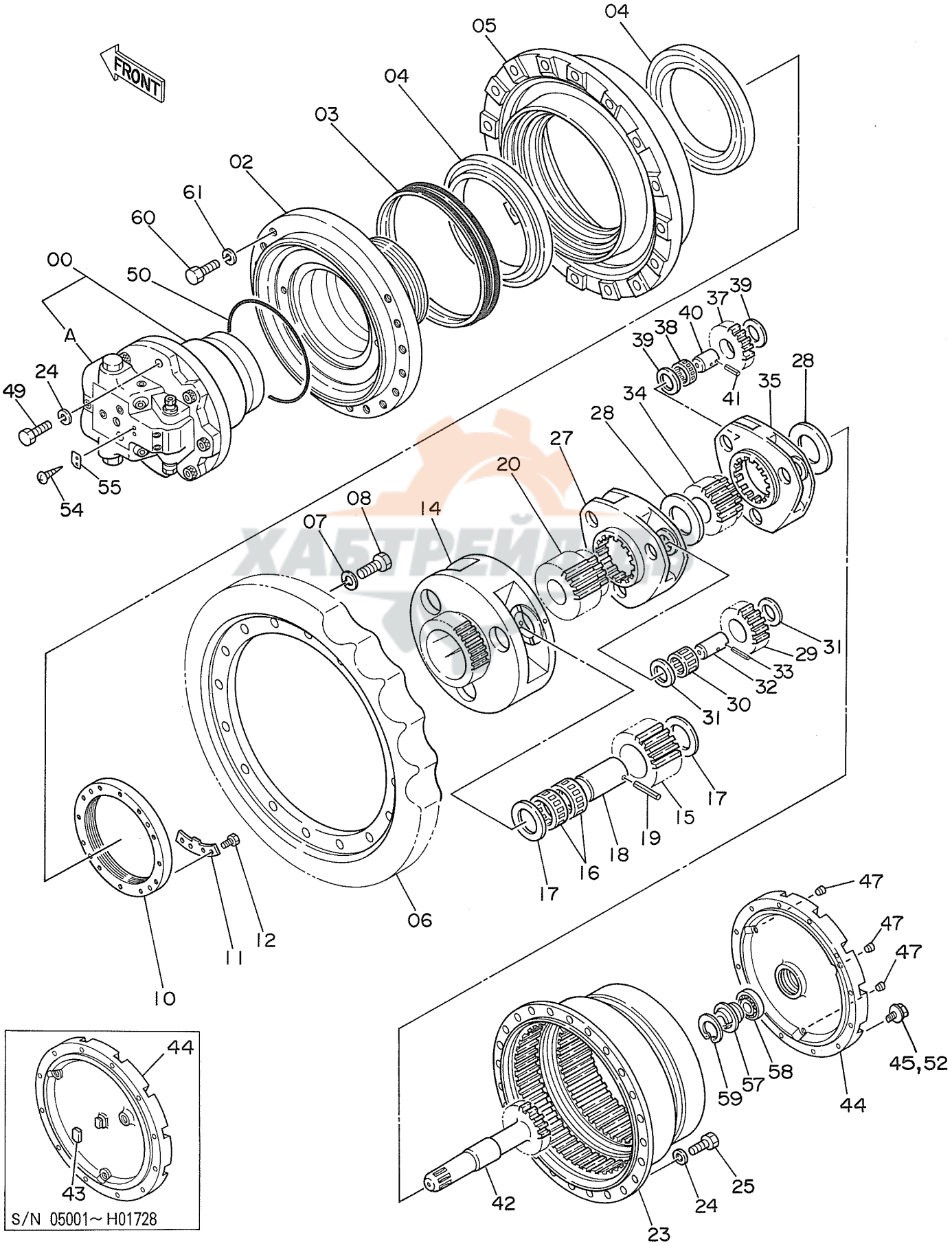

ソーコー ソーチ

TRAVEL DEVICE

05001~

符号 ITEM	部品番号 PART NO.	部品名 PART NAME	PART NAME or CODE	数量 Q'TY	サービスコード S.C	適用号機 SERIAL NO.	互換性 ICA	代替部品 REPLACEABLE PART 部品番号 PART NO.	数量 Q'TY
50	4193063	・O-リング	・O-RING	1					
52	M221228	・ボルト	・BOLT	12		~H00908	I	J011230	12
52	J011230	・ボルト;セムス	・BOLT;SEMS	12	#	H00909~			
54	M492564	・スクリュ;ドライバ	・SCREW;DRIVER	2		H1253~			
55	3053559	・ネームプレート	・NAME-PLATE	1		H1253~			
57	4278011	・ピン;ストッパ	・PIN;STOPPER	1		~H01274			
57	4277474	・ピン;ストッパ	・PIN;STOPPER	1		H01275~			
58	4278168	・ベアリング;ボール	・BRG.;BALL	1		H01729~			
59	930451	・リング;リテイニング	・RING;RETAINING	1		H01729~			
60	J932080	ボルト	BOLT	34					
61	A590920	ワッシャ;スプリング	WASHER;SPRING	34					

ХАБТРЕЙД-ДВ

102

フロントアイドラ
Front Idler

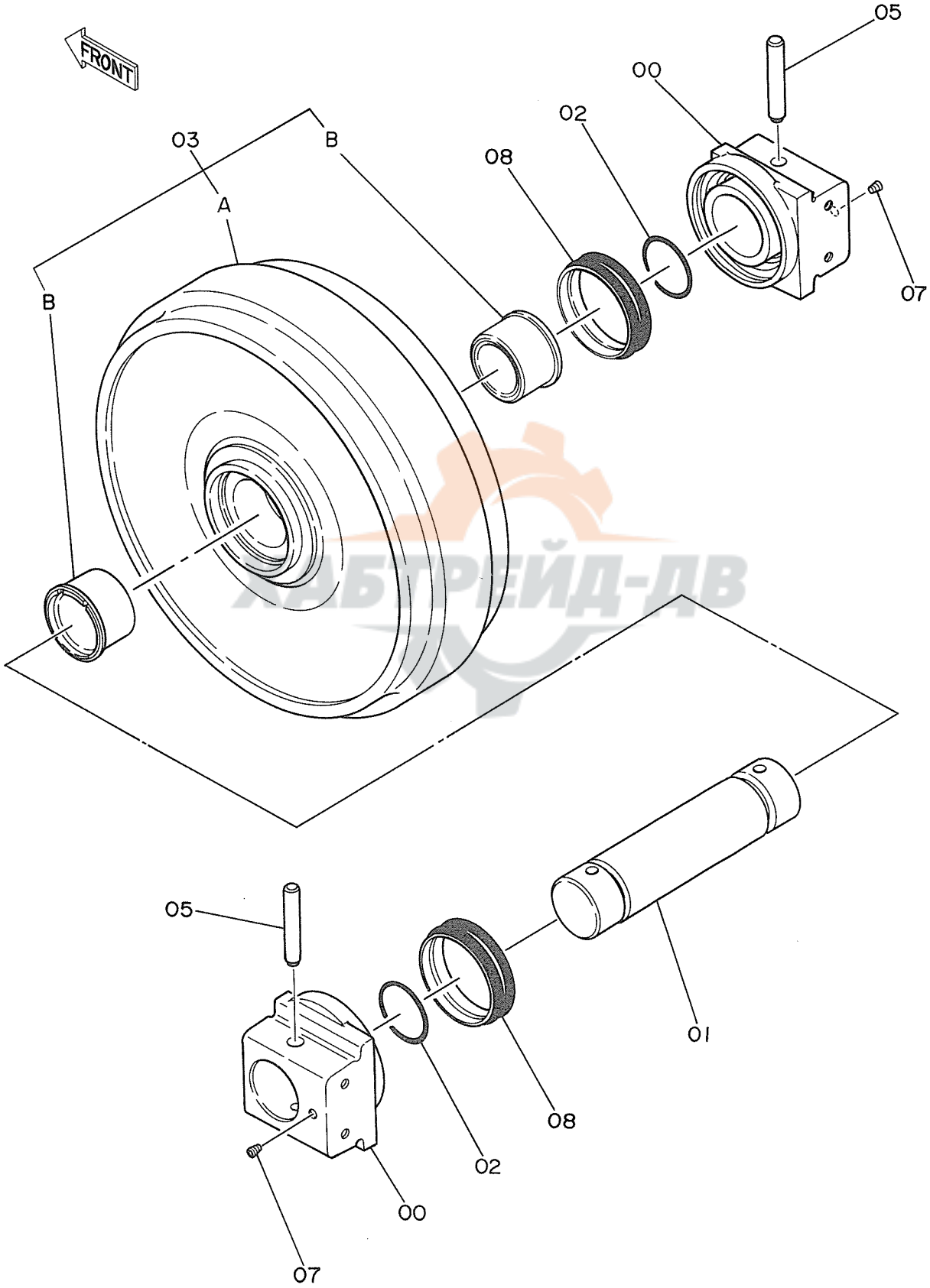

ХАБТРЕЙД-ДВ

ﾌﾛﾝﾄ ｱｲﾄﾞﾗ

FRONT IDLER

05001~

符号 ITEM	部品番号 PART NO.	部品名 PART NAME	or PART NAME CODE	数量 Q'TY	サービスコード S.C	適用号機 SERIAL NO.	互換性 ICA	代替部品 REPLACEABLE PART 部品番号 PART NO.	代替部品 REPLACEABLE PART 数量 Q'TY
	9070826	ｱｲﾄﾞﾗ ｱｯｾﾝ	IDLER ASS'Y	2		~ 06638	Y	9115208	2
	9115208	ｱｲﾄﾞﾗ ｱｯｾﾝ	IDLER ASS'Y	2	#	06639~			
00	2023681	･ﾍﾞｱﾘﾝｸﾞ	･BRG.	2					
01	3037103	･ｱｸｽﾙ	･AXLE	1					
02	A811080	･O-ﾘﾝｸﾞ	･O-RING	2					
03	9074443	･ｱｲﾄﾞﾗ (ﾌﾞｯｼﾝｸﾞ ﾂｷ)	･IDLER (WITH BUSHING)	1		~ 06638	Y	9115209	1
03A	7017651	･･ｱｲﾄﾞﾗ	･･IDLER	1		~ 06638			
03B	3034346	･･ﾌﾞｯｼﾝｸﾞ	･･BUSHING	2		~ 06638			
03	9115209	･ｱｲﾄﾞﾗ (ﾌﾞｯｼﾝｸﾞ ﾂｷ)	･IDLER (WITH BUSHING)	1	#	06639~			
03A	6011329	･･ｱｲﾄﾞﾗ	･･IDLER	1	#	06639~			
03B	3056835	･･ﾌﾞｯｼﾝｸﾞ	･･BUSHING	2	#	06639~			
05	4138084	･ﾋﾟﾝ	･PIN	2					
07	94-2011	･ﾌﾟﾗｸﾞ	･PLUG	2					
08	4196664	･ｼｰﾙ;ｸﾞﾙｰﾌﾟ	･SEAL;GROUP	2		~ 05005	Y	4153732	2
08	4153732	･ｼｰﾙ;ｸﾞﾙｰﾌﾟ	･SEAL;GROUP	2		05006~			

ХАБТРЕЙД-ДВ

アジャスタ
Adjuster

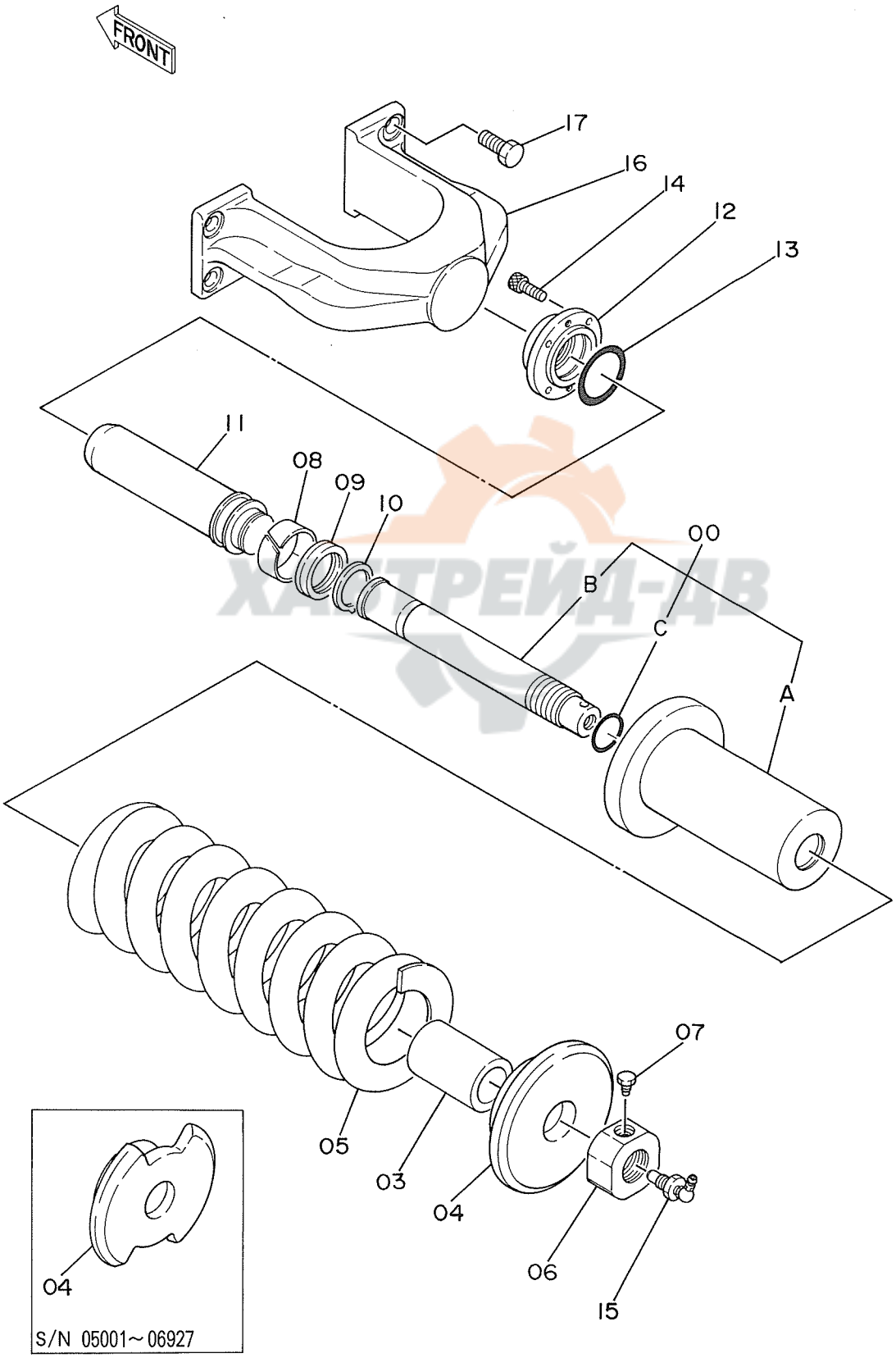

ХАЙТРЕЙД-ДВ

アジャスタ
ADJUSTER

05001~

符号 ITEM	部品番号 PART NO.	部品名 PART NAME	or PART NAME CODE	数量 Q'TY	サービスコード S.C	適用号機 SERIAL NO.	互換性 ICA	代替部品 REPLACEABLE PART 部品番号 PART NO.	数量 Q'TY
	9069754	アジャスタ アッセン	ADJUSTER ASS'Y	2					
00	9074452	・シリンダ アッセン	・CYL. ASS'Y	1					
00A	3036514	・・シリンダ	・・CYL.	1					
00B	3036515	・・ロッド	・・ROD	1					
00C	A811055	・・O-リング	・・O-RING	1					
03	4194194	・スペーサ	・SPACER	1					
04	3036516	・ワッシャ	・WASHER	1		~ 06927			
04	3066328	・ワッシャ	・WASHER	1	#	06928~			
05	3036410	・スプリング	・SPRING	1					
06	4085649	・ナット	・NUT	1					
07	4186691	・ボルト	・BOLT	1					
08	4182363	・リング;ウエア	・RING;WEAR	1					
09	4137866	・パッキン;U-リング	・PACKING;U-RING	1					
10	991349	・リング;リテイニング	・RING;RETAINING	1					
11	3036517	・ロッド;ピストン	・ROD;PISTON	1					
12	3036518	・フランジ	・FLANGE	1					
13	A811080	・O-リング	・O-RING	1					
14	M341022	・ボルト;ソケット	・BOLT;SOCKET	4					
15	9061173	・バルブ	・VALVE	1		~ 06550	Y	4255055	1
15	4255055	・バルブ	・VALVE	1	#	06551~			
16	1010587	・ヨーク	・YOKE	1					
17	J901640	・ボルト	・BOLT	4					

ХАБТРЕЙД-ДВ

105

上 ロ ー ラ
Upper Roller

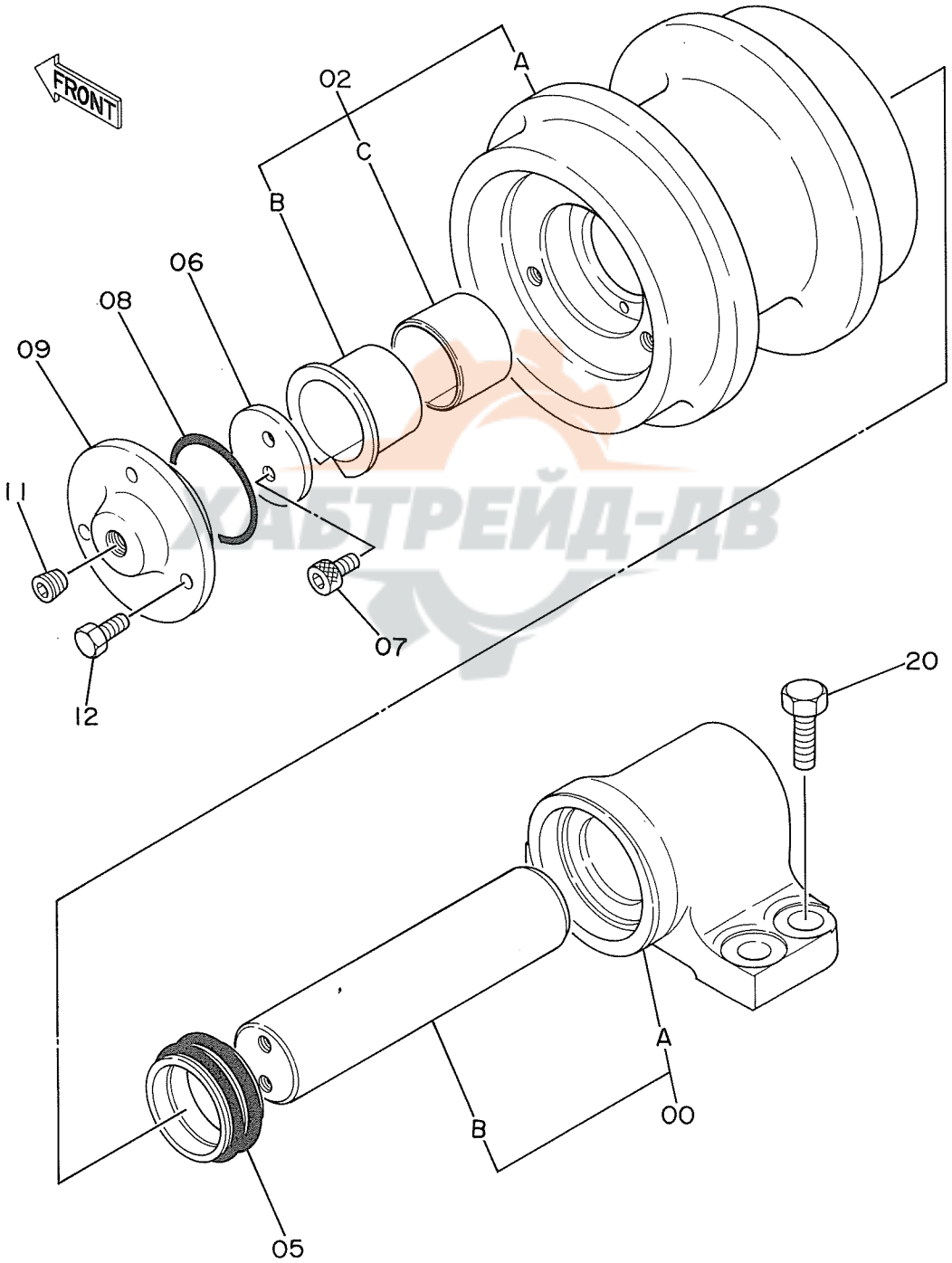

ХАБТРЕЙД-ДВ

ウエ ローラ

UPPER ROLLER

05001~

符号 ITEM	部品番号 PART NO.	部品名 PART NAME	or PART NAME CODE	数量 Q'TY	サービスコード S.C	適用号機 SERIAL NO.	互換性 ICA	代替部品 REPLACEABLE PART 部品番号 PART NO.	数量 Q'TY
00~12	9062405	ローラ;アッパ アッセン	ROLLER;UPPER ASS'Y	4		~ 06451	Y	9105750	4
00~12	9105750	ローラ;アッパ アッセン	ROLLER;UPPER ASS'Y	4		06452~			
00	9074475	・ブラケット アッセン	・BRACKET ASS'Y	1		~ 06451	T	9105755	1
・								4282842	1
・								M351018	2
00	9105755	・ブラケット アッセン	・BRACKET ASS'Y	1		06452~			
00A	+++++++	・・ブラケット	・・BRACKET	1	D				
00B	+++++++	・・シャフト	・・SHAFT	1	D				
02	9074433	・ローラ (ブッシングツキ)	・ROLLER (WITH BUSHING)	1					
02A	3032806	・・ローラ	・・ROLLER	1					
02B	4148155	・・ブッシング	・・BUSHING	1					
02C	4172349	・・ブッシング	・・BUSHING	1					
05	4176380	・シール;グループ	・SEAL;GROUP	1		~ 05005	Y	4110358	1
05	4110358	・シール;グループ	・SEAL;GROUP	1		05006~ 06451	Y	4176380	1
05	4176380	・シール;グループ	・SEAL;GROUP	1		06452~			
06	4175878	・ワッシャ	・WASHER	1		~ 06451			
06	4282842	・ワッシャ	・WASHER	1		06452~			
07	M340814	・ボルト;ソケット	・BOLT;SOCKET	2		~ 06451			
07	M351018	・ボルト;ソケット	・BOLT;SOCKET	2		06452~			
08	A810065	・O-リング	・O-RING	1					
09	4176381	・カバー	・COVER	1					
11	94-2011	・プラグ	・PLUG	1					
12	J901022	・ボルト	・BOLT	3					
20	J931640	ボルト	BOLT	16					

ХАБТРЕЙД-ДВ

下ローラ（スタンダードトラック）
Lower Roller (STD. Track)

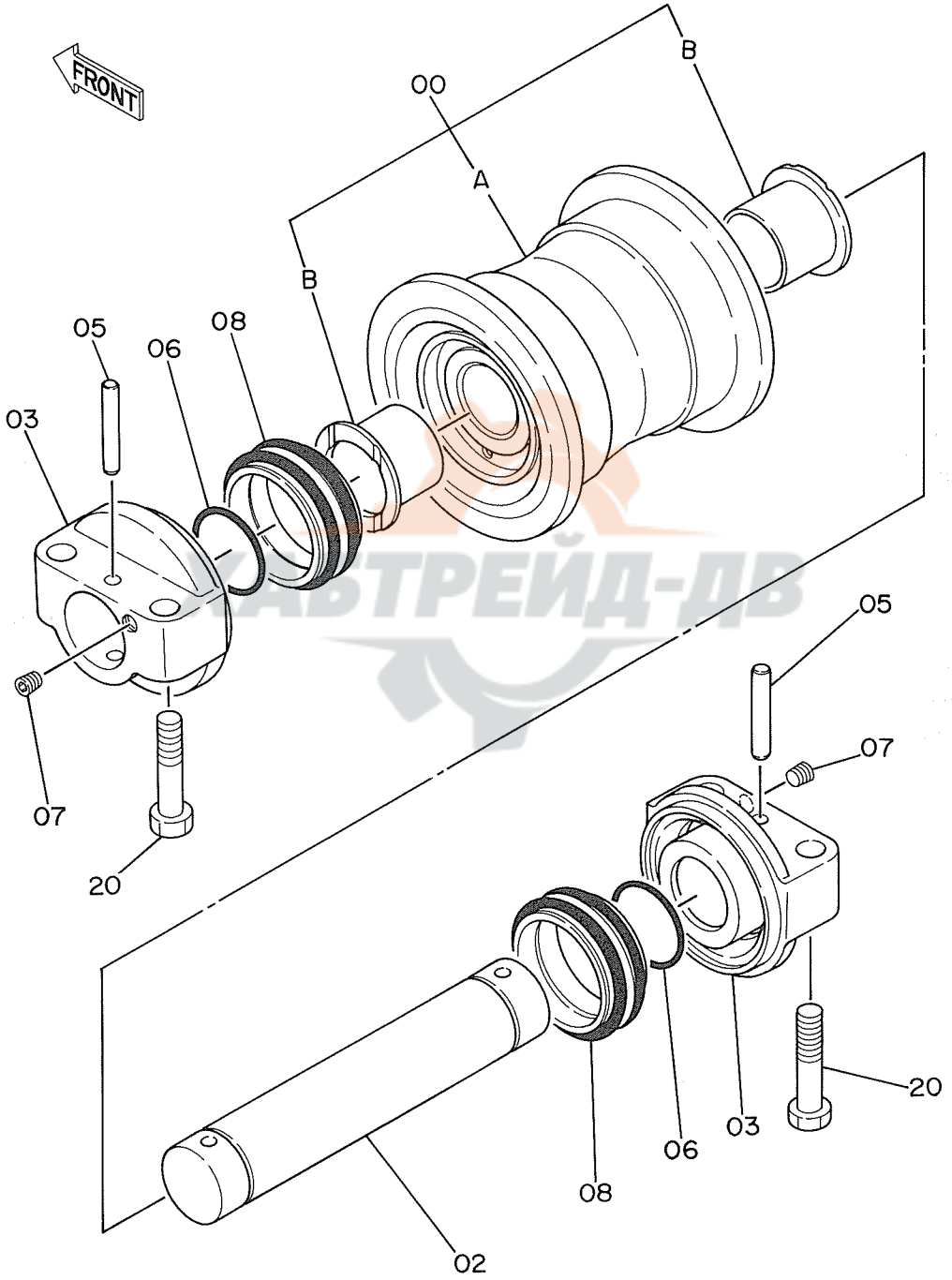

ｼﾀ ﾛｰﾗ (ｽﾀﾝﾀﾞｰﾄﾞﾄﾗｯｸ)

LOWER ROLLER (STD. TRACK)

05001~

符号 ITEM	部品番号 PART NO.	部品名 PART NAME	PART NAME or CODE	数量 Q'TY	サービスコード S.C	適用号機 SERIAL NO.	互換性 ICA	代替部品 REPLACEABLE PART 部品番号 PART NO.	数量 Q'TY
00~08	9066690	ﾛｰﾗ;ﾛｱ ｱｯｾﾝ	ROLLER;LOWER ASS'Y	16		~ 06660	Y	9114619	16
00~08	9114619	ﾛｰﾗ;ﾛｱ ｱｯｾﾝ	ROLLER;LOWER ASS'Y	16	#	06661~			
00	9074440	･ﾛｰﾗ (ﾌﾞｯｼﾝｸﾞ ﾂｷ)	･ROLLER (WITH BUSHING)	1		~ 06660	Y	9114662	1
00	9114662	･ﾛｰﾗ (ﾌﾞｯｼﾝｸﾞ ﾂｷ)	･ROLLER (WITH BUSHING)	1	#	06661~			
00A	8035041	･･ﾛｰﾗ	･･ROLLER	1					
00B	3033927	･･ﾌﾞｯｼﾝｸﾞ	･･BUSHING	2					
02	3025060	･ｱｸｽﾙ	･AXLE	1					
03	2022505	･ｶﾗｰ	･COLLAR	2					
05	4137684	･ﾋﾟﾝ	･PIN	2					
06	A810070	･O-ﾘﾝｸﾞ	･O-RING	2					
07	94-2011	･ﾌﾟﾗｸﾞ	･PLUG	2					
08	4177262	･ｼｰﾙ;ｸﾞﾙｰﾌﾟ	･SEAL;GROUP	2		~ 05005	Y	4153731	2
08	4153731	･ｼｰﾙ;ｸﾞﾙｰﾌﾟ	･SEAL;GROUP	2		05006~			
20	J932001	ﾎﾞﾙﾄ	BOLT	64					

ХАБТРЕЙД-ДВ

下ローラ（LCトラック）
Lower Roller (LC Track)

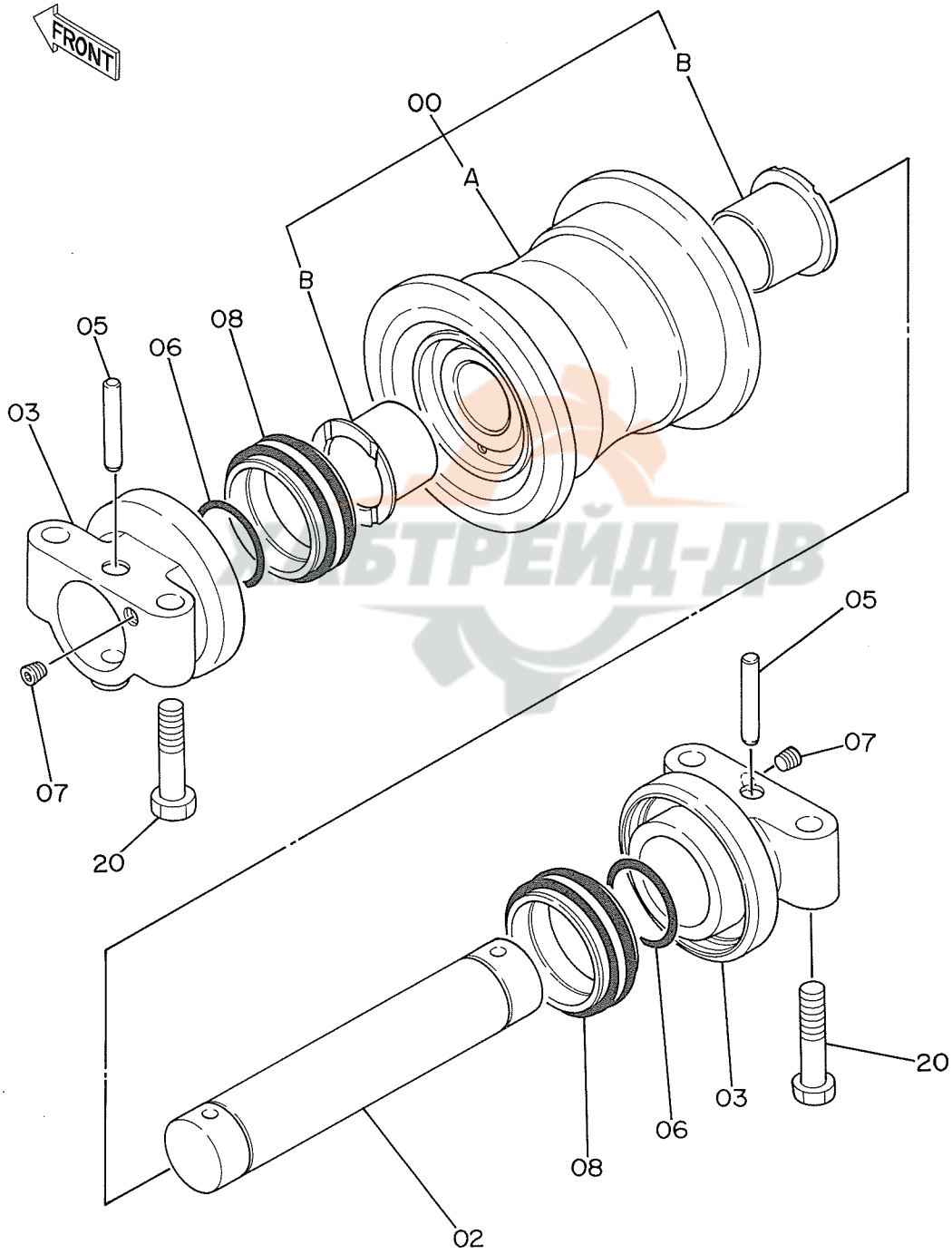

ｼﾀ ﾛｰﾗ (LC ﾄﾗｯｸ)

LOWER ROLLER (LC TRACK)

05001~

符号 ITEM	部品番号 PART NO.	部品名 PART NAME	PART NAME or CODE	数量 Q'TY	サービスコード S.C	適用号機 SERIAL NO.	互換性 ICA	代替部品 REPLACEABLE PART 部品番号 PART NO.	数量 Q'TY
00~08	9066690	ﾛｰﾗ;ﾛｱ ｱｯｾﾝ	ROLLER;LOWER ASS'Y	18		~ 06660	Y	9114619	18
00~08	9114619	ﾛｰﾗ;ﾛｱ ｱｯｾﾝ	ROLLER;LOWER ASS'Y	18	#	06661~			
00	9074440	･ﾛｰﾗ (ﾌﾞｯｼﾝｸﾞ ﾂｷ)	･ROLLER (WITH BUSHING)	1		~ 06660	Y	9114662	1
00	9114662	･ﾛｰﾗ (ﾌﾞｯｼﾝｸﾞ ﾂｷ)	･ROLLER (WITH BUSHING)	1	#	06661~			
00A	8035041	･･ﾛｰﾗ	･･ROLLER	1					
00B	3033927	･･ﾌﾞｯｼﾝｸﾞ	･･BUSHING	2					
02	3025060	･ｱｸｽﾙ	･AXLE	1					
03	2022505	･ｶﾗｰ	･COLLAR	2					
05	4137684	･ﾋﾟﾝ	･PIN	2					
06	A810070	･O-ﾘﾝｸﾞ	･O-RING	2					
07	94-2011	･ﾌﾟﾗｸﾞ	･PLUG	2					
08	4153731	･ｼｰﾙ;ｸﾞﾙｰﾌﾟ	･SEAL;GROUP	2					
20	J932001	ﾎﾞﾙﾄ	BOLT	72					

ХАБТРЕЙД-ДВ

10

トラックリンク 600G(スタンダードトラック)
Track-Link 600G(STD. Track)

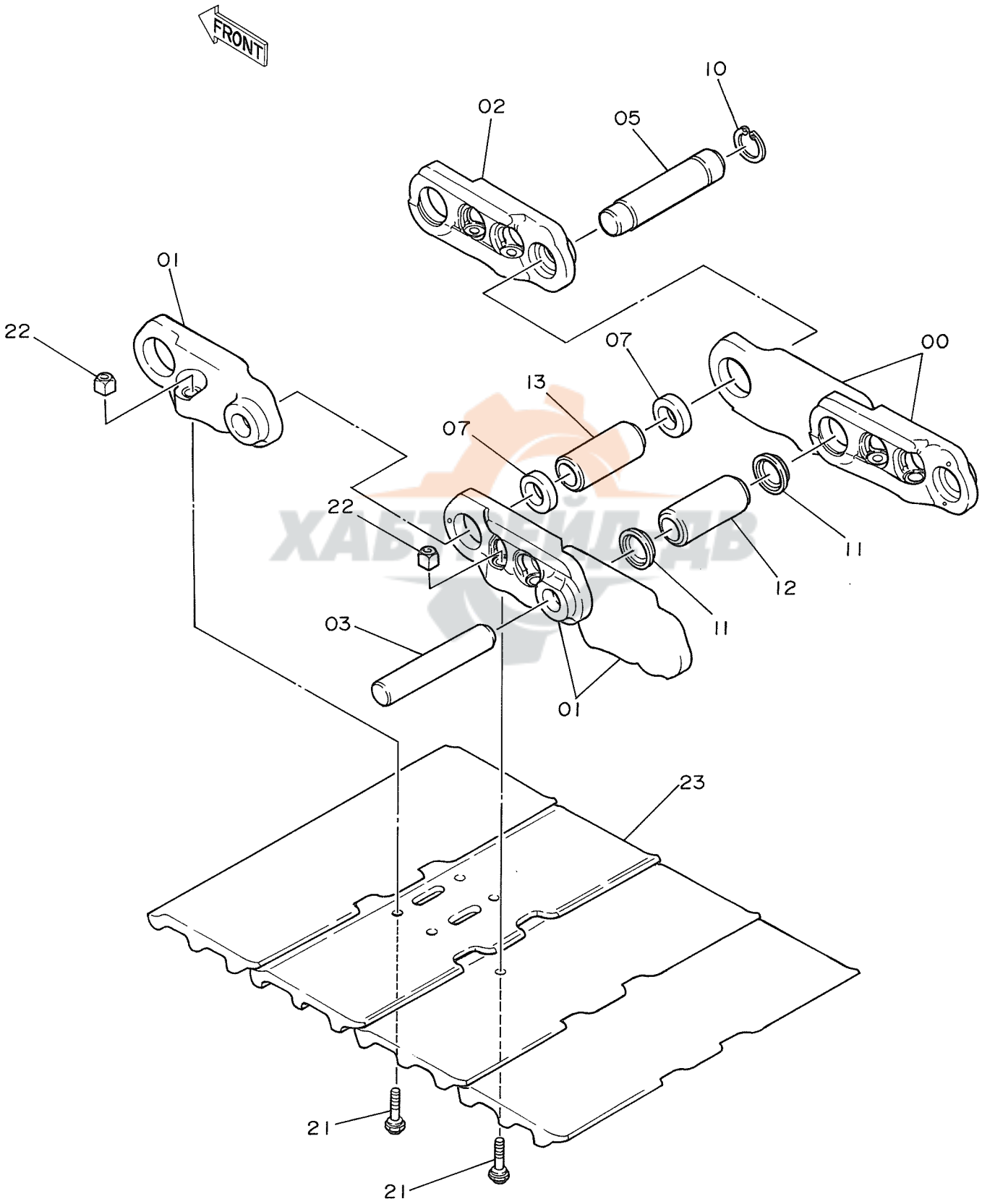

トラックリンク 600G (スタンダードトラック)

TRACK-LINK 600G (STD. TRACK)

05001~

符号 ITEM	部品番号 PART NO.	部品名 PART NAME	PART NAME or CODE	数量 Q'TY	サービスコード S.C	適用号機 SERIAL NO.	互換性 ICA	代替部品 REPLACEABLE PART 部品番号 PART NO.	数量 Q'TY
	9070644	トラックリンク アッセン	TRACK-LINK ASS'Y	2		~D91/05	Y	9114839	2
	9114839	トラックリンク アッセン	TRACK-LINK ASS'Y	2	#	D91/06~			
00~13	9070645	・トラックリンク アッセン	・TRACK-LINK ASS'Y	1		~D91/05			
00~13	9114840	・トラックリンク アッセン	・TRACK-LINK ASS'Y	1	#	D91/06~			
00	1010688	・・トラックリンク;B	・・TRACK-LINK;B	46		~D91/05			
00	1015705	・・トラックリンク;B	・・TRACK-LINK;B	46	#	D91/06~			
01	1010689	・・トラックリンク;B	・・TRACK-LINK;B	47		~D91/05			
01	1015706	・・トラックリンク;B	・・TRACK-LINK;B	47	#	D91/06~			
02	4186652	・・トラックリンク;マスタ	・・TRACK-LINK;MASTER	1		~D91/05			
02	3052405	・・トラックリンク;マスタ	・・TRACK-LINK;MASTER	1	#	D91/06~			
03	4146208	・・ピン	・・PIN	46		~D89/11	Y	4263691	46
03	4263691	・・ピン	・・PIN	46		D89/12~ 06876	Y	4336499	46
03	4336499	・・ピン	・・PIN	46	#	06877~			
05	4186651	・・ピン;マスタ	・・PIN;MASTER	1		~D91/05			
05	4263095	・・ピン;マスタ	・・PIN;MASTER	1	#	D91/06~ 06876	Y	4336501	1
05	4336501	・・ピン;マスタ	・・PIN;MASTER	1	#	06877~			
07	4196357	・・カラー	・・COLLAR	2		~D91/05	Y	4264458	2
07	4264458	・・カラー	・・COLLAR	2	#	D91/06~			
10	4186653	・・リング	・・RING	1					
11	4195021	・・シール	・・SEAL	92					
12	4158961	・・ブッシング	・・BUSHING	46		~ 06876	Y	3069392	46
12	3069392	・・ブッシング	・・BUSHING	46	#	06877~			
13	4143723	・・ブッシング	・・BUSHING	1		~D91/05			
13	3061915	・・ブッシング;マスタ	・・BUSHING;MASTER	1	#	D91/06~ 06876	Y	3069393	1
13	3069393	・・ブッシング;マスタ	・・BUSHING;MASTER	1	#	06877~			
21	4143721	・ボルト	・BOLT	188					
22	4067232	・ナット	・NUT	188		~D91/05			
22	3060205	・ナット	・NUT	188	#	D91/06~			
23	2017537	・シュー;グローサ	・SHOE;GROUSER	47					

ХАБТРЕЙД-АВ

108

トラックリンク 600G(LCトラック)
Track-Link 600G(LC Track)

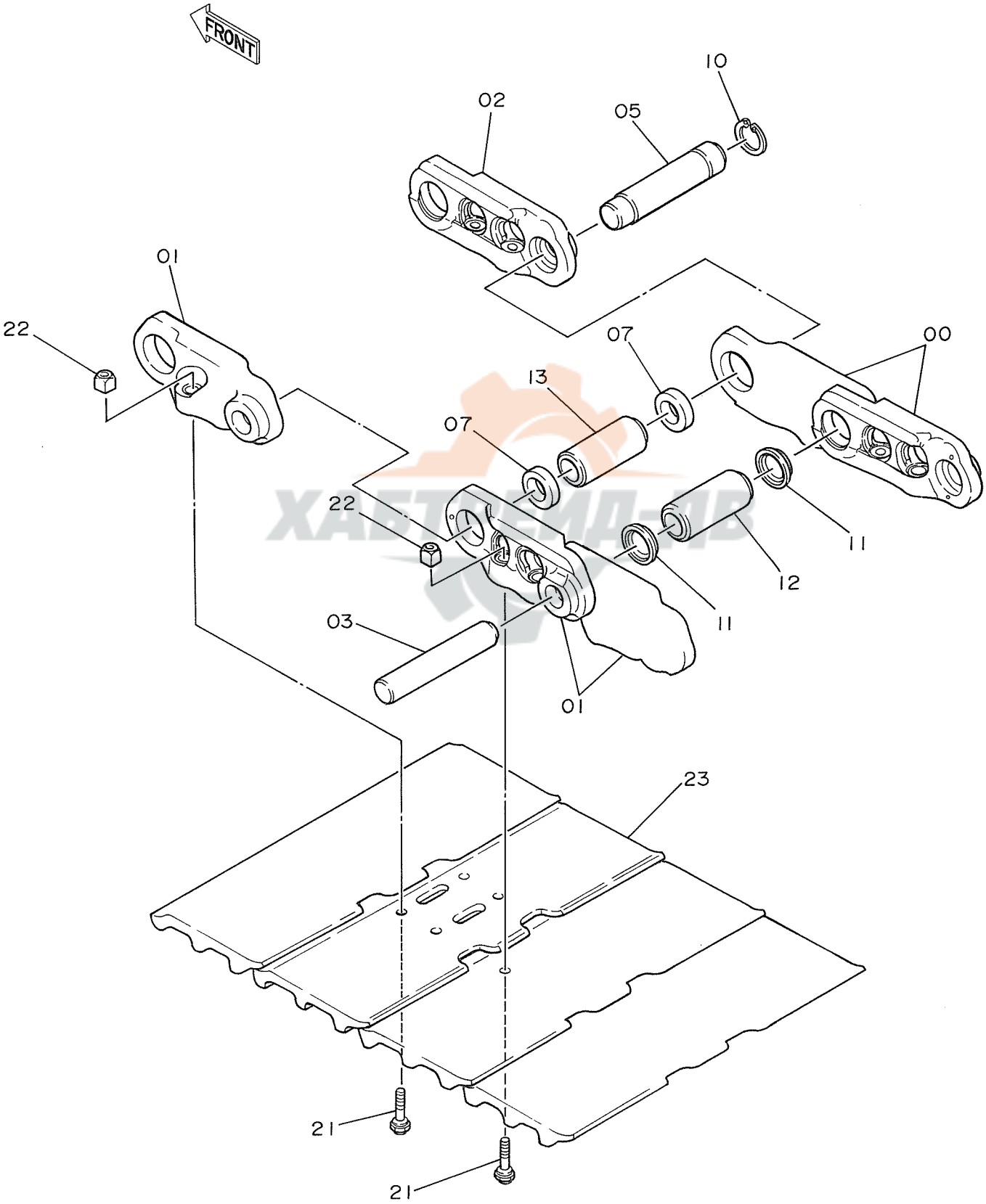

ХАБТЕМА-АВ

トラックリンク 600G (LC トラック)

TRACK-LINK 600G (LC TRACK)

05001~

符号 ITEM	部品番号 PART NO.	部品名 PART NAME	or PART NAME CODE	数量 Q'TY	サービスコード S.C	適用号機 SERIAL NO.	互換性 ICA	代替部品 REPLACEABLE PART 部品番号 PART NO.	数量 Q'TY
	9071595	トラックリンク アッセン	TRACK-LINK ASS'Y	2		~D91/05	Y	9115181	2
	9115181	トラックリンク アッセン	TRACK-LINK ASS'Y	2	#	D91/06~			
00~13	9071587	・トラックリンク アッセン	・TRACK-LINK ASS'Y	1		~D91/05			
00~13	9115182	・トラックリンク アッセン	・TRACK-LINK ASS'Y	1	#	D91/06~			
00	1010688	・・トラックリンク;B	・・TRACK-LINK;B	49		~D91/05			
00	1015705	・・トラックリンク;B	・・TRACK-LINK;B	49	#	D91/06~			
01	1010689	・・トラックリンク;B	・・TRACK-LINK;B	50		~D91/05			
01	1015706	・・トラックリンク;B	・・TRACK-LINK;B	50	#	D91/06~			
02	4186652	・・トラックリンク;マスタ	・・TRACK-LINK;MASTER	1		~D91/05			
02	3052405	・・トラックリンク;マスタ	・・TRACK-LINK;MASTER	1	#	D91/06~			
03	4146208	・・ピン	・・PIN	49		~D89/11	Y	4263691	49
03	4263691	・・ピン	・・PIN	49		89/12~ 06876	Y	4336499	49
03	4336499	・・ピン	・・PIN	49	#	06877~			
05	4186651	・・ピン;マスタ	・・PIN;MASTER	1		~D91/05			
05	4263095	・・ピン;マスタ	・・PIN;MASTER	1	#	D91/06~ 06876	Y	4336501	1
05	4336501	・・ピン;マスタ	・・PIN;MASTER	1	#	06877~			
07	4196357	・・カラー	・・COLLAR	2		~D91/05	Y	4264458	2
07	4264458	・・カラー	・・COLLAR	2	#	D91/06~			
10	4186653	・・リング	・・RING	1					
11	4195021	・・シール	・・SEAL	98					
12	4158961	・・ブッシング	・・BUSHING	49		~ 06876	Y	3069392	49
12	3069392	・・ブッシング	・・BUSHING	49	#	06877~			
13	4143723	・・ブッシング	・・BUSHING	1		~D91/05			
13	3061915	・・ブッシング;マスタ	・・BUSHING;MASTER	1	#	D91/06~ 06876	Y	3069393	1
13	3069393	・・ブッシング;マスタ	・・BUSHING;MASTER	1	#	06877~			
21	4143721	・ボルト	・BOLT	200					
22	4067232	・ナット	・NUT	200		~D91/05			
22	3060205	・ナット	・NUT	200	#	D91/06~			
23	2017537	・シュー;グローサ	・SHOE;GROUSER	50					

ХАБТРЕЙД-ДВ

109

センタージョイント
Center Joint

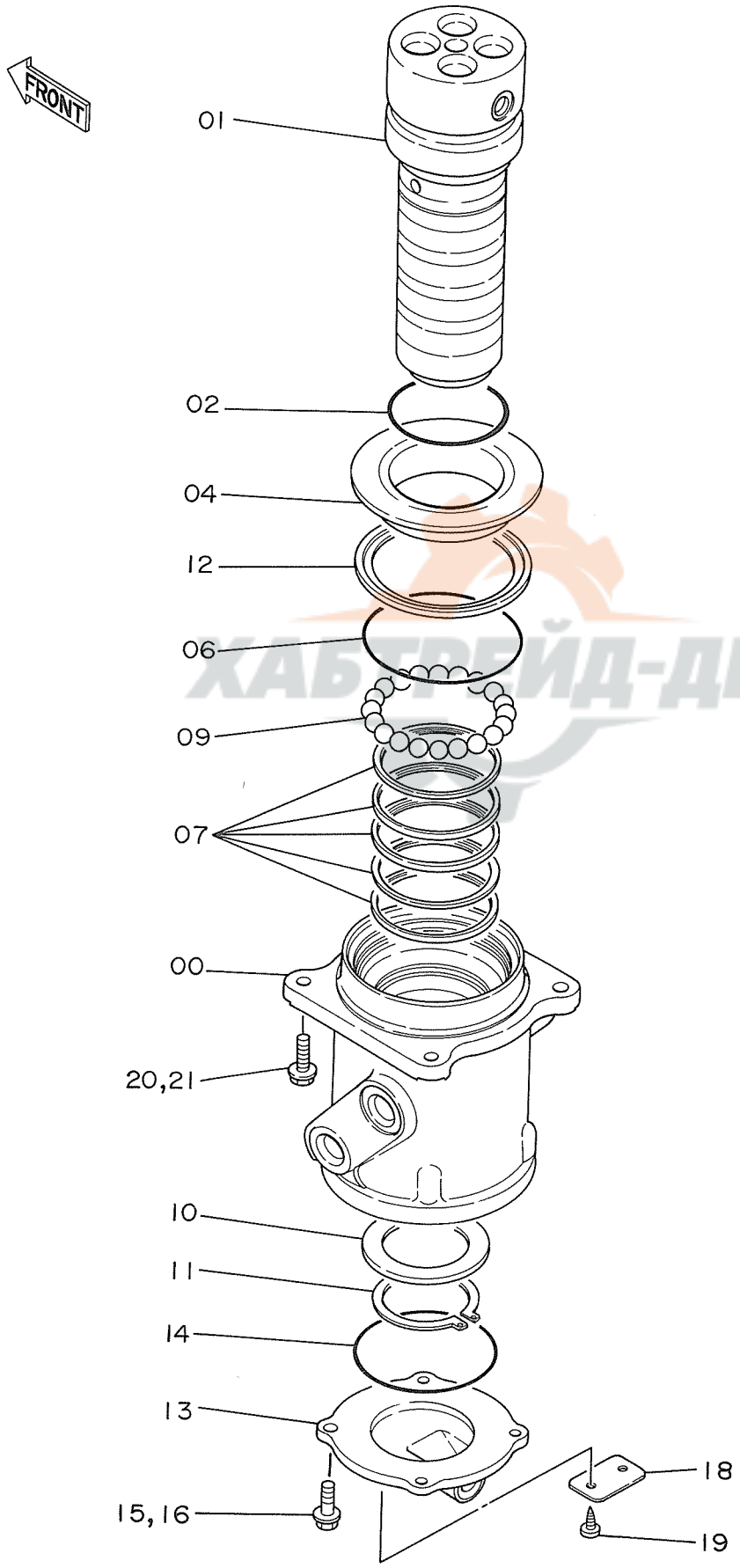

ХАБТРЕЙД-ДВ

センター ジョイント

CENTER JOINT

05001~

符号 ITEM	部品番号 PART NO.	部品名 PART NAME	or PART NAME CODE	数量 Q'TY	サービスコード S.C	適用号機 SERIAL NO.	互換性 ICA	代替部品 REPLACEABLE PART 部品番号 PART NO.	数量 Q'TY
00~16	9062438	センタージョイント アッセン	CENTER JOINT ASS'Y	1		~D89/11	Y	9097153	1
00~19	9097153	センタージョイント アッセン	CENTER JOINT ASS'Y	1		D89/12~			
,		(本体組付用)	(for assembly of machine)						
00~19	9097161	センタージョイント アッセン	CENTER JOINT ASS'Y	1		D89/12~			
,		(輸送用)	(for transportation)						
00	1009275	・ボディ	・BODY	1					
01	1009276	・スピンドル	・SPINDLE	1					
02	A810095	・O-リング	・O-RING	1					
04	4187060	・カバー	・COVER	1					
06	4176479	・O-リング	・O-RING	1					
07	4176480	・シール;オイル	・SEAL;OIL	5		~H19055	I	4231542	5
07	4231542	・シール;オイル	・SEAL;OIL	5	#	H19056~			
09	972658	・ボール	・BALL	20					
10	4176429	・リング	・RING	1					
11	991349	・リング;リテイニング	・RING;RETAINING	1					
12	4195898	・シール;ダスト	・SEAL;DUST	1					
13	2021481	・カバー	・COVER	1					
14	A810110	・O-リング	・O-RING	1					
15	J901030	・ボルト	・BOLT	4		~D89/11			
15	J011030	・ボルト;セムス	・BOLT;SEMS	4		D89/12~			
16	A590910	・ワッシヤ;スプリング	・WASHER;SPRING	4		~D89/11			
18	3055301	・ネームプレート	・NAME-PLATE	1		D89/12~			
19	M492564	・スクリュ;ドライブ	・SCREW;DRIVE	2		D89/12~			
20	J901230	ボルト	BOLT	4		~ 05247	I	J011230	4
20	J011230	ボルト;セムス	BOLT;SEMS	4		05248~			
21	A590912	ワッシヤ;スプリング	WASHER;SPRING	4		~ 05247			

ХАБТРЕЙД-ДВ

110

走行配管（スタンダードトラック）
Travel Pipings (STD. Track)

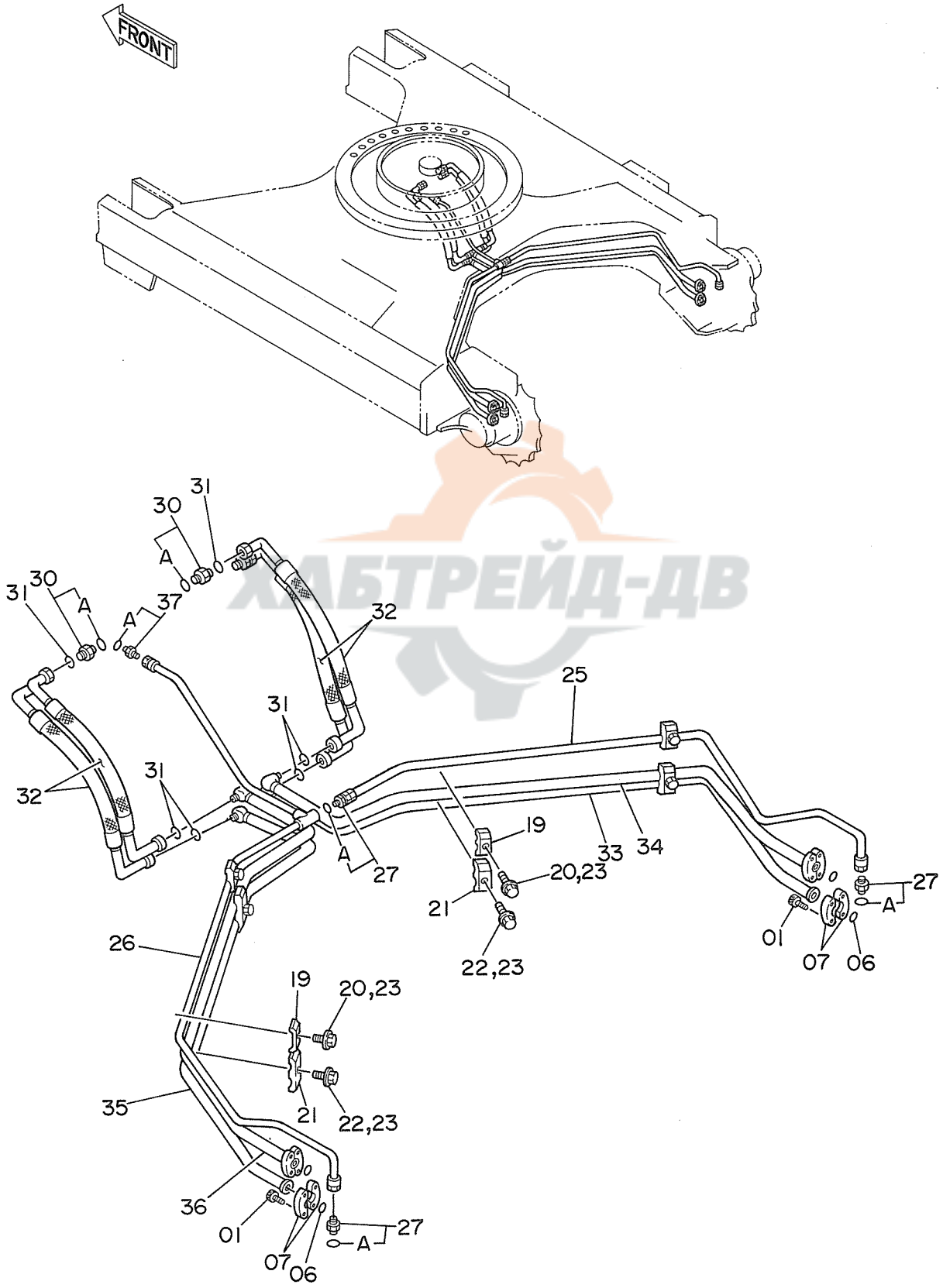

ХАБТРЕЙД-ДВ

ソーコー ハイカン (スタンダードトラック)

TRAVEL PIPINGS (STD. TRACK)

05001~

符号 ITEM	部品番号 PART NO.	部品名 PART NAME	PART NAME or CODE	数量 Q'TY	サービスコード S.C	適用号機 SERIAL NO.	互換性 ICA	代替部品 REPLACEABLE PART 部品番号 PART NO.	代替部品 REPLACEABLE PART 数量 Q'TY
01	M341240	ボルト;ソケット	BOLT;SOCKET	16					
06	966993	O-リング	O-RING	4					
07	4085560	フランジ;スプリット	FLANGE;SPLIT	8					
19	4190124	クランプ;パイプ	CLAMP;PIPE	4					
20	J901240	ボルト	BOLT	4		~ 05247	I	J011240	4
20	J011240	ボルト;セムス	BOLT;SEMS	4		05248~			
21	4189860	クランプ;パイプ	CLAMP;PIPE	4					
22	J901260	ボルト	BOLT	4		~ 05247	I	J011260	4
22	J011260	ボルト;セムス	BOLT;SEMS	4		05248~			
23	A590912	ワッシャ;スプリング	WASHER;SPRING	8		~ 05247			
25	7018336	パイプ	PIPE	1					
26	7018335	パイプ	PIPE	1					
27	4200466	アダプタ;S	ADAPTER;S	3					
27A	4509180	・O-リング	・O-RING	1					
30	4189601	アダプタ;S	ADAPTER;S	4					
30A	4506424	・O-リング	・O-RING	1					
31	4187328	O-リング	O-RING	8					
32	4210317	ホース	HOSE	4					
33	7018895	パイプ	PIPE	1					
34	7018890	パイプ	PIPE	1					
35	7018891	パイプ	PIPE	1					
36	7018892	パイプ	PIPE	1					
37	4200466	アダプタ;S	ADAPTER;S	1		~ 05071			
37	4219324	アダプタ;S	ADAPTER;S	1		05072~			
37A	4509180	・O-リング	・O-RING	1					

ХАБТРЕЙД-ДВ

走行配管（LCトラック）
Travel Pipings (LC Track)

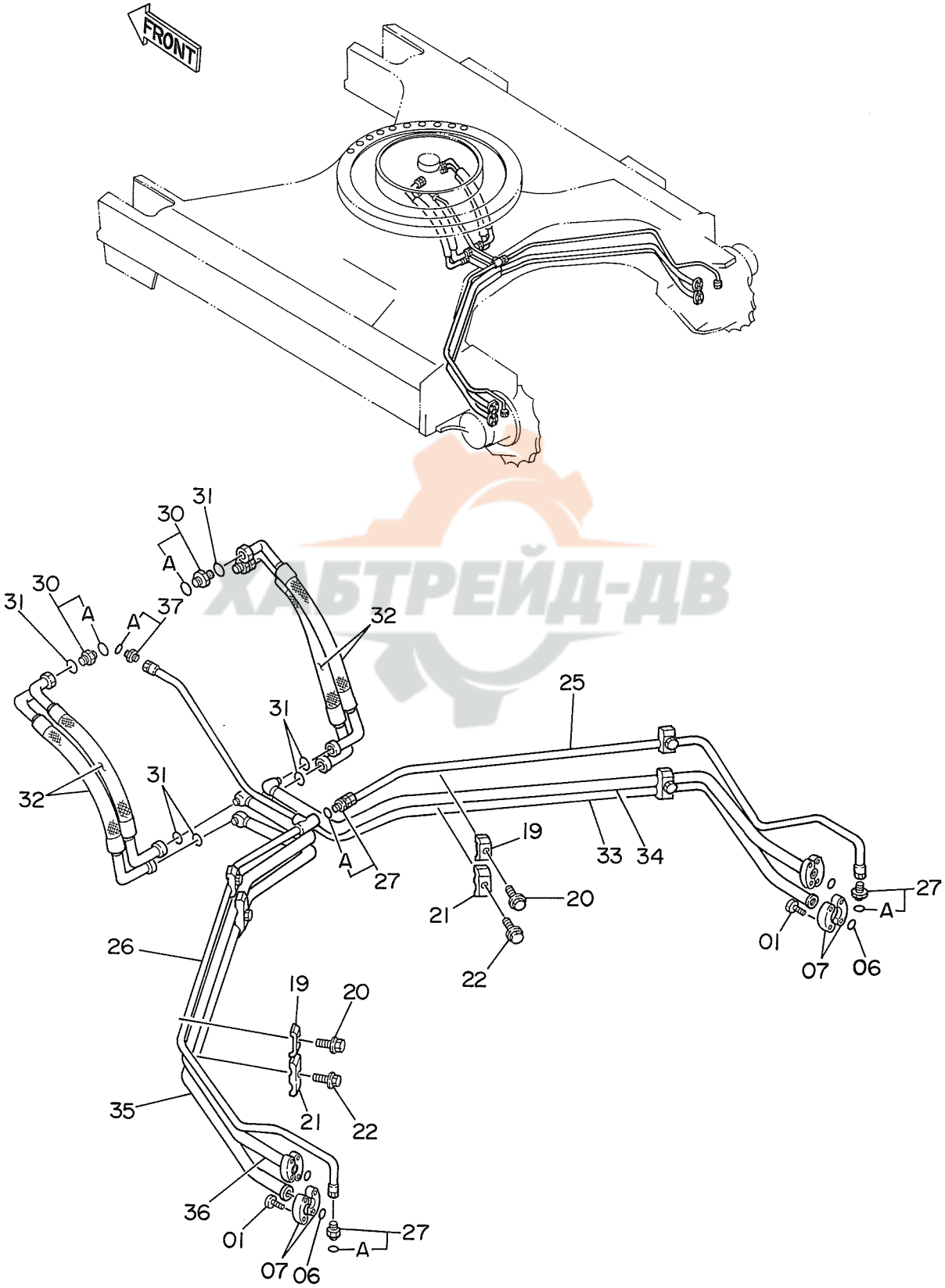

ХАБТРЕЙД-ДВ

ソーコー ハイカン (LC トラック)

TRAVEL PIPINGS (LC TRACK)

05001~

符号 ITEM	部品番号 PART NO.	部品名 PART NAME	or PART NAME CODE	数量 Q'TY	サービスコード S.C	適用号機 SERIAL NO.	互換性 ICA	代替部品 REPLACEABLE PART 部品番号 PART NO.	代替部品 REPLACEABLE PART 数量 Q'TY
01	M341240	ボルト;ソケット	BOLT;SOCKET	16					
06	966993	O-リング	O-RING	4					
07	4085560	フランジ;スプリット	FLANGE;SPLIT	8					
19	4190124	クランプ;パイプ	CLAMP;PIPE	4					
20	J011240	ボルト;セムス	BOLT;SEMS	4					
21	4189860	クランプ;パイプ	CLAMP;PIPE	4					
22	J011260	ボルト;セムス	BOLT;SEMS	4					
25	7018543	パイプ	PIPE	1					
26	7018544	パイプ	PIPE	1					
27	4200466	アダプタ;S	ADAPTER;S	3					
27A	4509180	・O-リング	・O-RING	1					
30	4189601	アダプタ;S	ADAPTER;S	4					
30A	4506424	・O-リング	・O-RING	1					
31	4187328	O-リング	O-RING	8					
32	4210317	ホース	HOSE	4					
33	7018882	パイプ	PIPE	1					
34	7018879	パイプ	PIPE	1					
35	7018881	パイプ	PIPE	1					
36	7018880	パイプ	PIPE	1					
37	4219324	アダプタ;S	ADAPTER;S	1					
37A	4509180	・O-リング	・O-RING	1					

ХАБТРЕЙД-ДВ

ХАБТРЕЙД-ДВ

フロント　アタッチメント
FRONT-END ATTACHMENT

ХАБТРЕЙД-ДВ

ブ　ー　ム
Boom

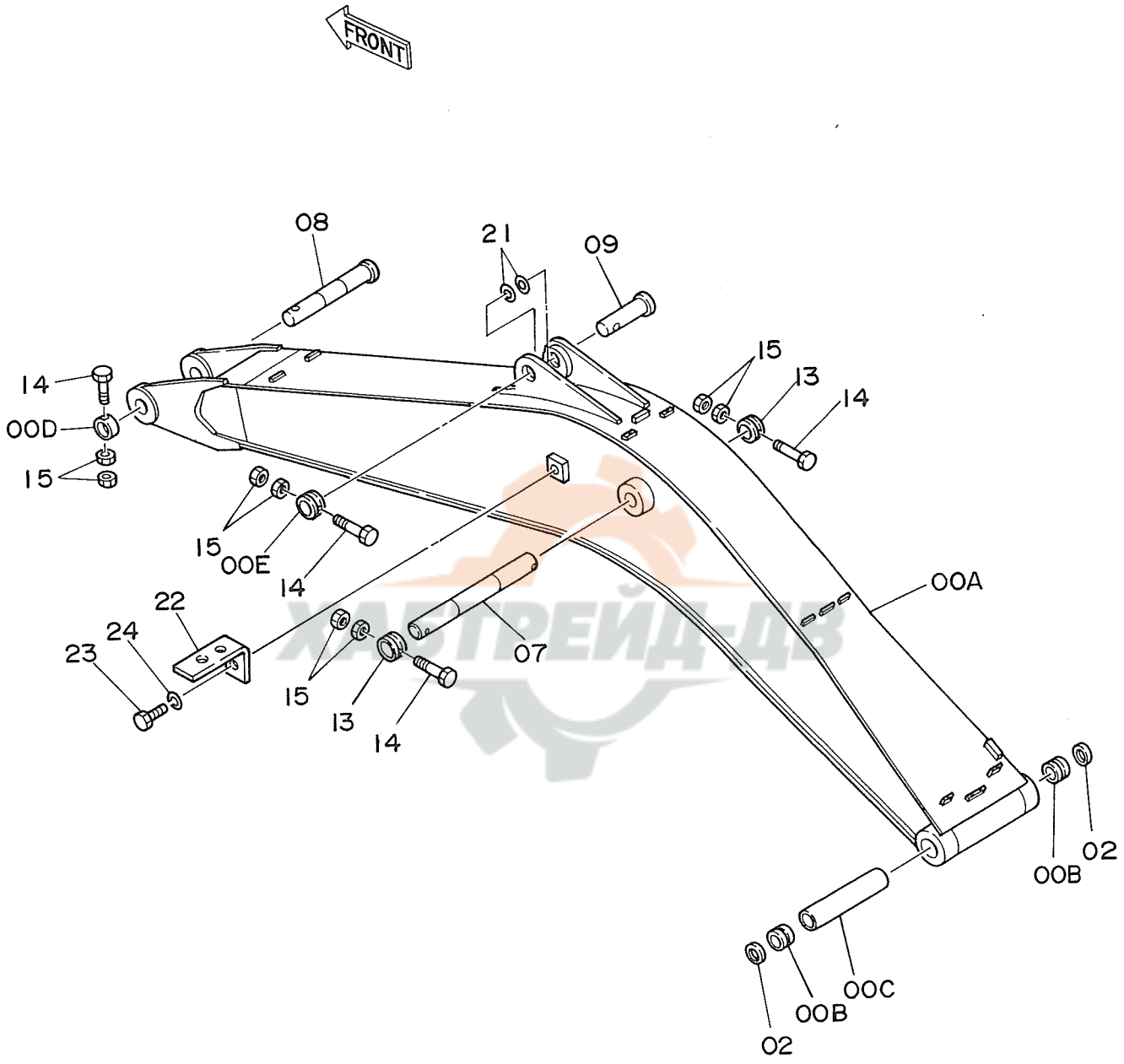
FRONT
08
21
09
14
00D
15
15
13
14
15
00E
14
22
24
23
15
13
14
07
00A
00B
02
00C
00B
02

ブーム
BOOM

05001~

符号 ITEM	部品番号 PART NO.	部品名 PART NAME	PART NAME or CODE	数量 Q'TY	サービスコード S.C	適用号機 SERIAL NO.	互換性 ICA	代替部品 REPLACEABLE PART 部品番号 PART NO.	数量 Q'TY
00A~E	7018331	ブーム アッセン	BOOM ASS'Y	1					
00A	5002073	・ブーム	・BOOM	1					
00B	3039752	・ブッシング	・BUSHING	2					
00C	4144319	・スペーサ	・SPACER	1					
00D	4067720	・ストッパ	・STOPPER	1	W				
00E	4067719	・ストッパ	・STOPPER	1	W				
02	4074008	シール;ダスト	SEAL;DUST	2					
07	3038444	ピン	PIN	1					
08	3038466	ピン	PIN	1					
09	3038465	ピン	PIN	1					
13	4067720	ストッパ	STOPPER	2					
14	M222004	ボルト	BOLT	4					
15	J951020	ナット	NUT	8					
21	4114817	シム 1.0	SHIM 1.0	2	R				
22	4224631	ブラケット	BRACKET	1		05226~			
23	J901425	ボルト	BOLT	1		05226~			
24	A590914	ワッシャ;スプリング	WASHER;SPRING	1		05226~			

ХАБТРЕЙД-ДВ

144

スタンダードアーム 3.1M
STD. Arm 3.1M

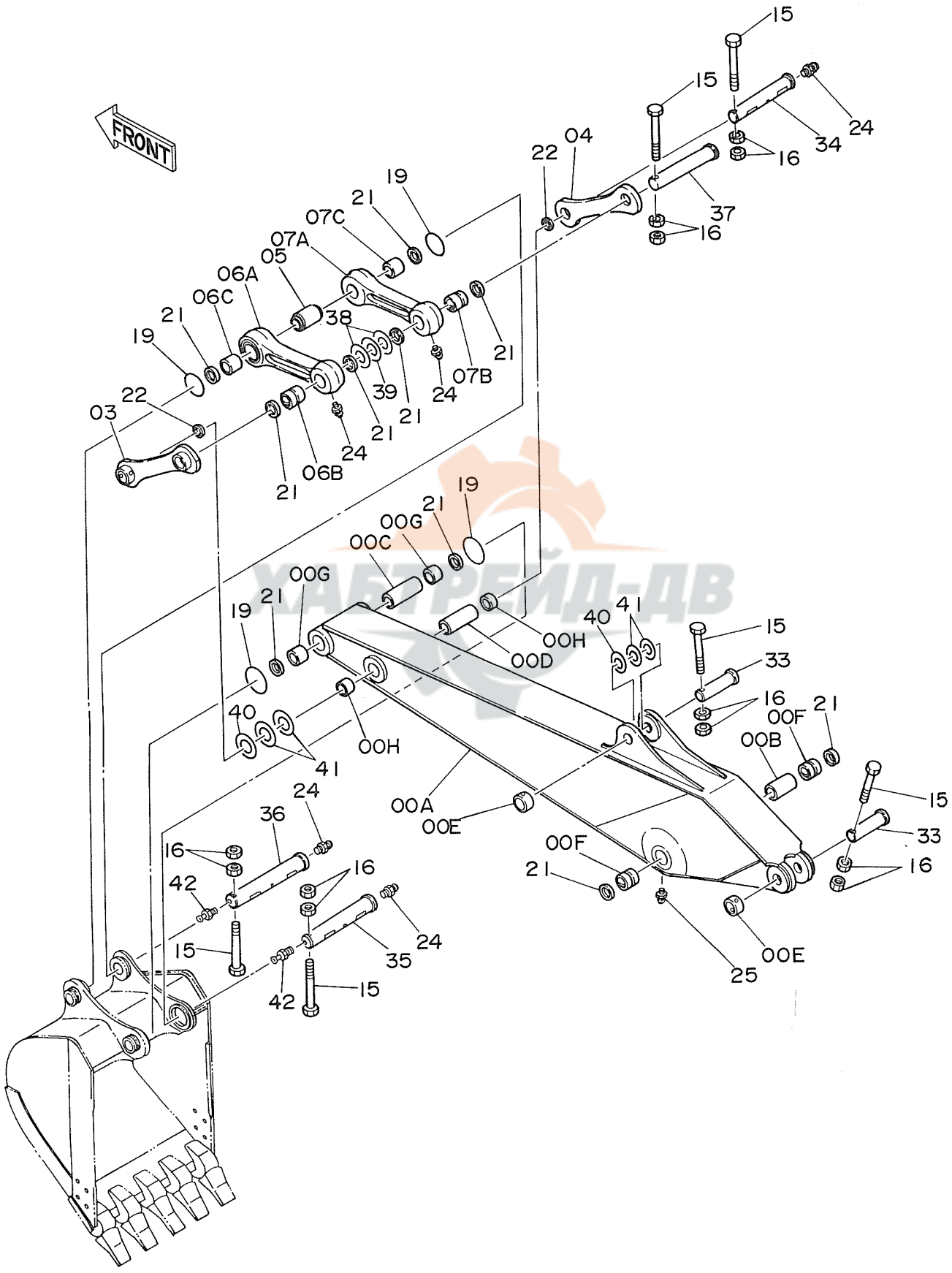

ｽﾀﾝﾀﾞｰﾄﾞ ｱｰﾑ 3.1M

STD. ARM 3.1M

05001~

符号 ITEM	部品番号 PART NO.	部品名 PART NAME	or PART NAME CODE	数量 Q'TY	サービスコード S.C	適用号機 SERIAL NO.	互換性 ICA	代替部品 REPLACEABLE PART 部品番号 PART NO.	数量 Q'TY
00A~H	7018332	ｱｰﾑ ｱｯｾﾝ	ARM ASS'Y	1					
00A	6008518	･ｱｰﾑ	･ARM	1					
00B	4170858	･ｽﾍﾟｰｻ	･SPACER	1					
00C	4144379	･ｽﾍﾟｰｻ	･SPACER	1					
00D	4067989	･ｽﾍﾟｰｻ	･SPACER	1					
00E	4067719	･ｽﾄｯﾊﾟ	･STOPPER	2	W				
00F	3038451	･ﾌﾞｯｼﾝｸﾞ	･BUSHING	2					
00G	4203425	･ﾌﾞｯｼﾝｸﾞ	･BUSHING	2					
00H	4196107	･ﾌﾞｯｼﾝｸﾞ	･BUSHING	2					
03	8040334	ﾘﾝｸ	LINK	1					
04	3040205	ﾘﾝｸ	LINK	1					
05	4155351	ｽﾍﾟｰｻ	SPACER	1					
06A~C	8038660	ﾘﾝｸ (ﾌﾞｯｼﾝｸﾞﾂｷ)	LINK (WITH BUSHING)	1					
06A	2024552	･ﾘﾝｸ	･LINK	1					
06B	3038527	･ﾌﾞｯｼﾝｸﾞ	･BUSHING	1					
06C	4203426	･ﾌﾞｯｼﾝｸﾞ	･BUSHING	1					
07A~C	8038661	ﾘﾝｸ (ﾌﾞｯｼﾝｸﾞﾂｷ)	LINK (WITH BUSHING)	1					
07A	2024553	･ﾘﾝｸ	･LINK	1					
07B	3038527	･ﾌﾞｯｼﾝｸﾞ	･BUSHING	1					
07C	4203426	･ﾌﾞｯｼﾝｸﾞ	･BUSHING	1					
15	M222004	ﾎﾞﾙﾄ	BOLT	6					
16	J951020	ﾅｯﾄ	NUT	12					
19	4089028	O-ﾘﾝｸﾞ	O-RING	4					
21	4067901	ｼｰﾙ;ﾀﾞｽﾄ	SEAL;DUST	10					
22	4067902	ｼｰﾙ;ﾀﾞｽﾄ	SEAL;DUST	2					
24	J75481	ﾌｨｯﾃﾝｸﾞ	FITTING	5					
25	J75581	ﾌｨｯﾃﾝｸﾞ	FITTING	2					
33	3038465	ﾋﾟﾝ	PIN	2					
34	3038468	ﾋﾟﾝ	PIN	1					
35	3038447	ﾋﾟﾝ	PIN	1		~D87/04	T	3041202	1
･								J75481	1
35	3041202	ﾋﾟﾝ	PIN	1		D87/05~			
36	3038469	ﾋﾟﾝ	PIN	1		~D87/04	T	3041392	1
･								J75481	1
36	3041392	ﾋﾟﾝ	PIN	1		D87/05~			
37	3038473	ﾋﾟﾝ	PIN	1					
38	4124478	ｼﾑ 1.2	SHIM 1.2	2	R				
39	4189837	ｼﾑ 2.3	SHIM 2.3	1	R				
40	4114816	ｼﾑ 2.3	SHIM 2.3	2	R				
41	4114817	ｼﾑ 1.0	SHIM 1.0	4	R				

ХАБТРЕЙД-ДВ

115

スタンダードアーム 3.1M
STD. Arm 3.1M

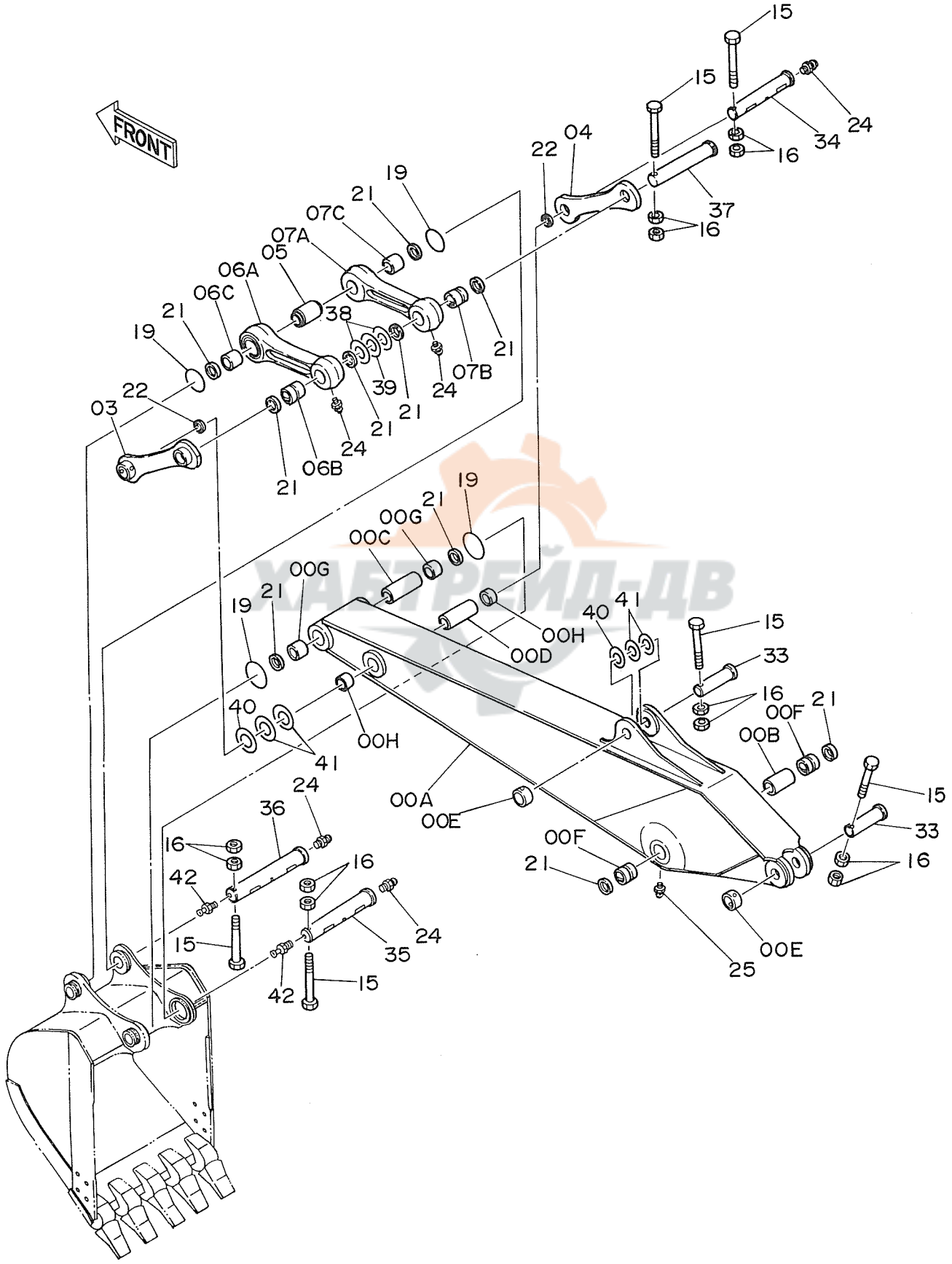

ｽﾀﾝﾀﾞｰﾄﾞ ｱｰﾑ 3.1M

STD. ARM 3.1M

05001~

符号 ITEM	部品番号 PART NO.	部品名 PART NAME	or PART NAME CODE	数量 Q'TY	サービスコード S.C	適用号機 SERIAL NO.	互換性 ICA	代替部品 REPLACEABLE PART 部品番号 PART NO.	代替部品 REPLACEABLE PART 数量 Q'TY
42	J75481	ﾌｲｯﾃﾝｸﾞ	FITTING	2		D87/05~			

ХАБТРЕЙД-ДВ

バケット 1.0
Bucket 1.0

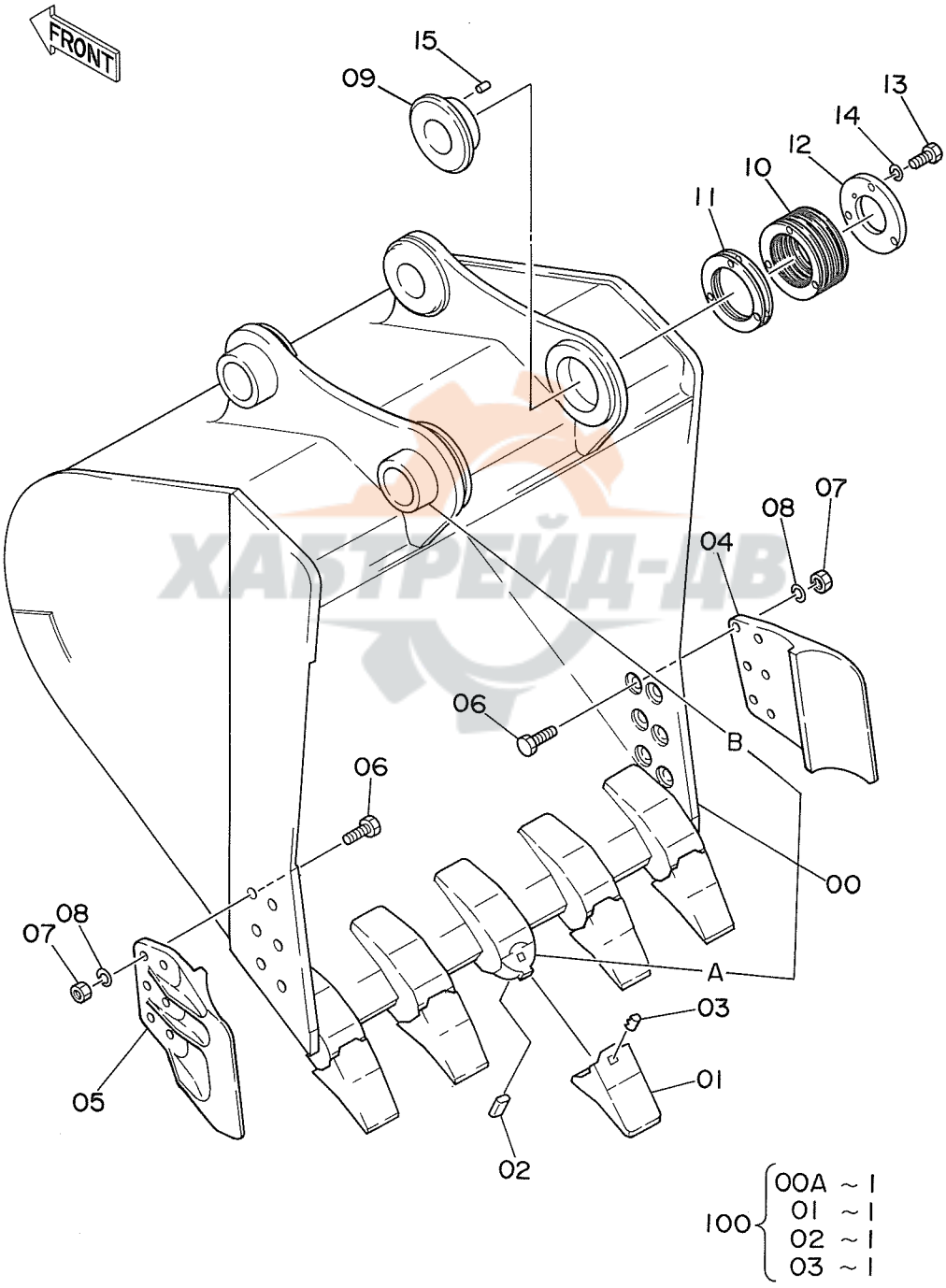

ХАБТРЕЙД-ДВ

ﾊﾞｹｯﾄ 1.0

BUCKET 1.0

05001~

符号 ITEM	部品番号 PART NO.	部品名 PART NAME	or PART NAME CODE	数量 Q'TY	サービスコード S.C	適用号機 SERIAL NO.	互換性 ICA	代替部品 REPLACEABLE PART 部品番号 PART NO.	代替部品 REPLACEABLE PART 数量 Q'TY
	9073703	ﾊﾞｹｯﾄ ｱｯｾﾝ	BUCKET ASS'Y	1					
00	8038659	･ﾊﾞｹｯﾄ	･BUCKET	1					
00A	4195699	･･ｱﾀﾞﾌﾟﾀ;ﾂｰｽ	･･ADAPTER;TOOTH	5	WK				
00B	4067720	･･ｽﾄｯﾊﾟ	･･STOPPER	2	W				
01	4512365	･ﾎﾟｲﾝﾄ;ﾂｰｽ	･POINT;TOOTH	5	K				
02	4512366	･ﾋﾟﾝ;ﾛｯｸ	･PIN;LOCK	5	K				
03	4501625	･ﾗﾊﾞｰ;ﾛｯｸ	･RUBBER;LOCK	5	K		Y	4319920	5
03	4319920	･ﾗﾊﾞｰ;ﾛｯｸ	･RUBBER;LOCK	5	#S				
04	2021232	･ｶｯﾀ;ｻｲﾄﾞ	･CUTTER;SIDE	1					
05	2021233	･ｶｯﾀ;ｻｲﾄﾞ	･CUTTER;SIDE	1					
06	J932265	･ﾎﾞﾙﾄ	･BOLT	12					
07	J951022	･ﾅｯﾄ	･NUT	12					
08	A590922	･ﾜｯｼｬ;ｽﾌﾟﾘﾝｸﾞ	･WASHER;SPRING	12					
09	4178447	･ﾎﾞｽ	･BOSS	1					
10	4144507	･ｼﾑ 1.0	･SHIM 1.0	6	R				
11	4144508	･ｼﾑ 0.5	･SHIM 0.5	2	R				
12	4144506	･ﾌﾟﾚｰﾄ	･PLATE	1					
13	J901645	･ﾎﾞﾙﾄ	･BOLT	3					
14	A590916	･ﾜｯｼｬ;ｽﾌﾟﾘﾝｸﾞ	･WASHER;SPRING	3					
15	4179110	･ﾋﾟﾝ;ﾉｯｸ	･PIN;KNOCK	1					
･ 100	9078106	ｷｯﾄ;ﾎﾟｲﾝﾄ	KIT;POINT	5					

ХАБТРЕЙД-ДВ

117

フロント配管
Front Pipings

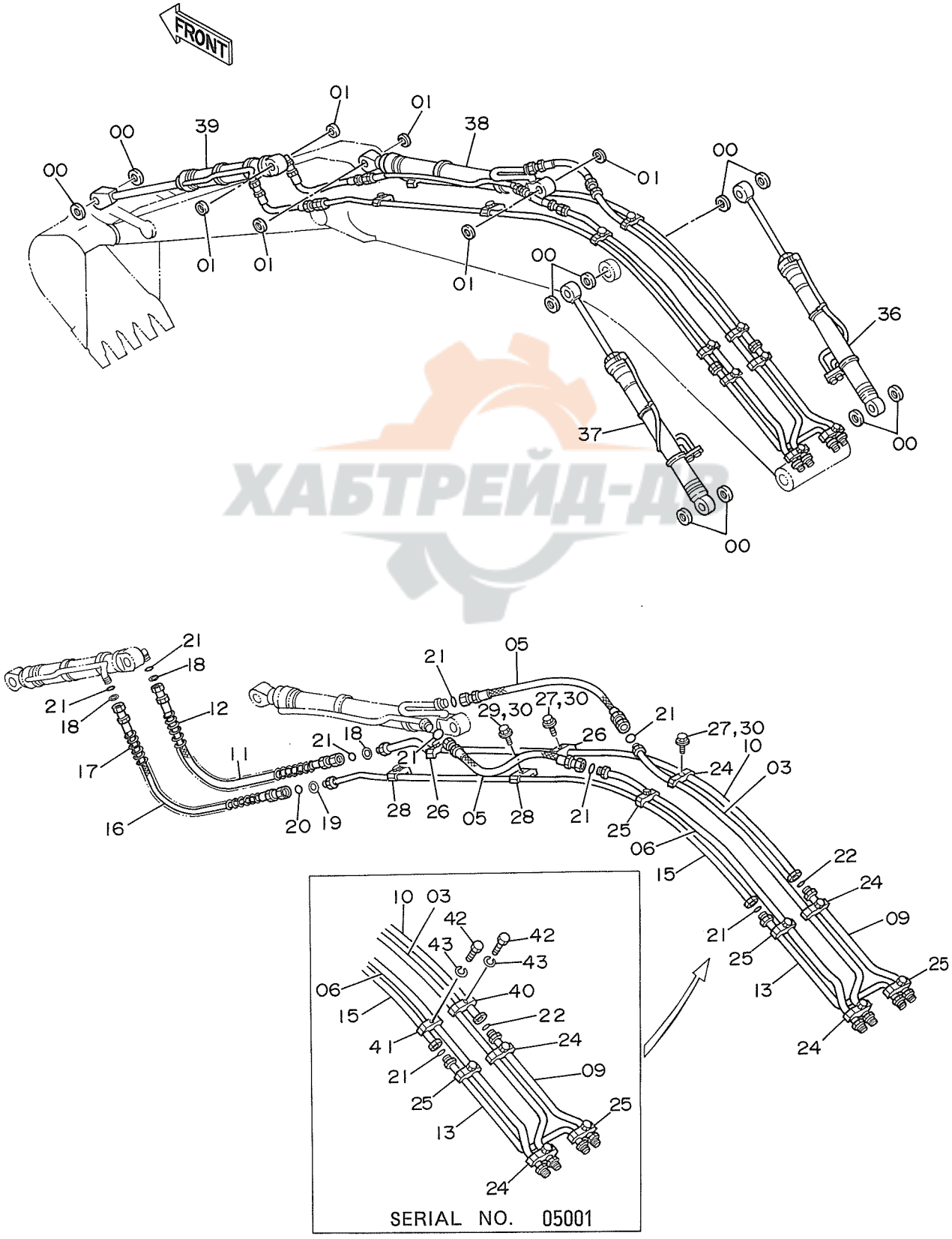

ХАБТРЕЙД-ДВ

ﾌﾛﾝﾄ ﾊｲｶﾝ

FRONT PIPINGS

05001~

符号 ITEM	部品番号 PART NO.	部品名 PART NAME	or PART NAME CODE	数量 Q'TY	サービスコード S.C	適用号機 SERIAL NO.	互換性 ICA	代替部品 REPLACEABLE PART 部品番号 PART NO.	数量 Q'TY
00	4067901	ｼｰﾙ;ﾀﾞｽﾄ	SEAL;DUST	10					
01	4067902	ｼｰﾙ;ﾀﾞｽﾄ	SEAL;DUST	6					
03	8038598	ﾊﾟｲﾌﾟ	PIPE	1					
05	4203122	ﾎｰｽ	HOSE	2		~ 05016	I	4219319	2
05	4219319	ﾎｰｽ	HOSE	2		05017~			
06	8038601	ﾊﾟｲﾌﾟ	PIPE	1					
09	9730415	ﾊﾟｲﾌﾟ	PIPE	1		05001	T	9727848	1
,								8038600	1
09	9727848	ﾊﾟｲﾌﾟ	PIPE	1		05002~			
10	8042152	ﾊﾟｲﾌﾟ	PIPE	1		05001	T	8038600	1
,								9727848	1
10	8038600	ﾊﾟｲﾌﾟ	PIPE	1		05002~			
11	4203145	ﾎｰｽ (ｽﾀﾝﾀﾞｰﾄﾞｱｰﾑ)	HOSE (STD. ARM)	1					
11	4219371	ﾎｰｽ (ｼｮｰﾄｱｰﾑ)	HOSE (SHORT ARM)	1					
11	4219370	ﾎｰｽ (ﾛﾝｸﾞｱｰﾑ)	HOSE (LONG ARM)	1					
12	4053617	ﾌﾟﾛﾃｸﾀ (ｽﾀﾝﾀﾞｰﾄﾞｱｰﾑ)	PROTECTOR (STD. ARM)	1					
12	4053618	ﾌﾟﾛﾃｸﾀ (ｼｮｰﾄｱｰﾑ)	PROTECTOR (SHORT ARM)	1					
12	4223507	ﾌﾟﾛﾃｸﾀ (ﾛﾝｸﾞｱｰﾑ)	PROTECTOR (LONG ARM)	1					
13	9726390	ﾊﾟｲﾌﾟ	PIPE	1		05001	T	9729042	1
,								8038599	1
13	9729042	ﾊﾟｲﾌﾟ	PIPE	1		05002~			
15	8042153	ﾊﾟｲﾌﾟ	PIPE	1		05001	T	8038599	1
,								9729042	1
15	8038599	ﾊﾟｲﾌﾟ	PIPE	1		05002~			
16	4203143	ﾎｰｽ (ｽﾀﾝﾀﾞｰﾄﾞｱｰﾑ)	HOSE (STD. ARM)	1					
16	4219372	ﾎｰｽ (ｼｮｰﾄｱｰﾑ)	HOSE (SHORT ARM)	1					
16	4219369	ﾎｰｽ (ﾛﾝｸﾞｱｰﾑ)	HOSE (LONG ARM)	1					
17	4054448	ﾌﾟﾛﾃｸﾀ (ｽﾀﾝﾀﾞｰﾄﾞｱｰﾑ)	PROTECTOR (STD. ARM)	1					
17	4053610	ﾌﾟﾛﾃｸﾀ (ｼｮｰﾄｱｰﾑ)	PROTECTOR (SHORT ARM)	1					
17	4223508	ﾌﾟﾛﾃｸﾀ (ﾛﾝｸﾞｱｰﾑ)	PROTECTOR (LONG ARM)	1					
18	4073052	ﾜｯｼｬ	WASHER	3					
19	4203220	ﾜｯｼｬ	WASHER	1					
20	4187308	O-ﾘﾝｸﾞ	O-RING	1					
21	4187328	O-ﾘﾝｸﾞ	O-RING	8					
22	4187329	O-ﾘﾝｸﾞ	O-RING	1					
24	4189860	ｸﾗﾝﾌﾟ;ﾊﾟｲﾌﾟ	CLAMP;PIPE	3					
25	4153488	ｸﾗﾝﾌﾟ;ﾊﾟｲﾌﾟ	CLAMP;PIPE	3					
26	4190127	ｸﾗﾝﾌﾟ;ﾊﾟｲﾌﾟ	CLAMP;PIPE	2					
27	J901265	ﾎﾞﾙﾄ	BOLT	8		~ 05247	I	J011265	8
27	J011265	ﾎﾞﾙﾄ;ｾﾑｽ	BOLT;SEMS	8		05248~			

フロント配管
Front Pipings

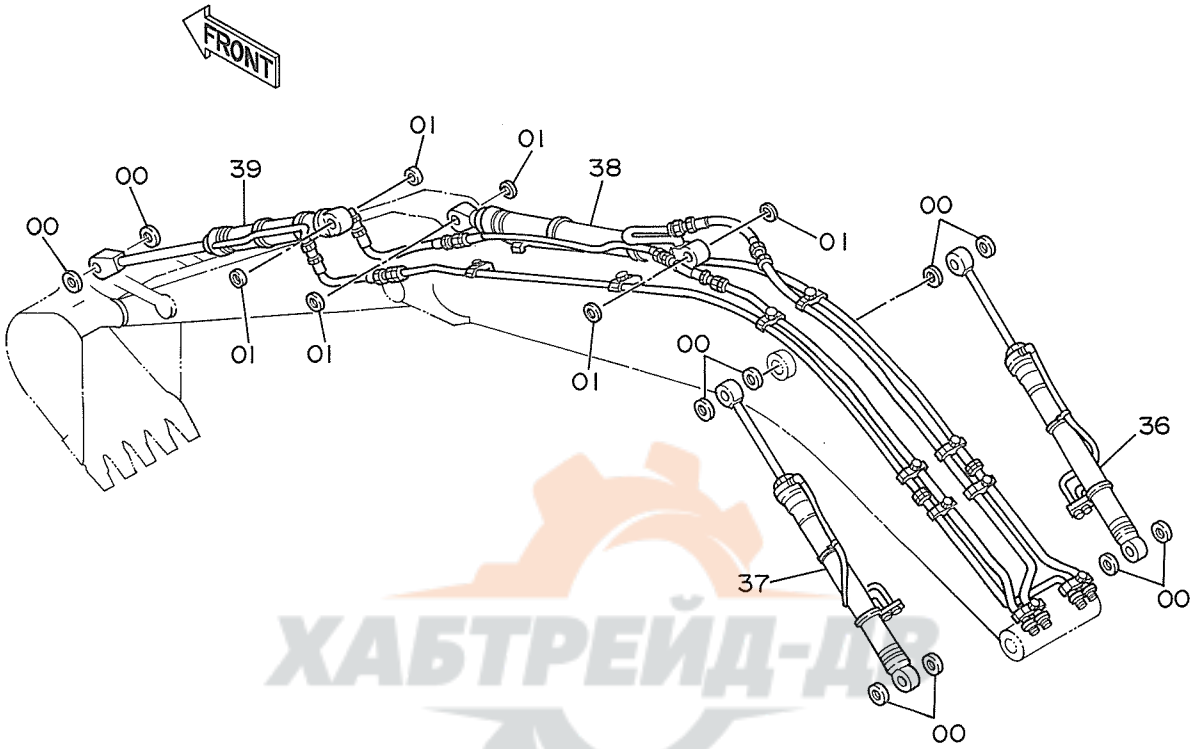

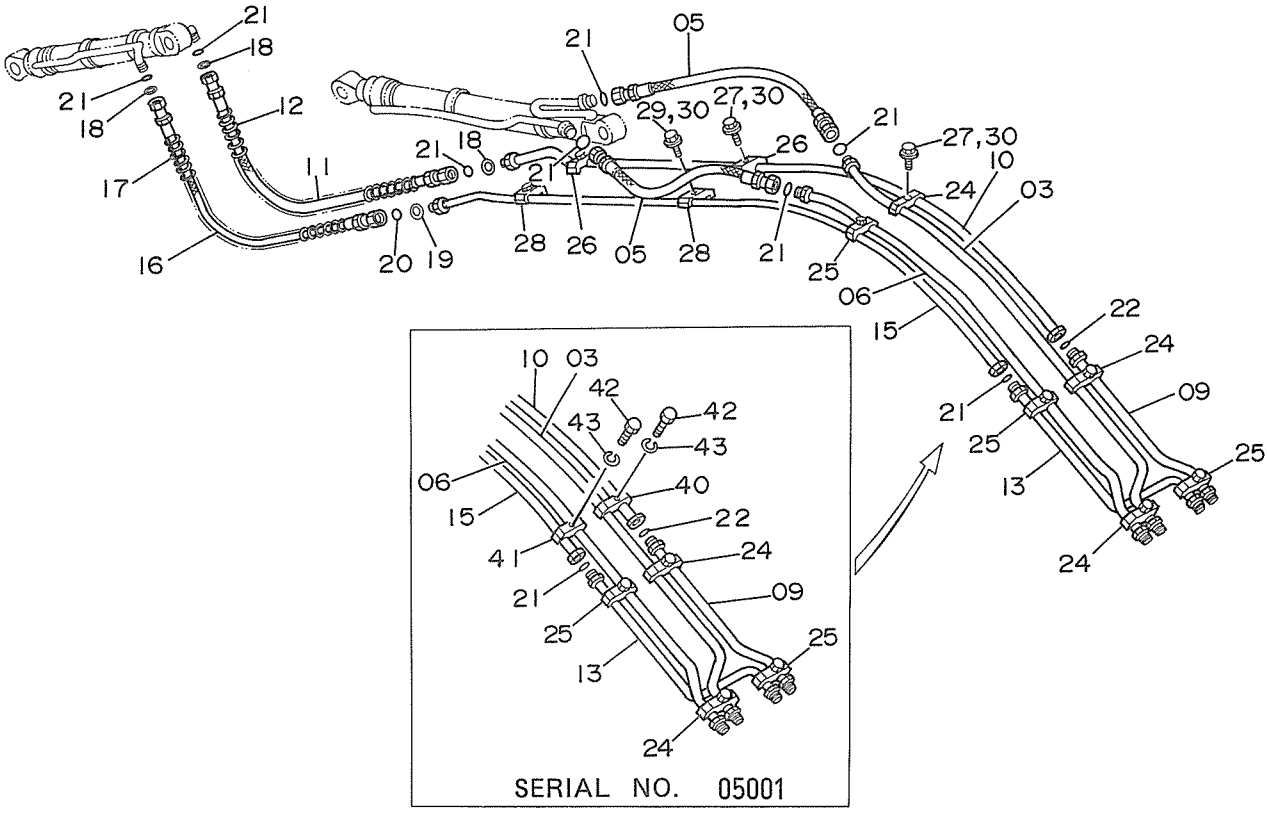

ХАБТРЕЙД-ДВ

ﾌﾛﾝﾄ ﾊｲｶﾝ

FRONT PIPINGS

05001~

符号 ITEM	部品番号 PART NO.	部品名 PART NAME	or PART NAME CODE	数量 Q'TY	サービスコード S.C	適用号機 SERIAL NO.	互換性 ICA	代替部品 REPLACEABLE PART 部品番号 PART NO.	数量 Q'TY
28	4190126	ｸﾗﾝﾌﾟ;ﾊﾟｲﾌﾟ	CLAMP;PIPE	2					
29	J901255	ﾎﾞﾙﾄ	BOLT	2		~ 05247	I	J011255	2
29	J011255	ﾎﾞﾙﾄ;ｾﾑｽ	BOLT;SEMS	2		05248~			
30	A590912	ﾜｯｼｬ;ｽﾌﾟﾘﾝｸﾞ	WASHER;SPRING	10		~ 05247			
36	9076104	ｼﾘﾝﾀﾞ;ﾌﾞｰﾑ (ﾐｷﾞ)	CYL.;BOOM (R)	1	H	~D88/03	Y	9083749	1
36	9083749	ｼﾘﾝﾀﾞ;ﾌﾞｰﾑ (ﾐｷﾞ)	CYL.;BOOM (R)	1	H	D88/04~D89/10	Y	9099003	1
36	9099003	ｼﾘﾝﾀﾞ;ﾌﾞｰﾑ (ﾐｷﾞ)	CYL.;BOOM (R)	1	H	D89/11~H00340	I	9110524	1
,		(本体組付用)	(for assembly of machine)						
36	9099424	ｼﾘﾝﾀﾞ;ﾌﾞｰﾑ (ﾐｷﾞ)	CYL.;BOOM (R)	1	#H	D89/11~H00340	I	9110532	1
,		(輸送用)	(for transportation)						
36	9110524	ｼﾘﾝﾀﾞ;ﾌﾞｰﾑ (ﾐｷﾞ)	CYL.;BOOM (R)	1	H	H00341~	I	9110532	1
,		(本体組付用)	(for assembly of machine)						
36	9110532	ｼﾘﾝﾀﾞ;ﾌﾞｰﾑ (ﾐｷﾞ)	CYL.;BOOM (R)	1	#H	H00341~			
,		(輸送用)	(for transportation)						
37	9076105	ｼﾘﾝﾀﾞ;ﾌﾞｰﾑ (ﾋﾀﾞﾘ)	CYL.;BOOM (L)	1	H	~D88/03	Y	9083750	1
37	9083750	ｼﾘﾝﾀﾞ;ﾌﾞｰﾑ (ﾋﾀﾞﾘ)	CYL.;BOOM (L)	1	H	D88/04~D89/10	Y	9099004	1
37	9099004	ｼﾘﾝﾀﾞ;ﾌﾞｰﾑ (ﾋﾀﾞﾘ)	CYL.;BOOM (L)	1	H	D89/11~H00340	I	9110525	1
,		(本体組付用)	(for assembly of machine)						
37	9099425	ｼﾘﾝﾀﾞ;ﾌﾞｰﾑ (ﾋﾀﾞﾘ)	CYL.;BOOM (L)	1	#H	D89/11~H00340	I	9110533	1
,		(輸送用)	(for transportation)						
37	9110525	ｼﾘﾝﾀﾞ;ﾌﾞｰﾑ (ﾋﾀﾞﾘ)	CYL.;BOOM (L)	1	H	H00341~	I	9110533	1
,		(本体組付用)	(for assembly of machine)						
37	9110533	ｼﾘﾝﾀﾞ;ﾌﾞｰﾑ (ﾋﾀﾞﾘ)	CYL.;BOOM (L)	1	#H	H00341~			
,		(輸送用)	(for transportation)						
38	9076106	ｼﾘﾝﾀﾞ;ｱｰﾑ	CYL.;ARM	1	H	~D88/03	Y	9083751	1
38	9083751	ｼﾘﾝﾀﾞ;ｱｰﾑ	CYL.;ARM	1	H	D88/04~D89/10	Y	9099005	1
38	9099005	ｼﾘﾝﾀﾞ;ｱｰﾑ	CYL.;ARM	1	H	D89/11~H00320	I	9110526	1
,		(本体組付用)	(for assembly of machine)						
38	9099426	ｼﾘﾝﾀﾞ;ｱｰﾑ	CYL.;ARM	1	#H	D89/11~H00320	I	9110534	1
,		(輸送用)	(for transportation)						
38	9110526	ｼﾘﾝﾀﾞ;ｱｰﾑ	CYL.;ARM	1	H	H00321~	I	9110534	1
,		(本体組付用)	(for assembly of machine)						
38	9110534	ｼﾘﾝﾀﾞ;ｱｰﾑ	CYL.;ARM	1	#H	H00321~			
,		(輸送用)	(for transportation)						
39	9076107	ｼﾘﾝﾀﾞ;ﾊﾞｹｯﾄ	CYL.;BUCKET	1	H	~D88/03	Y	9083752	1
39	9083752	ｼﾘﾝﾀﾞ;ﾊﾞｹｯﾄ	CYL.;BUCKET	1	H	D88/04~D89/10	Y	9099006	1
39	9099006	ｼﾘﾝﾀﾞ;ﾊﾞｹｯﾄ	CYL.;BUCKET	1	H	D89/11~H00320	I	9110527	1
,		(本体組付用)	(for assembly of machine)						
39	9099427	ｼﾘﾝﾀﾞ;ﾊﾞｹｯﾄ	CYL.;BUCKET	1	#H	D89/11~H00320	I	9110535	1
,		(輸送用)	(for transportation)						

ХАБТРЕЙД-ДВ

118

フロント配管
Front Pipings

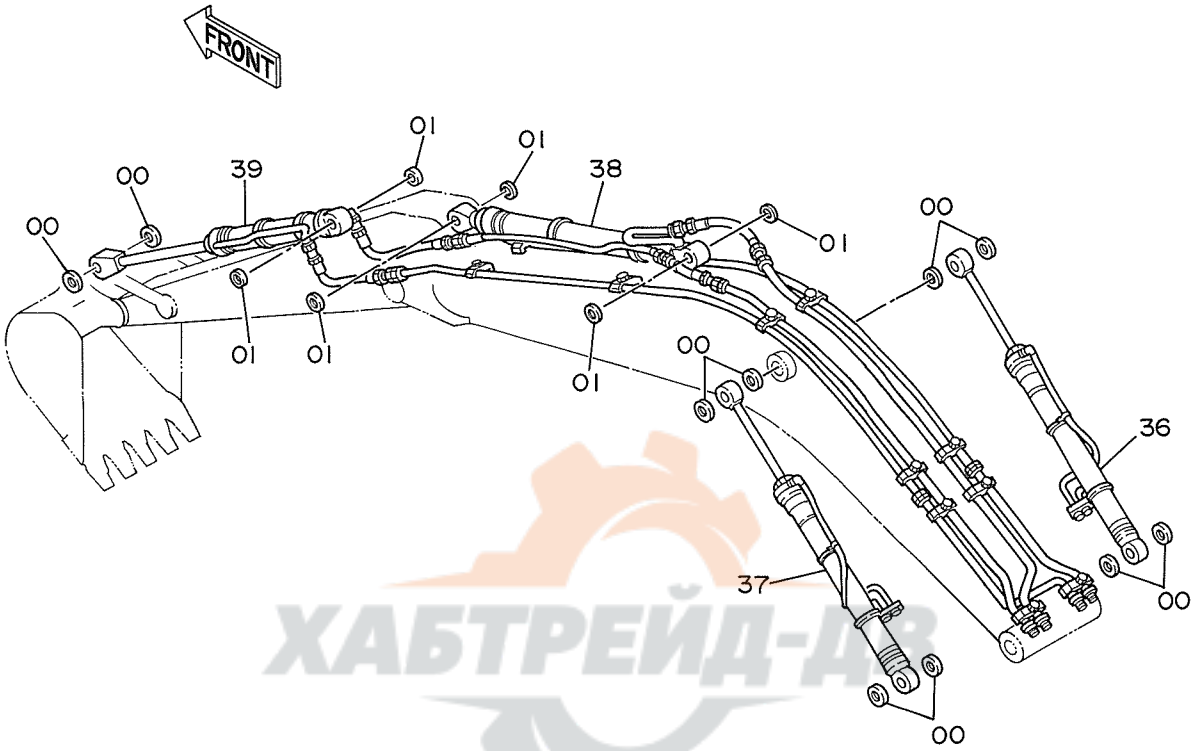

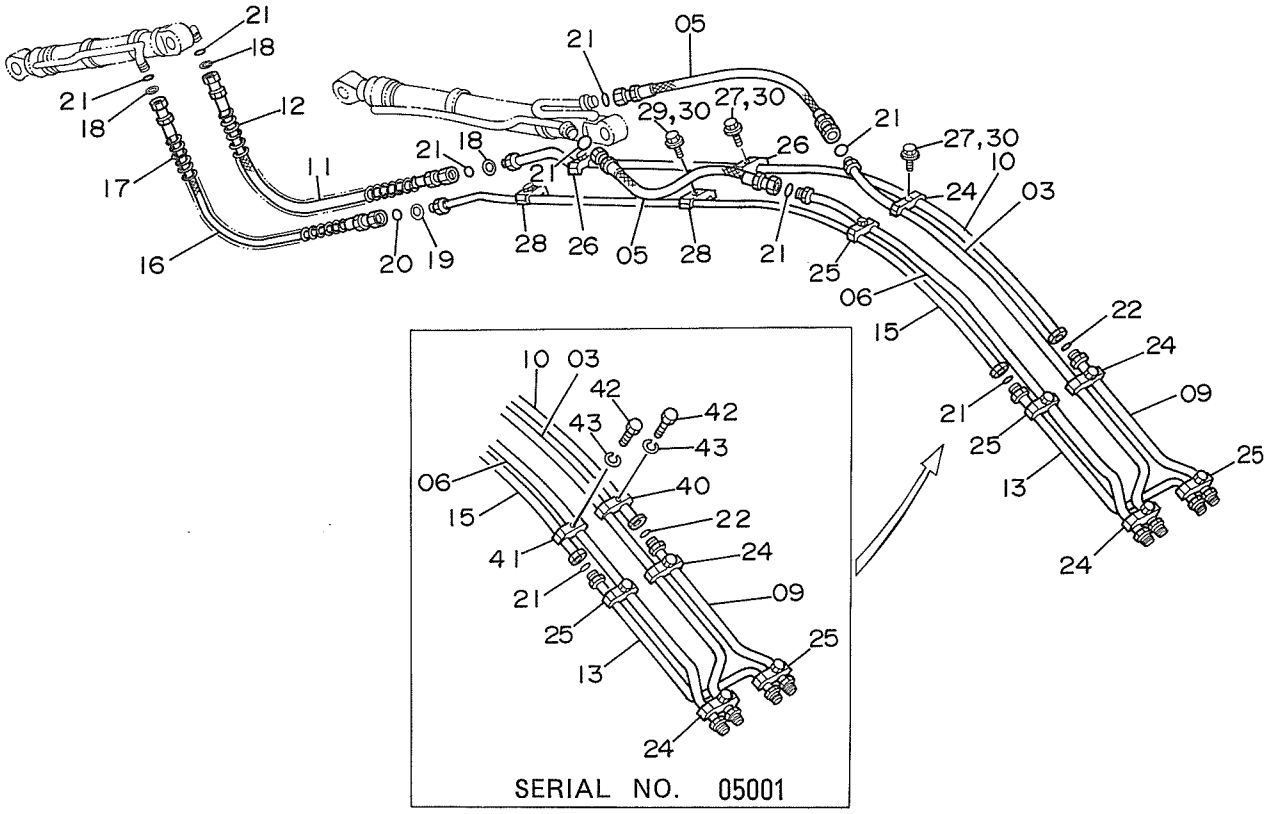

ХАБТРЕЙД-ДВ

ﾌﾛﾝﾄ ﾊｲｶﾝ

FRONT PIPINGS

05001~

符号 ITEM	部品番号 PART NO.	部品名 PART NAME	or PART NAME CODE	数量 Q'TY	サービスコード S.C	適用号機 SERIAL NO.	互換性 ICA	代替部品 REPLACEABLE PART 部品番号 PART NO.	代替部品 REPLACEABLE PART 数量 Q'TY
39	9110527	ｼﾘﾝﾀﾞ;ﾊﾞｹｯﾄ	CYL.;BUCKET	1	H	H00321~	I	9110535	1
,		(本体組付用)	(for assembly of machine)						
39	9110535	ｼﾘﾝﾀﾞ;ﾊﾞｹｯﾄ	CYL.;BUCKET	1	#H	H00321~			
,		(輸送用)	(for transportation)						
40	4189860	ｸﾗﾝﾌﾟ;ﾊﾟｲﾌﾟ	CLAMP;PIPE	1		05001			
41	4153488	ｸﾗﾝﾌﾟ;ﾊﾟｲﾌﾟ	CLAMP;PIPE	1		05001			
42	J901265	ﾎﾞﾙﾄ	BOLT	2		05001			
43	A590912	ﾜｯｼｬ;ｽﾌﾟﾘﾝｸﾞ	WASHER;SPRING	2		05001			

ХАБТРЕЙД-ДВ

給 脂 配 管
Lubricate Pipings

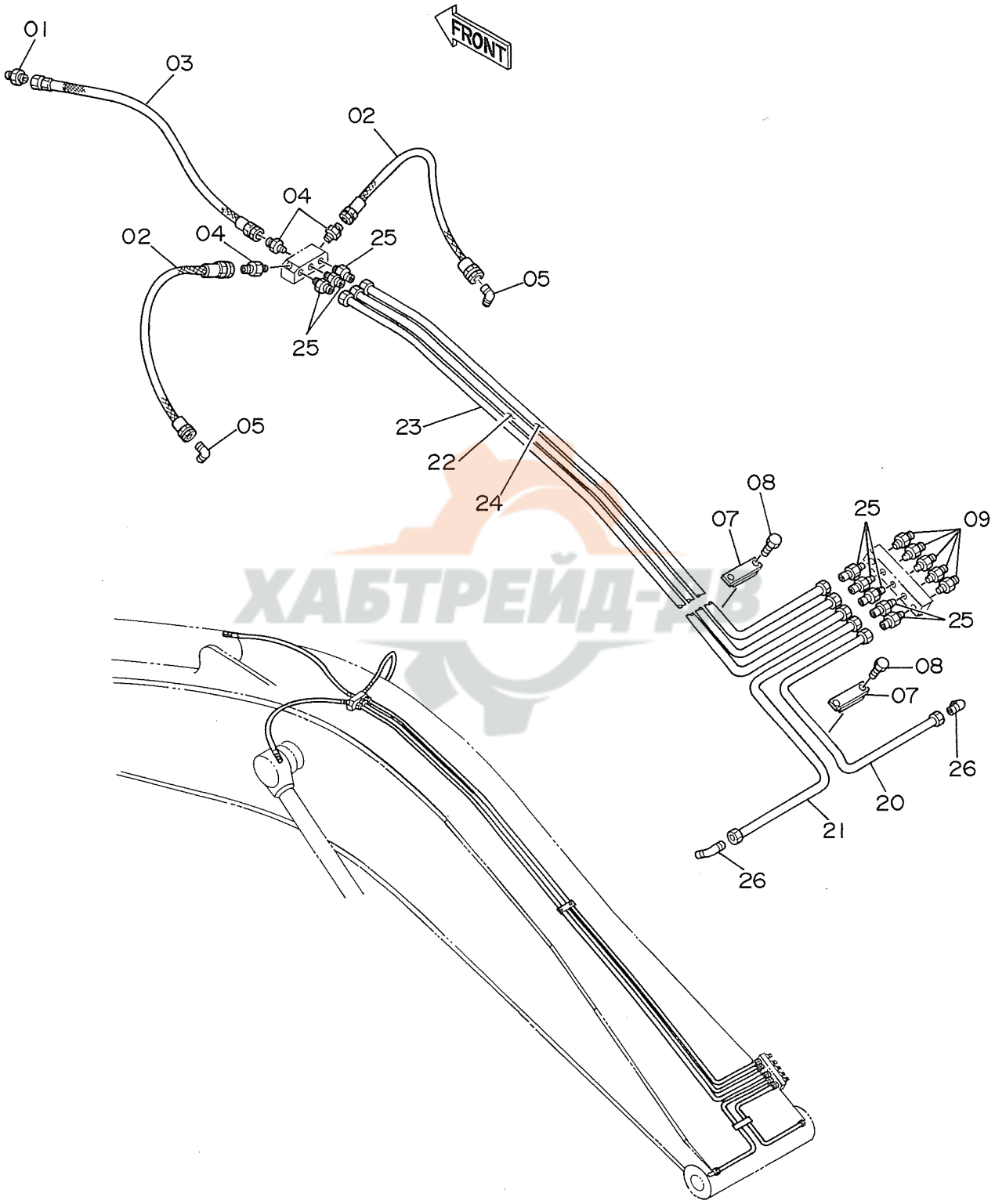

ХАБТРЕЙД-РЗ

ｷｭｰｼ ﾊｲｶﾝ

LUBRICATE PIPINGS

05001~

符号 ITEM	部品番号 PART NO.	部品名 PART NAME	or PART NAME CODE	数量 Q'TY	サービスコード S.C	適用号機 SERIAL NO.	互換性 ICA	代替部品 REPLACEABLE PART 部品番号 PART NO.	代替部品 REPLACEABLE PART 数量 Q'TY
01	4154651	ｱﾀﾞﾌﾟﾀ;S	ADAPTER;S	1					
02	4203182	ﾎｰｽ;ﾅｲﾛﾝ	HOSE;NYLON	2					
03	4214451	ﾎｰｽ;ﾅｲﾛﾝ	HOSE;NYLON	1					
04	4154651	ｱﾀﾞﾌﾟﾀ;S	ADAPTER;S	3					
05	4154656	ｴﾙﾎﾞ;S	ELBOW;S	2					
07	4054024	ｸﾗﾝﾌﾟ	CLAMP	2					
08	J901030	ﾎﾞﾙﾄ	BOLT	4					
09	J75482	ﾌｲｯﾃﾝｸﾞ	FITTING	5					
20	4208100	ﾊﾟｲﾌﾟ	PIPE	1					
21	4208101	ﾊﾟｲﾌﾟ	PIPE	1					
22	3035627	ﾊﾟｲﾌﾟ	PIPE	1					
23	3035628	ﾊﾟｲﾌﾟ	PIPE	1					
24	3035629	ﾊﾟｲﾌﾟ	PIPE	1					
25	4130169	ﾌｲｯﾃﾝｸﾞ;ﾊﾟｲﾌﾟ	FITTING;PIPE	8					
26	4130174	ﾌｲｯﾃﾝｸﾞ;ﾊﾟｲﾌﾟ	FITTING;PIPE	2					

ХАБТРЕЙД-ДВ

121

ХАБТРЕЙД-ДВ

オプショナルパーツ
OPTIONAL PARTS

ХАБТРЕЙД-ДВ

操作レバー (1) 〈4本レバー式〉
Control Lever (1) 〈4-Lever Type〉

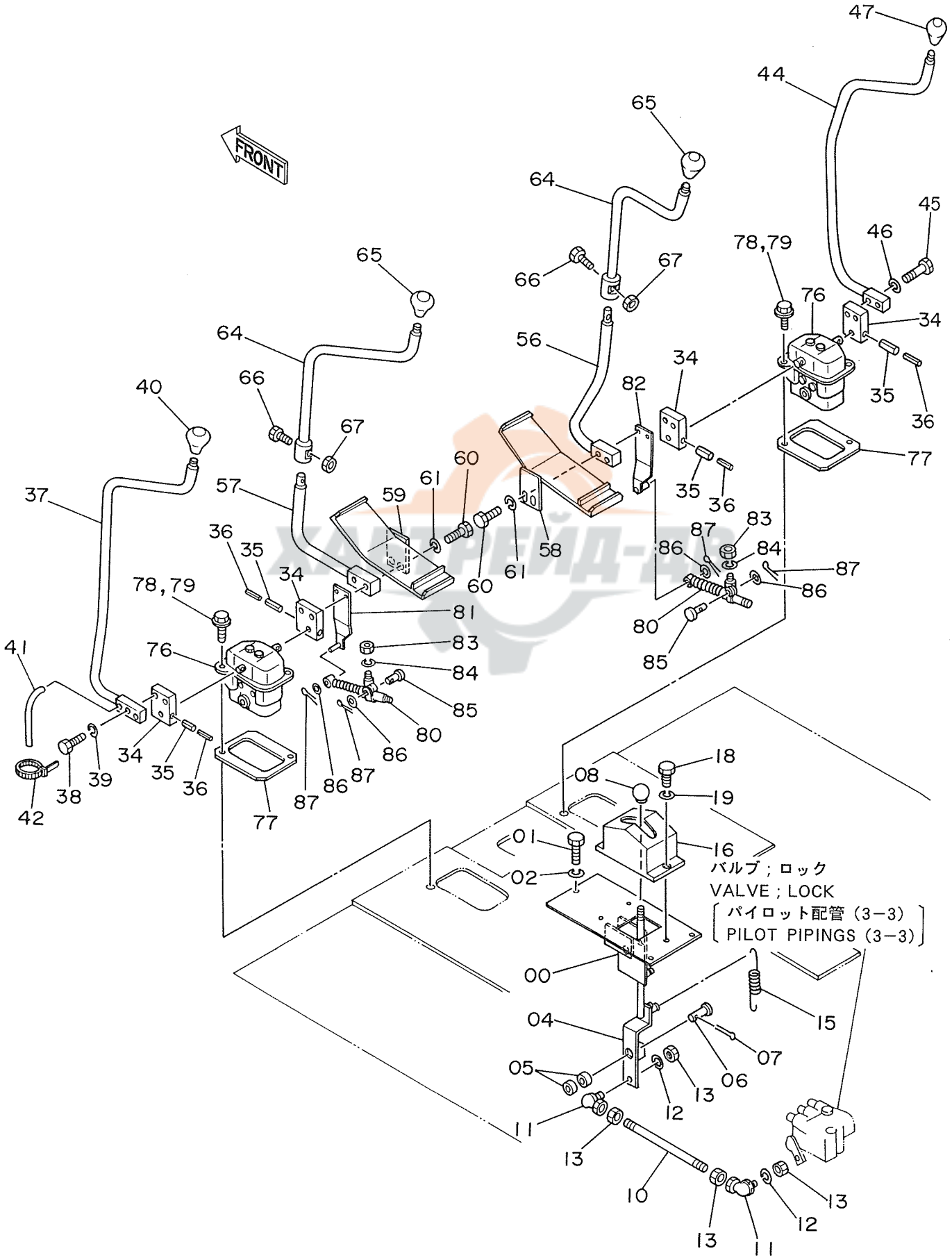

ソーサ レバー (1) <4ホンレバーシキ>

CONTROL LEVER (1) <4-LEVER TYPE>

05001~

符号 ITEM	部品番号 PART NO.	部品名 PART NAME	PART NAME or CODE	数量 Q'TY	サービスコード S.C	適用号機 SERIAL NO.	互換性 ICA	代替部品 REPLACEABLE PART 部品番号 PART NO.	数量 Q'TY
00	8039175	プレート	PLATE	1					
01	J901025	ボルト	BOLT	3					
02	A590910	ワッシャ;スプリング	WASHER;SPRING	3					
04	8039176	レバー	LEVER	1					
05	4063694	ベアリング;ニードル	BRG.;NEEDLE	2					
06	4206804	ピン	PIN	1					
07	A764025	ピン;スプリット	PIN;SPLIT	1					
08	4143169	グリップ	GRIP	1					
10	4206301	ロッド	ROD	1					
11	4056018	ジョイント;ボール	JOINT;BALL	2					
12	A590908	ワッシャ;スプリング	WASHER;SPRING	2					
13	M500807	ナット	NUT	4					
15	4189184	スプリング;テンション	SPRING;TENSION	1					
16	8036014	カバー	COVER	1					
18	J900610	ボルト	BOLT	3					
19	A590906	ワッシャ;スプリング	WASHER;SPRING	3					
34	4206304	ブラケット	BRACKET	4					
35	4205318	ピン;スプリング	PIN;SPRING	4					
36	4205317	ピン;スプリング	PIN;SPRING	4					
37	8039184	レバー (センカイ)	LEVER (SWING)	1					
38	J901045	ボルト	BOLT	2					
39	A590910	ワッシャ;スプリング	WASHER;SPRING	2					
40	4208682	グリップ	GRIP	1					
41	4189170	チューブ	TUBE	1					
42	4055311	クリップ;バンド	CLIP;BAND	2					
44	8039180	レバー (ブーム)	LEVER (BOOM)	1					
45	J901045	ボルト	BOLT	2					
46	A590910	ワッシャ;スプリング	WASHER;SPRING	2					
47	4117704	グリップ	GRIP	1					
56	8039650	レバー (バケット)	LEVER (BUCKET)	1					
57	8039649	レバー (アーム)	LEVER (ARM)	1					
58	8039178	ペダル (ミギ)	PEDAL (R)	1					
59	8039177	ペダル (ヒダリ)	PEDAL (L)	1					
60	J901060	ボルト	BOLT	4					
61	A590910	ワッシャ;スプリング	WASHER;SPRING	4					
64	8039651	レバー	LEVER	2					
65	4117704	グリップ	GRIP	2					
66	J901025	ボルト	BOLT	2					
67	J950010	ナット	NUT	2					
76	9059848	バルブ;パイロット	VALVE;PILOT	2	H				

ХАБТРЕЙД-ДВ

123

操作レバー (1) 〈4本レバー式〉
Control Lever (1) 〈4-Lever Type〉

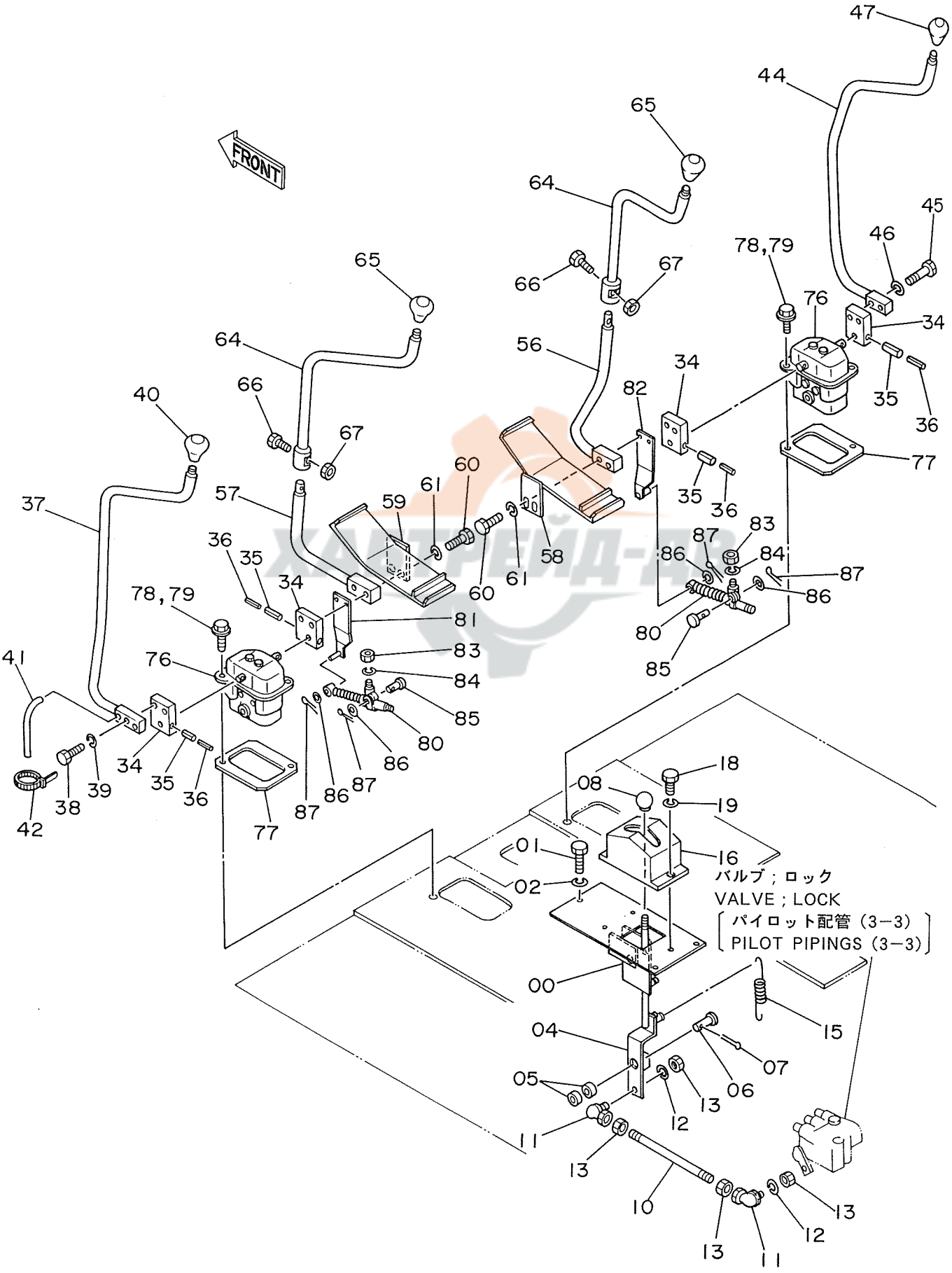

ｿｰｻ ﾚﾊﾞｰ (1) <4ﾎﾝﾚﾊﾞｰｼｷ>

CONTROL LEVER (1) <4-LEVER TYPE>

05001~

符号 ITEM	部品番号 PART NO.	部品名 PART NAME	PART NAME or CODE	数量 Q'TY	サービスコード S.C	適用号機 SERIAL NO.	互換性 ICA	代替部品 REPLACEABLE PART 部品番号 PART NO.	代替部品 REPLACEABLE PART 数量 Q'TY
77	4191969	ﾌﾟﾚｰﾄ	PLATE	2					
78	J901035	ﾎﾞﾙﾄ	BOLT	4		~D88/11	I	J021040	6
78	J021040	ﾎﾞﾙﾄ;ｾﾑｽ	BOLT;SEMS	4		D88/12~			
79	A590910	ﾜｯｼｬ;ｽﾌﾟﾘﾝｸﾞ	WASHER;SPRING	4		~D88/11			
80	4204959	ﾀﾞﾝﾊﾟ	DAMPER	2					
81	9728054	ﾌﾞﾗｹｯﾄ	BRACKET	1					
82	9728055	ﾌﾞﾗｹｯﾄ	BRACKET	1					
83	M500807	ﾅｯﾄ	NUT	2					
84	A590908	ﾜｯｼｬ;ｽﾌﾟﾘﾝｸﾞ	WASHER;SPRING	2					
85	4044928	ﾋﾟﾝ	PIN	2					
86	A590108	ﾜｯｼｬ	WASHER	4					
87	4022697	ﾋﾟﾝ;ﾛｯｸ	PIN;LOCK	4					

ХАБТРЕЙД-ДВ

124

操作レバー (2) 〈4本レバー式〉
Control Lever (2) 〈4-Lever Type〉

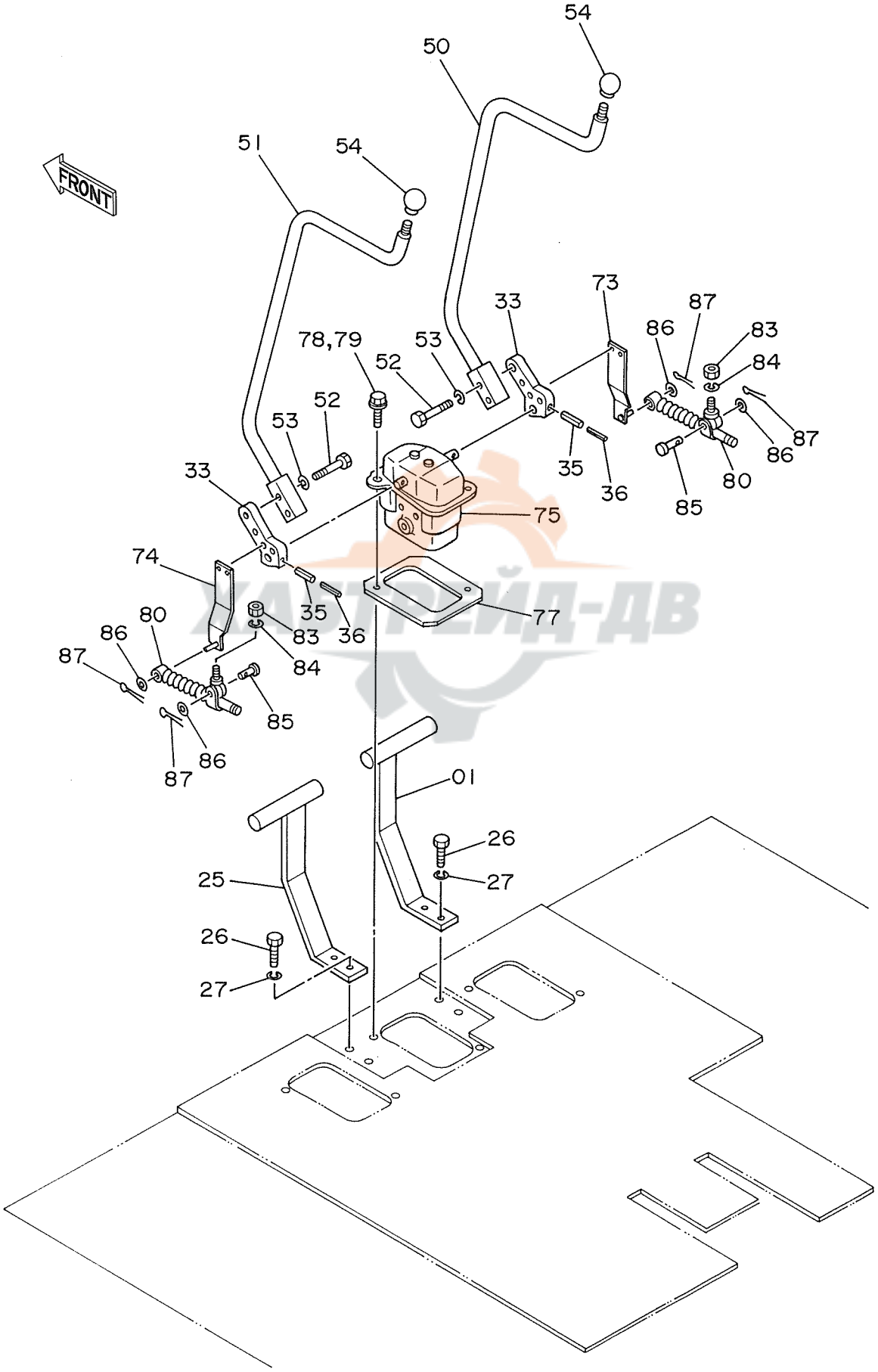

ЗАПЧЕЙД-ДВ

ｿｰｻ ﾚﾊﾞｰ (2) <4ﾎﾝﾚﾊﾞｰｼｷ>

CONTROL LEVER (2) <4-LEVER TYPE>

05001~

符号 ITEM	部品番号 PART NO.	部品名 PART NAME	or PART NAME CODE	数量 Q'TY	サービスコード S.C	適用号機 SERIAL NO.	互換性 ICA	代替部品 REPLACEABLE PART 部品番号 PART NO.	数量 Q'TY
01	8037839	ﾚｽﾄ;ﾌｰﾄ (ﾐｷﾞ)	REST;FOOT (R)	1					
25	8037840	ﾚｽﾄ;ﾌｰﾄ (ﾋﾀﾞﾘ)	REST;FOOT (L)	1					
26	J901030	ﾎﾞﾙﾄ	BOLT	4					
27	A590910	ﾜｯｼｬ;ｽﾌﾟﾘﾝｸﾞ	WASHER;SPRING	4					
33	4204996	ﾌﾞﾗｹｯﾄ	BRACKET	2					
35	4205318	ﾋﾟﾝ;ｽﾌﾟﾘﾝｸﾞ	PIN;SPRING	2					
36	4205317	ﾋﾟﾝ;ｽﾌﾟﾘﾝｸﾞ	PIN;SPRING	2					
50	8039183	ﾚﾊﾞｰ (ｿｰｺｰ:ﾐｷﾞ)	LEVER (TRAVEL:R)	1					
51	8039182	ﾚﾊﾞｰ (ｿｰｺｰ:ﾋﾀﾞﾘ)	LEVER (TRAVEL:L)	1					
52	J901045	ﾎﾞﾙﾄ	BOLT	4					
53	A590910	ﾜｯｼｬ;ｽﾌﾟﾘﾝｸﾞ	WASHER;SPRING	4					
54	4117705	ｸﾞﾘｯﾌﾟ	GRIP	2					
73	9728053	ﾌﾞﾗｹｯﾄ	BRACKET	1					
74	9728065	ﾌﾞﾗｹｯﾄ	BRACKET	1					
75	9071983	ﾊﾞﾙﾌﾞ;ﾊﾟｲﾛｯﾄ	VALVE;PILOT	1	H				
77	4191969	ﾌﾟﾚｰﾄ	PLATE	1					
78	J901035	ﾎﾞﾙﾄ	BOLT	2		~D88/11	I	J021040	6
78	J021040	ﾎﾞﾙﾄ;ｾﾑｽ	BOLT;SEMS	2		D88/12~			
79	A590910	ﾜｯｼｬ;ｽﾌﾟﾘﾝｸﾞ	WASHER;SPRING	2		~D88/11			
80	4204959	ﾀﾞﾝﾊﾟ	DAMPER	2					
83	M500807	ﾅｯﾄ	NUT	2					
84	A590908	ﾜｯｼｬ;ｽﾌﾟﾘﾝｸﾞ	WASHER;SPRING	2					
85	4044928	ﾋﾟﾝ	PIN	2					
86	A590108	ﾜｯｼｬ	WASHER	4					
87	4022697	ﾋﾟﾝ;ﾛｯｸ	PIN;LOCK	4					

ХАБТРЕЙД-ДВ

121-

パイロット配管 (5) 〈4本レバー式〉
Pilot Pipings (5) 〈4-Lever Type〉

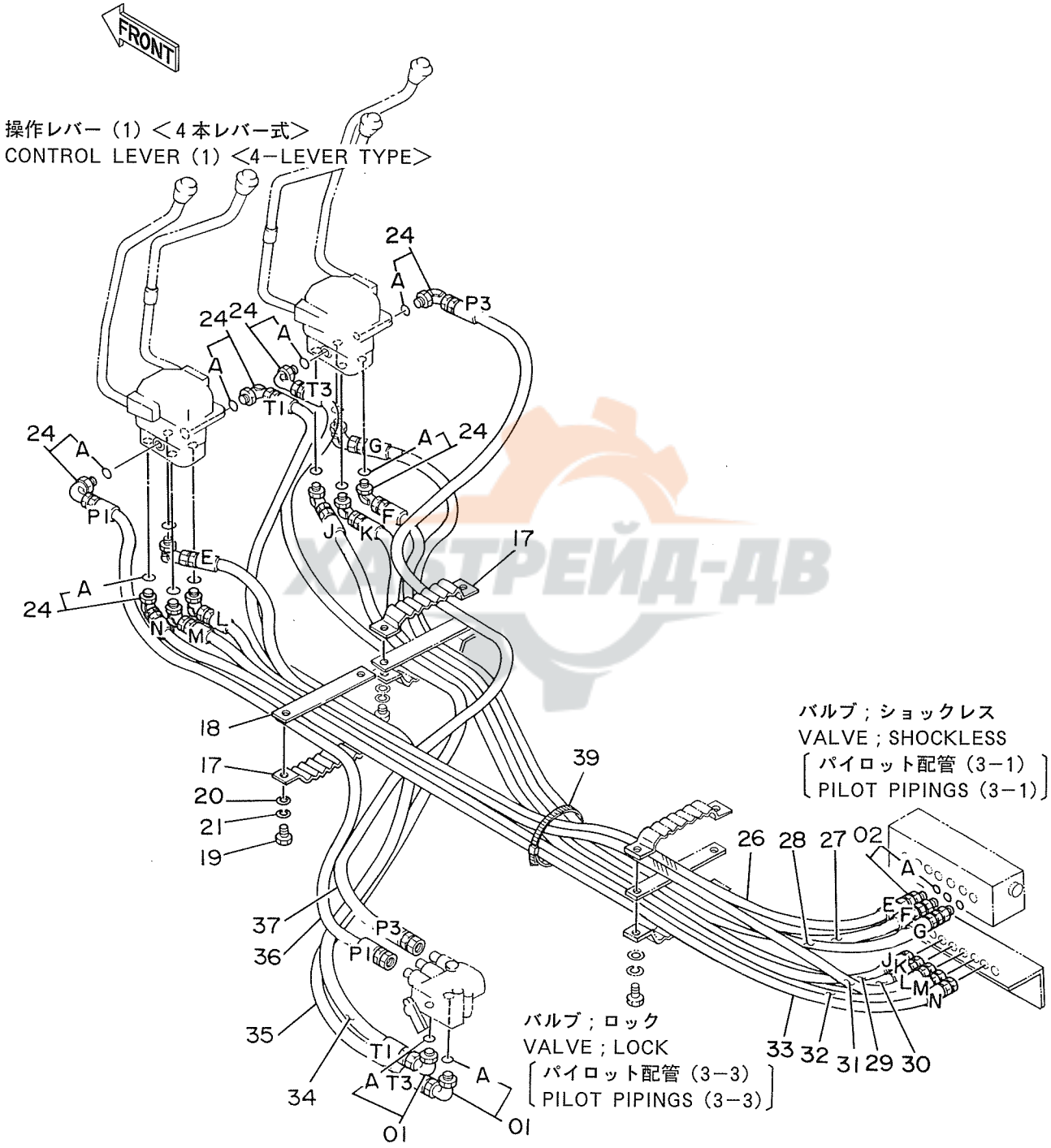

ﾊﾟｲﾛｯﾄ ﾊｲｶﾝ (5) <4ﾎﾝﾚﾊﾞｰｼｷ>

PILOT PIPINGS (5) <4-LEVER TYPE>

05001~

符号 ITEM	部品番号 PART NO.	部品名 PART NAME	PART NAME or CODE	数量 Q'TY	サービスコード S.C	適用号機 SERIAL NO.	互換性 ICA	代替部品 REPLACEABLE PART 部品番号 PART NO.	数量 Q'TY
01	4154671	ｴﾙﾎﾞ;S	ELBOW;S	2					
01A	4509180	･O-ﾘﾝｸﾞ	･O-RING	1					
02	4200466	ｱﾀﾞﾌﾟﾀ;S	ADAPTER;S	3					
02A	4509180	･O-ﾘﾝｸﾞ	･O-RING	1					
17	9727639	ｸﾗﾝﾌﾟ;ﾎｰｽ	CLAMP;HOSE	2					
18	9727637	ﾌﾟﾚｰﾄ	PLATE	1					
19	J901035	ﾎﾞﾙﾄ	BOLT	2					
20	A590110	ﾜｯｼｬ	WASHER	2					
21	A590910	ﾜｯｼｬ;ｽﾌﾟﾘﾝｸﾞ	WASHER;SPRING	2					
24	4156434	ｴﾙﾎﾞ;S	ELBOW;S	12					
24A	957366	･O-ﾘﾝｸﾞ	･O-RING	1					
26	4208487	ﾎｰｽ;ﾅｲﾛﾝ (E)	HOSE;NYLON (E)	1					
27	4208480	ﾎｰｽ;ﾅｲﾛﾝ (F)	HOSE;NYLON (F)	1					
28	4208490	ﾎｰｽ;ﾅｲﾛﾝ (G)	HOSE;NYLON (G)	1					
29	4208491	ﾎｰｽ;ﾅｲﾛﾝ (J)	HOSE;NYLON (J)	1					
30	4208492	ﾎｰｽ;ﾅｲﾛﾝ (K)	HOSE;NYLON (K)	1					
31	4208493	ﾎｰｽ;ﾅｲﾛﾝ (L)	HOSE;NYLON (L)	1					
32	4208494	ﾎｰｽ;ﾅｲﾛﾝ (M)	HOSE;NYLON (M)	1					
33	4208495	ﾎｰｽ;ﾅｲﾛﾝ (N)	HOSE;NYLON (N)	1					
34	4208496	ﾎｰｽ;ﾅｲﾛﾝ (T1)	HOSE;NYLON (T1)	1					
35	4208497	ﾎｰｽ;ﾅｲﾛﾝ (T3)	HOSE;NYLON (T3)	1					
36	4208489	ﾎｰｽ;ﾅｲﾛﾝ (P1)	HOSE;NYLON (P1)	1					
37	4208488	ﾎｰｽ;ﾅｲﾛﾝ (P3)	HOSE;NYLON (P3)	1					
39	4121859	ｸﾘｯﾌﾟ;ﾊﾞﾝﾄﾞ	CLIP;BAND	1					

ХАБТРАД-АВ

126

コントロールボックス（右）〈４本レバー式〉
Control Box (R) 〈4-Lever Type〉

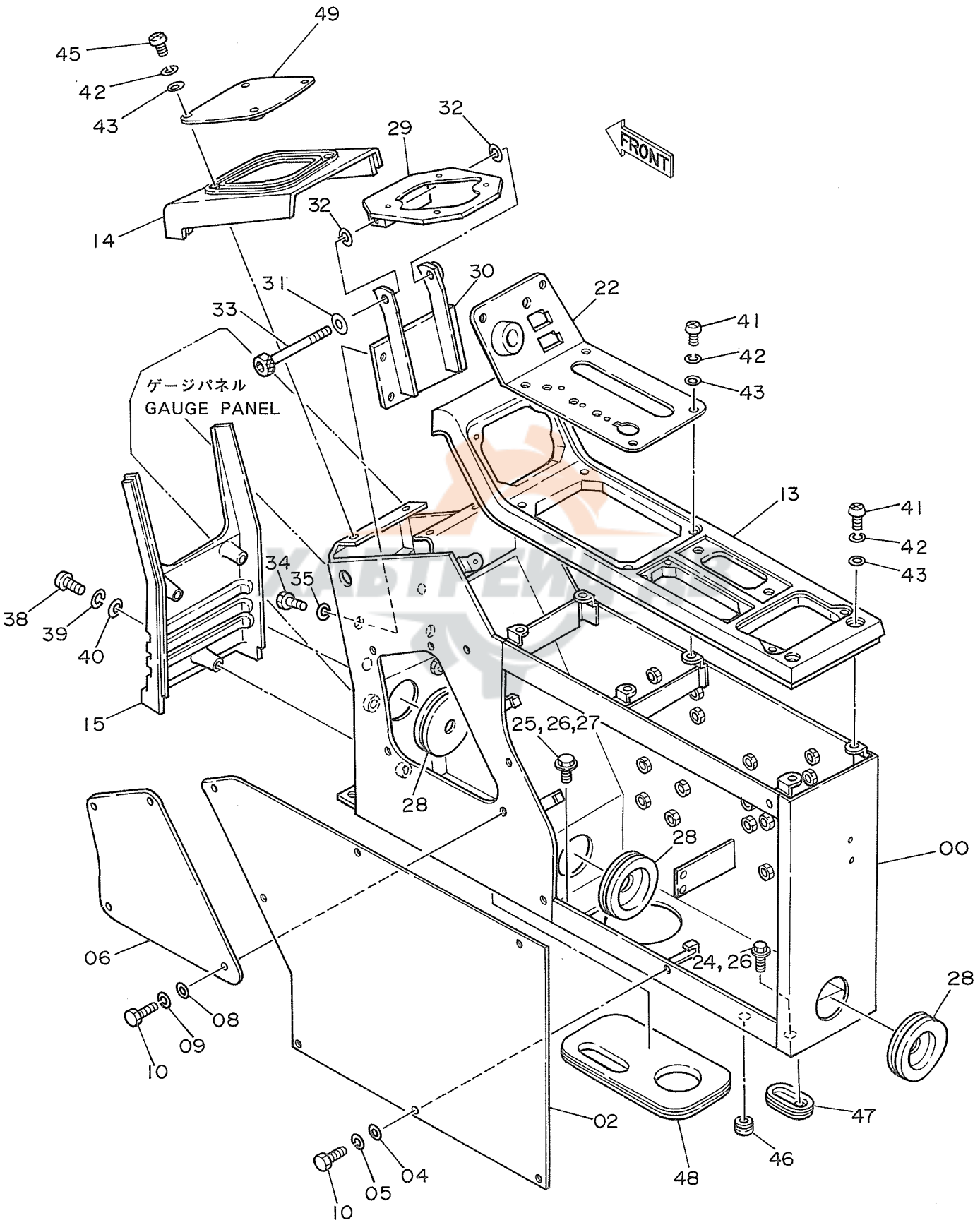

ｺﾝﾄﾛｰﾙ ﾎﾞｯｸｽ (ﾐｷﾞ) <4ﾎﾝﾚﾊﾞｰｼｷ>

CONTROL BOX (R) <4-LEVER TYPE>

05001~

符号 ITEM	部品番号 PART NO.	部品名 PART NAME	PART NAME or CODE	数量 Q'TY	サービスコード S.C	適用号機 SERIAL NO.	互換性 ICA	代替部品 REPLACEABLE PART 部品番号 PART NO.	数量 Q'TY
00	6008796	ｽﾀﾝﾄﾞ	STAND	1		~ 05375			
00	6009660	ｽﾀﾝﾄﾞ	STAND	1		05376~			
02	3037903	ｶﾊﾞｰ	COVER	1					
04	4144838	ﾜｯｼｬ	WASHER	7					
05	A590906	ﾜｯｼｬ;ｽﾌﾟﾘﾝｸﾞ	WASHER;SPRING	7					
06	4191972	ｶﾊﾞｰ	COVER	1					
08	A590106	ﾜｯｼｬ;ﾌﾟﾚｰﾝ	WASHER;PLANE	4					
09	A590906	ﾜｯｼｬ;ｽﾌﾟﾘﾝｸﾞ	WASHER;SPRING	4					
10	J900614	ﾎﾞﾙﾄ	BOLT	11					
13	5002033	ﾊﾟﾈﾙ	PANEL	1					
14	1010966	ｶﾊﾞｰ	COVER	1					
15	1010899	ｶﾊﾞｰ	COVER	1					
22	8038238	ﾊﾟﾈﾙ	PANEL	1		~ 05375	I	3045260	1
22	3045260	ﾊﾟﾈﾙ	PANEL	1		05376~			
24	J901025	ﾎﾞﾙﾄ	BOLT	5		~ 05247	I	J011025	5
24	J011025	ﾎﾞﾙﾄ;ｾﾑｽ	BOLT;SEMS	5		05248~			
25	J901025	ﾎﾞﾙﾄ	BOLT	1		~ 05247	I	J021025	1
25	J021025	ﾎﾞﾙﾄ;ｾﾑｽ	BOLT;SEMS	1		05248~			
26	A590910	ﾜｯｼｬ;ｽﾌﾟﾘﾝｸﾞ	WASHER;SPRING	6		~ 05247			
27	A590110	ﾜｯｼｬ	WASHER	1		~ 05247			
28	4161992	ﾌﾞｯｼﾝｸﾞ;ﾗﾊﾞｰ	BUSHING;RUBBER	3					
29	8038103	ﾌﾞﾗｹｯﾄ	BRACKET	1					
30	8038102	ﾌﾞﾗｹｯﾄ	BRACKET	1					
31	A590112	ﾜｯｼｬ	WASHER	1					
32	4191947	ｼﾑ	SHIM	2					
33	M341200	ﾎﾞﾙﾄ;ｿｹｯﾄ	BOLT;SOCKET	1					
34	J901020	ﾎﾞﾙﾄ	BOLT	4					
35	A590910	ﾜｯｼｬ;ｽﾌﾟﾘﾝｸﾞ	WASHER;SPRING	4					
38	J850640	ｽｸﾘｭ	SCREW	3					
39	J251006	ﾜｯｼｬ;ｽﾌﾟﾘﾝｸﾞ	WASHER;SPRING	3					
40	J250006	ﾜｯｼｬ;ﾌﾟﾚｰﾝ	WASHER;PLANE	3					
41	J850616	ｽｸﾘｭ	SCREW	8					
42	J251006	ﾜｯｼｬ;ｽﾌﾟﾘﾝｸﾞ	WASHER;SPRING	12					
43	J250006	ﾜｯｼｬ;ﾌﾟﾚｰﾝ	WASHER;PLANE	12					
45	J850625	ｽｸﾘｭ	SCREW	4					
46	487081	ﾌﾞｯｼﾝｸﾞ;ﾗﾊﾞｰ	BUSHING;RUBBER	1					
47	4205083	ﾌﾞｯｼﾝｸﾞ;ﾗﾊﾞｰ	BUSHING;RUBBER	1					
48	4200658	ﾌﾞｯｼﾝｸﾞ;ﾗﾊﾞｰ	BUSHING;RUBBER	1					
49	8039811	ｶﾊﾞｰ	COVER	1					

ХАБТРЕЙД-АВ

127

キャブグループ〈4本レバー式〉
Cab Group〈4-Lever Type〉

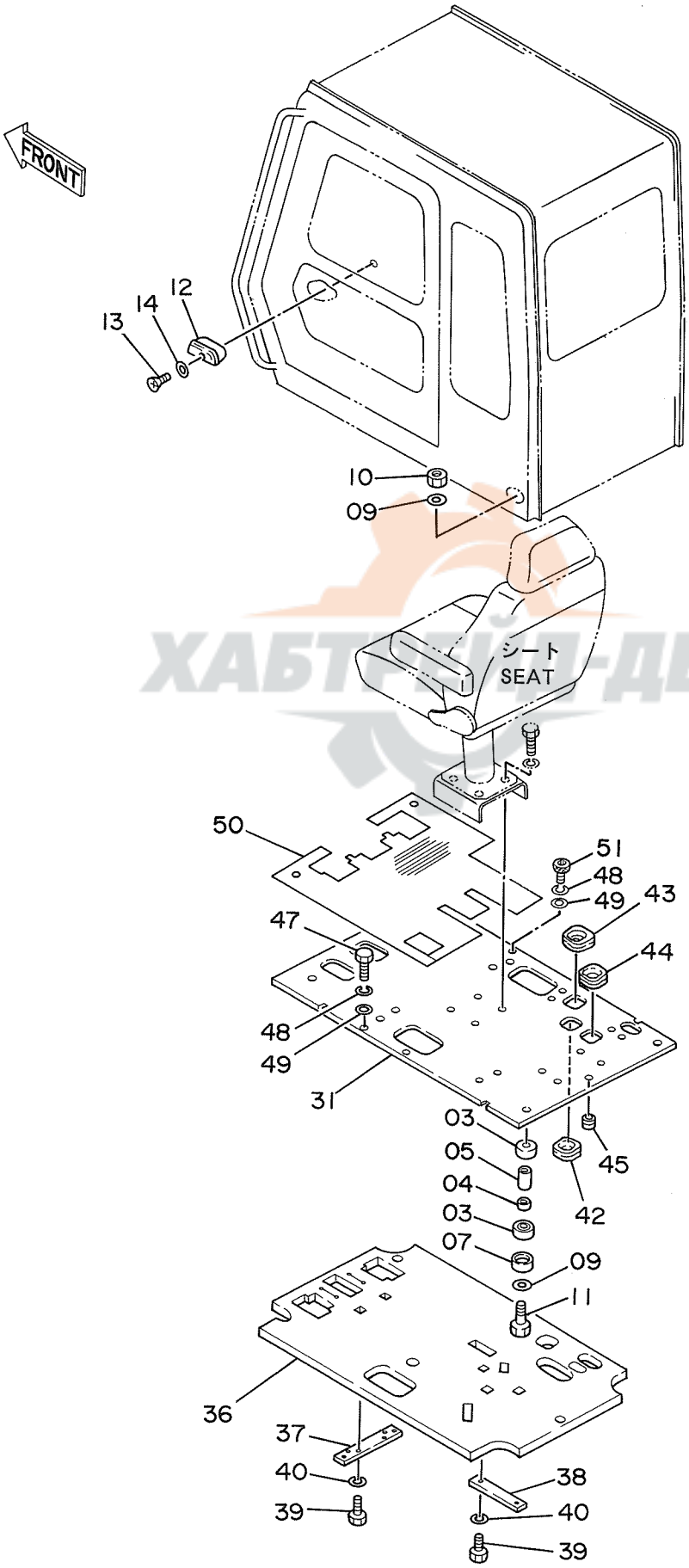

ХАБТРАК-ДВ

ｷｬﾌﾞ ｸﾞﾙｰﾌﾟ <4ﾎﾝﾚﾊﾞｰｼｷ>

CAB GROUP <4-LEVER TYPE>

05001~

符号 ITEM	部品番号 PART NO.	部品名 PART NAME	or PART NAME CODE	数量 Q'TY	サービスコード S.C	適用号機 SERIAL NO.	互換性 ICA	代替部品 REPLACEABLE PART 部品番号 PART NO.	数量 Q'TY
03	4203877	ﾗﾊﾞｰ	RUBBER	8					
04	4200085	ﾗﾊﾞｰ	RUBBER	4					
05	4200086	ｽﾍﾟｰｻ	SPACER	4					
07	4203878	ｽﾄｯﾊﾟ	STOPPER	4					
09	4114405	ﾜｯｼｬ	WASHER	8					
10	M660016	ﾅｯﾄ;U	NUT;U	4					
11	4203189	ﾎﾞﾙﾄ	BOLT	4					
12	4146719	ｱｼｭﾄﾚｲ	ASHTRAY	1					
13	M430510	ｽｸﾘｭ	SCREW	2					
14	A590105	ﾜｯｼｬ	WASHER	2					
31	6008550	ﾌﾟﾚｰﾄ	PLATE	1					
36	2024676	ｸﾞﾗｽｳｰﾙ	GLASSWOOL	1					
37	4205043	ﾌﾟﾚｰﾄ	PLATE	1					
38	4204646	ﾌﾟﾚｰﾄ	PLATE	1					
39	J901020	ﾎﾞﾙﾄ	BOLT	4					
40	A590910	ﾜｯｼｬ;ｽﾌﾟﾘﾝｸﾞ	WASHER;SPRING	4					
42	4205080	ﾌﾞｯｼﾝｸﾞ;ﾗﾊﾞｰ	BUSHING;RUBBER	1					
43	4205081	ﾌﾞｯｼﾝｸﾞ;ﾗﾊﾞｰ	BUSHING;RUBBER	1					
44	4205082	ﾌﾞｯｼﾝｸﾞ;ﾗﾊﾞｰ	BUSHING;RUBBER	1					
45	4205084	ﾌﾞｯｼﾝｸﾞ;ﾗﾊﾞｰ	BUSHING;RUBBER	1					
47	J901030	ﾎﾞﾙﾄ	BOLT	2					
48	A590910	ﾜｯｼｬ;ｽﾌﾟﾘﾝｸﾞ	WAHER;SPRING	4					
49	4114402	ﾜｯｼｬ	WASHER	4					
50	3038505	ﾏｯﾄ;ﾌﾛｱ	MAT;FLOOR	1					
51	4208498	ﾎﾞﾙﾄ;ｿｹｯﾄ	BOLT;SOCKET	2					

ХАБТРЕЙД-ДВ

128

シート〈4本レバー式〉
Seat〈4-Lever Type〉

適用号機 Serial No. 05001～05377
05411～05429
05441～05444

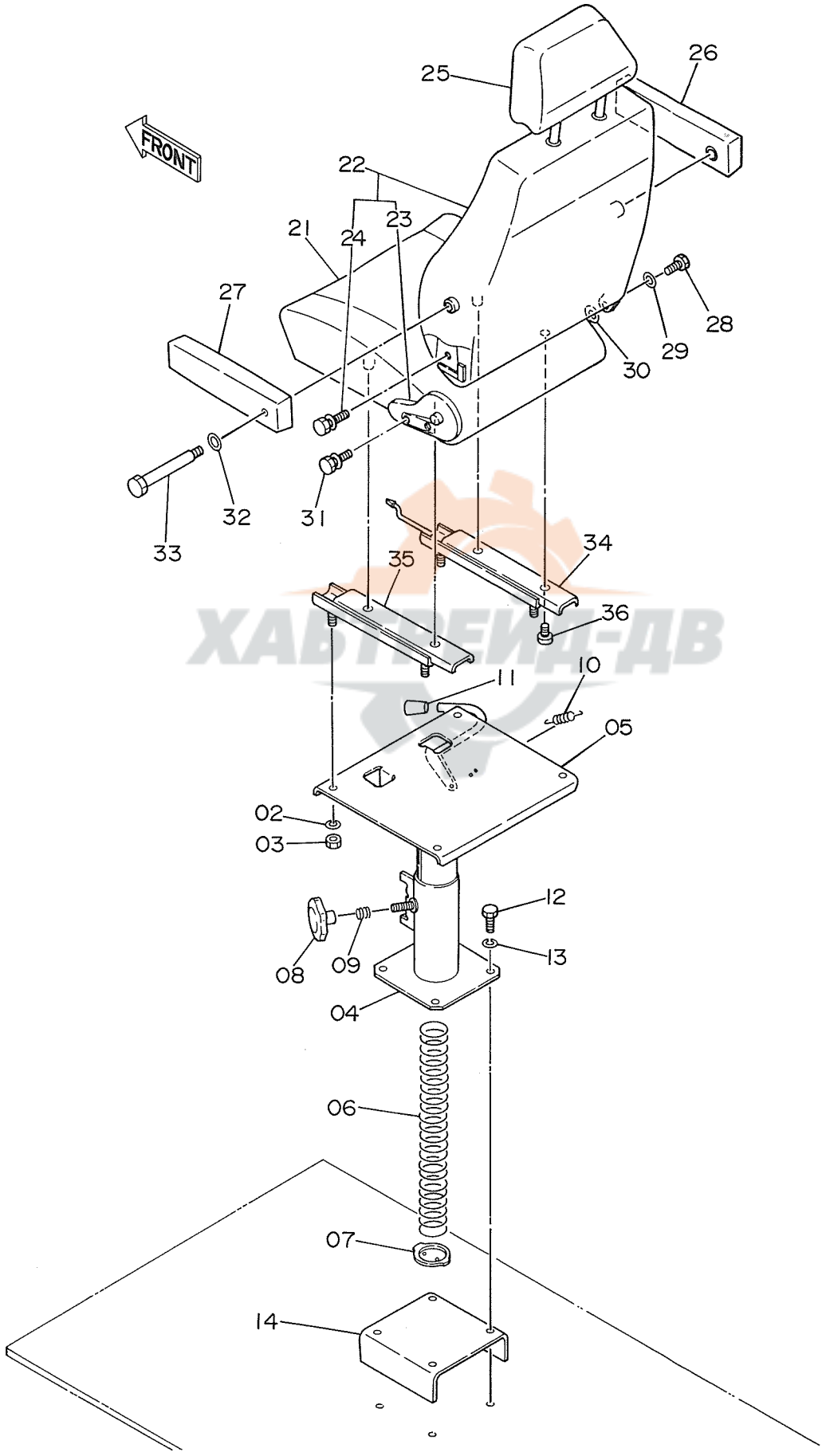

ХАБТРЕЙД-ДВ

ｼｰﾄ <4ﾎﾝﾚﾊﾞｰｼｷ>

SEAT <4-LEVER TYPE>

05001~ 05377
05411~ 05429
05441~ 05444

符号 ITEM	部品番号 PART NO.	部品名 PART NAME	or PART NAME CODE	数量 Q'TY	サービスコード S.C	適用号機 SERIAL NO.	互換性 ICA	代替部品 REPLACEABLE PART 部品番号 PART NO.	数量 Q'TY
02	A590908	ﾜｯｼｬ;ｽﾌﾟﾘﾝｸﾞ	WASHER;SPRING	4					
03	M500807	ﾅｯﾄ	NUT	4					
04~11	4178550	ｽﾀﾝﾄﾞ ｱｯｾﾝ	STAND ASS'Y	1					
04	+++++++	･ｽﾀﾝﾄﾞ	･STAND	1	D				
05	+++++++	･ｻﾎﾟｰﾄ	･SUPPORT	1	D				
06	4206087	･ｽﾌﾟﾘﾝｸﾞ	･SPRING	1					
07	3039222	･ﾌﾟﾚｰﾄ	･PLATE	1					
08	3039223	･ﾉﾌﾞ	･KNOB	1					
09	3039221	･ｽﾌﾟﾘﾝｸﾞ	･SPRING	1					
10	3030268	･ｽﾌﾟﾘﾝｸﾞ	･SPRING	1					
11	3030267	･ｸﾞﾘｯﾌﾟ	･GRIP	1					
12	J901085	ﾎﾞﾙﾄ	BOLT	4					
13	A590910	ﾜｯｼｬ;ｽﾌﾟﾘﾝｸﾞ	WASHER;SPRING	4					
14	4206467	ﾌﾞﾗｹｯﾄ	BRACKET	1					
21~36	4186742	ｼｰﾄ ｱｯｾﾝ	SEAT ASS'Y	1			Y	4230833	1
21	0340801	･ｸｯｼｮﾝ;ｼｰﾄ	･CUSHION;SEAT	1					
22	0340802	･ｼｰﾄ;ﾊﾞｯｸ	･SEAT;BACK	1					
23	0340803	･･ｱｼﾞｬｽﾀ	･･ADJUSTER	1					
24	0262708	･･ﾎﾞﾙﾄ	･･BOLT	2					
25	0340804	･ﾍｯﾄﾞﾚｽﾄ	･HEAD-REST	1					
26	0340805	･ｱｰﾑﾚｽﾄ (ﾐｷﾞ)	･ARM-REST (R)	1					
27	0340806	･ｱｰﾑﾚｽﾄ (ﾋﾀﾞﾘ)	･ARM-REST (L)	1					
28	0262709	･ﾎﾞﾙﾄ;ﾋﾝｼﾞ	･BOLT;HINGE	1					
29	0262710	･ﾜｯｼｬ	･WASHER	1					
30	0262711	･ﾜｯｼｬ;ｽﾌﾟﾘﾝｸﾞ	･WASHER;SPRING	1					
31	0262708	･ﾎﾞﾙﾄ	･BOLT	2					
32	0262707	･ﾜｯｼｬ	･WASHER	2					
33	0340807	･ﾎﾞﾙﾄ	･BOLT	2					
34	0304002	･ｱｼﾞｬｽﾀ;ｼｰﾄ (ﾐｷﾞ)	･ADJUSTER;SEAT (R)	1					
35	0304003	･ｱｼﾞｬｽﾀ;ｼｰﾄ (ﾋﾀﾞﾘ)	･ADJUSTER;SEAT (L)	1					
36	0340808	･ｽｸﾘｭ	･SCREW	4					

УАБТ ИД-ДВ

シート〈4本レバー式〉
Seat〈4-Lever Type〉

適用号機 Serial No. 05378～05410
05430～05440
05445～

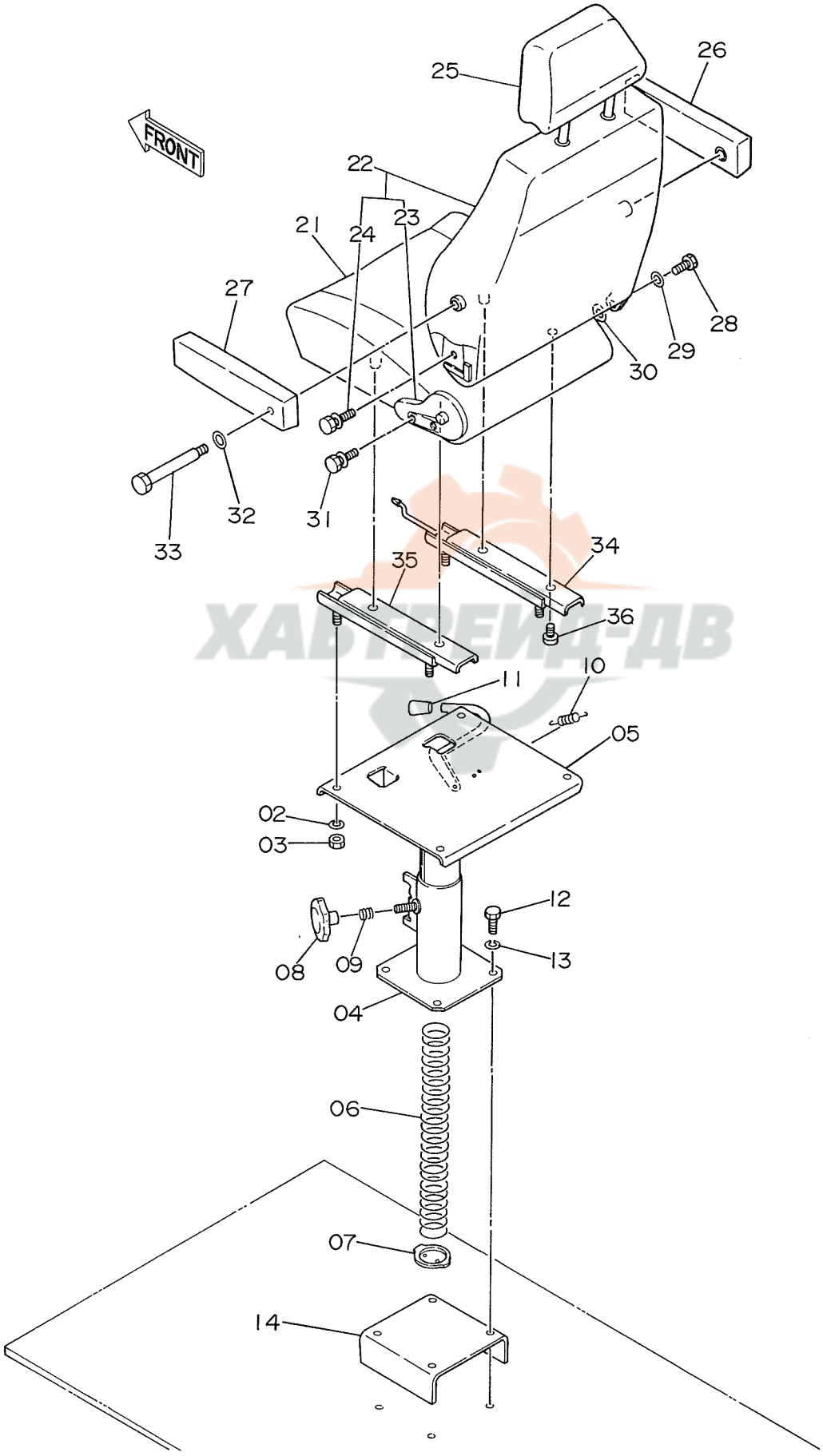

ХАБТРЕЙД-ДВ

ｼｰﾄ <4ﾎﾝﾚﾊﾞｰｼｷ>

SEAT <4-LEVER TYPE>

05378~ 05410
05430~ 05440
05445~

符号 ITEM	部品番号 PART NO.	部品名 PART NAME	PART NAME or CODE	数量 Q'TY	サービスコード S.C	適用号機 SERIAL NO.	互換性 ICA	代替部品 REPLACEABLE PART 部品番号 PART NO.	数量 Q'TY
02	A590908	ﾜｯｼｬ;ｽﾌﾟﾘﾝｸﾞ	WASHER;SPRING	4					
03	M500807	ﾅｯﾄ	NUT	4					
04~11	4178550	ｽﾀﾝﾄﾞ ｱｯｾﾝ	STAND ASS'Y	1					
04	+++++++	･ｽﾀﾝﾄﾞ	･STAND	1	D				
05	+++++++	･ｻﾎﾟｰﾄ	･SUPPORT	1	D				
06	4206087	･ｽﾌﾟﾘﾝｸﾞ	･SPRING	1					
07	3039222	･ﾌﾟﾚｰﾄ	･PLATE	1					
08	3039223	･ﾉﾌﾞ	･KNOB	1					
09	3039221	･ｽﾌﾟﾘﾝｸﾞ	･SPRING	1					
10	3030268	･ｽﾌﾟﾘﾝｸﾞ	･SPRING	1					
11	3030267	･ｸﾞﾘｯﾌﾟ	･GRIP	1					
12	J901085	ﾎﾞﾙﾄ	BOLT	4					
13	A590910	ﾜｯｼｬ;ｽﾌﾟﾘﾝｸﾞ	WASHER;SPRING	4					
14	4206467	ﾌﾞﾗｹｯﾄ	BRACKET	1					
21~36	4230833	ｼｰﾄ ｱｯｾﾝ	SEAT ASS'Y	1					
21	0368101	･ｸｯｼｮﾝ;ｼｰﾄ	･CUSHION;SEAT	1					
22	0368102	･ｼｰﾄ;ﾊﾞｯｸ	･SEAT;BACK	1					
23	0340803	･･ｱｼﾞｬｽﾀ	･･ADJUSTER	1					
24	0262708	･･ﾎﾞﾙﾄ	･･BOLT	2					
25	0368103	･ﾍｯﾄﾞﾚｽﾄ	･HEAD-REST	1					
26	0368104	･ｱｰﾑﾚｽﾄ (ﾐｷﾞ)	･ARM-REST (R)	1					
27	0368105	･ｱｰﾑﾚｽﾄ (ﾋﾀﾞﾘ)	･ARM-REST (L)	1					
28	0262709	･ﾎﾞﾙﾄ;ﾋﾝｼﾞ	･BOLT;HINGE	1					
29	0262710	･ﾜｯｼｬ	･WASHER	1					
30	0262711	･ﾜｯｼｬ;ｽﾌﾟﾘﾝｸﾞ	･WASHER;SPRING	1					
31	0262708	･ﾎﾞﾙﾄ	･BOLT	2					
32	0262710	･ﾜｯｼｬ	･WASHER	2					
33	0340807	･ﾎﾞﾙﾄ	･BOLT	2					
34	0368106	･ｱｼﾞｬｽﾄ;ｼｰﾄ (ﾐｷﾞ)	･ADJUSTER;SEAT (R)	1					
35	0304003	･ｱｼﾞｬｽﾀ;ｼｰﾄ (ﾋﾀﾞﾘ)	･ADJUSTER;SEAT (L)	1					
36	0340808	･ｽｸﾘｭ	･SCREW	4					

ХАБТРЕЙД-ДВ

13°

マルチレバー配管
Multi-Lever Pipings

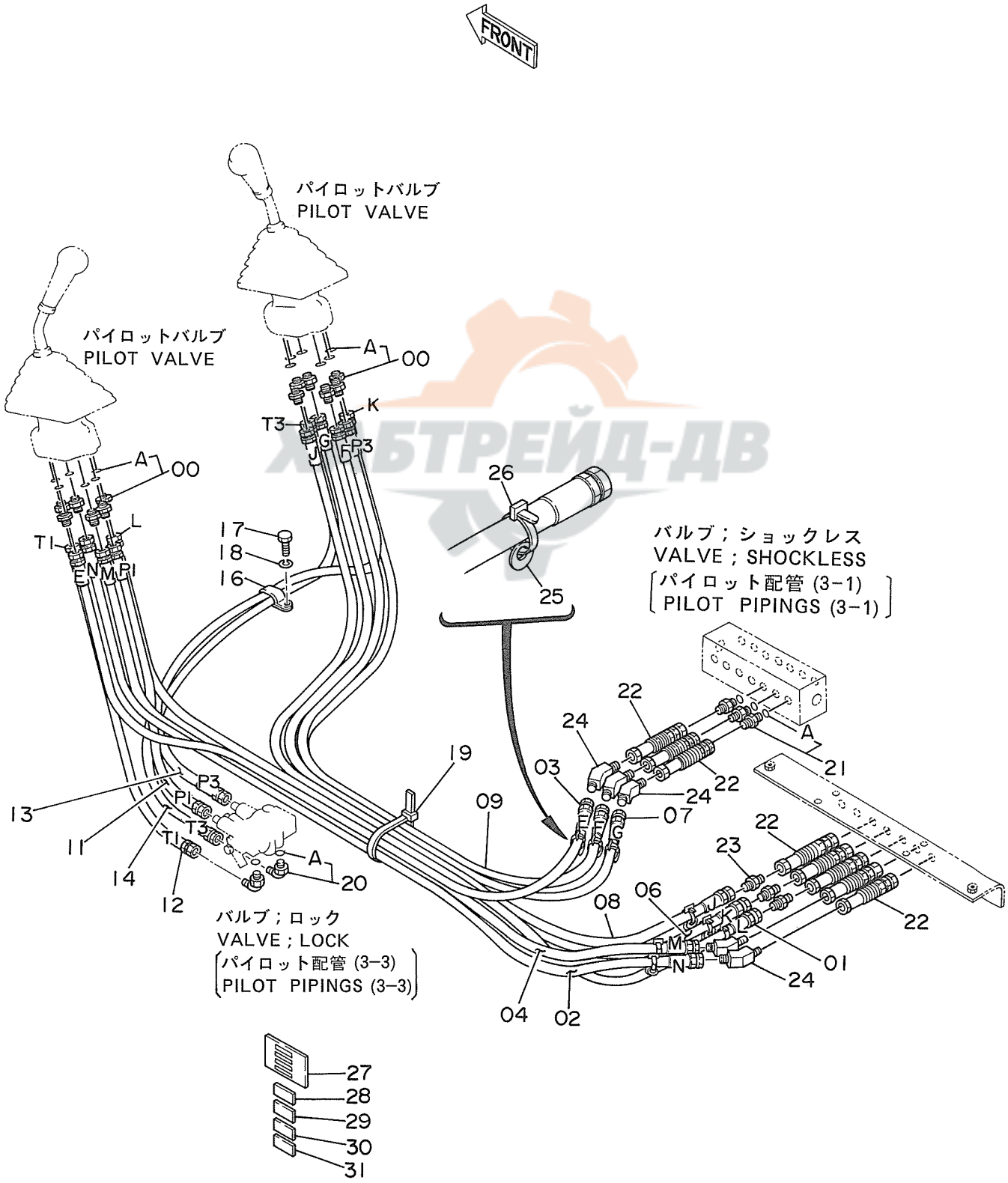

マルチレバー ハイカン

MULTI-LEVER PIPINGS

05001~

符号 ITEM	部品番号 PART NO.	部品名 PART NAME	or PART NAME CODE	数量 Q'TY	サービスコード S.C	適用号機 SERIAL NO.	互換性 ICA	代替部品 REPLACEABLE PART 部品番号 PART NO.	数量 Q'TY
00	4200467	アダプタ;S	ADAPTER;S	12					
00A	957366	・O-リング	・O-RING	1					
01	4203050	ホース;ナイロン (L)	HOSE;NYLON (L)	1					
02	4203051	ホース;ナイロン (N)	HOSE;NYLON (N)	1					
03	4203052	ホース;ナイロン (E)	HOSE;NYLON (E)	1					
04	4203053	ホース;ナイロン (M)	HOSE;NYLON (M)	1					
06	4203054	ホース;ナイロン (K)	HOSE;NYLON (K)	1					
07	4203055	ホース;ナイロン (G)	HOSE;NYLON (G)	1					
08	4203056	ホース;ナイロン (J)	HOSE;NYLON (J)	1					
09	4203057	ホース;ナイロン (F)	HOSE;NYLON (F)	1					
11	4203060	ホース;ナイロン (P1)	HOSE;NYLON (P1)	1					
12	4203061	ホース;ナイロン (T1)	HOSE;NYLON (T1)	1					
13	4203062	ホース;ナイロン (P3)	HOSE;NYLON (P3)	1					
14	4203063	ホース;ナイロン (T3)	HOSE;NYLON (T3)	1					
16	4190292	クリップ	CLIP	1					
17	J901018	ボルト	BOLT	1					
18	A590910	ワッシャ;スプリング	WASHER;SPRING	1					
19	4055312	クリップ;バンド	CLIP;BAND	1					
20	4154671	エルボ;S	ELBOW;S	2					
20A	4509180	・O-リング	・O-RING	1					
21	4200466	アダプタ;S	ADAPTER;S	3					
21A	4509180	・O-リング	・O-RING	1					
22	4206057	ジョイント;セルフシール	JOINT;SELF-SEAL	8					
23	+++++++	アダプタ;S	ADAPTER;S	3					
・		(ジョイント;セルフシール フゾクヒン)	(ACCESORIES FOR JOINT;SELT-SEAL)						
24	4157919	エルボ;S	ELBOW;S	5					
25	4207523	プレート (1=8コ)	PLATE (1=8 PIECES)	1					
26	4055311	クリップ;バンド	CLIP;BAND	8					
27	2024866	プレート	PLATE	1					
28	4207520	プレート (Aタイプ)	PLATE (A TYPE)	1					
29	4207522	プレート (Bタイプ)	PLATE (B TYPE)	1					
30	4207521	プレート (Cタイプ)	PLATE (C TYPE)	1					
31	4207519	プレート (Dタイプ)	PLATE (D TYPE)	1					

УАБТУЙД-ДВ

121

カークーラ
Car Cooler

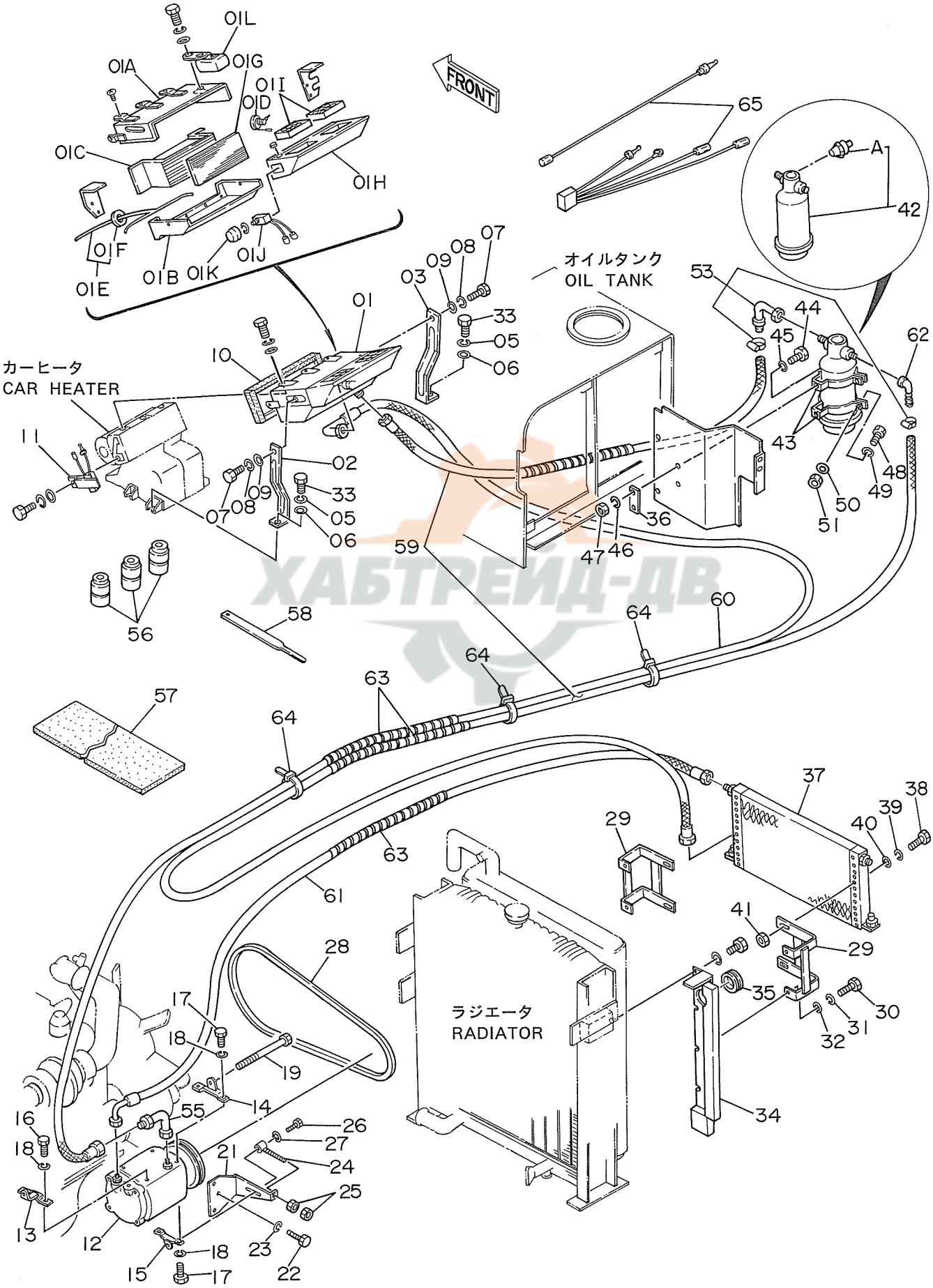

カー クーラ

CAR COOLER

05001~

符号 ITEM	部品番号 PART NO.	部品名 PART NAME	or PART NAME CODE	数量 Q'TY	サービスコード S.C	適用号機 SERIAL NO.	互換性 ICA	代替部品 REPLACEABLE PART 部品番号 PART NO.	数量 Q'TY
01	4080640	クーラユニット	COOLER-UNIT	1					
01A	0228201	・ケース;(U)	・CASE;(U)	1					
01B	0228202	・ケース;(L)	・CASE;(L)	1					
01C	0228203	・エバポレータ	・EVAPORATOR	1					
01D	0228204	・サーモバルブ	・THERMO-VALVE	1					
01E	0228205	・ホース;ドレン	・HOSE;DRAIN	1					
01F	0228206	・・ブッシング;ラバー	・・BUSHING;RUBBER	1					
01G	0228207	・ストレーナ	・STRAINER	1					
01H	0228208	・パネル	・PANEL	1					
01I	0228209	・グリル	・GRILLE	2					
01J	0228210	・サーモスタット	・THERMOSTAT	1					
01K	0228211	・ノブ	・KNOB	1					
01L	0228212	・リレー	・RELAY	1					
02	0228213	クーラブラケット	COOLER BRACKET	1					
03	0228214	クーラブラケット	COOLER BRACKET	1					
05	A590910	ワッシャ;スプリング	WASHER;SPRING	2					
06	A590110	ワッシャ;プレーン	WASHER;PLANE	2					
07	M200613	ボルト	BOLT	2					
08	A590906	ワッシャ;スプリング	WASHER;SPRING	2					
09	A590106	ワッシャ;プレーン	WASHER;PLANE	2					
10	4110899	クッション	CUSHION	1					
11	4158681	スイッチ;マイクロ	SWITCH;MICRO	1					
12	4080641	コンプレッサ	COMPRESSOR	1					
13	9726983	ブラケット	BRACKET	1					
14	9726982	ブラケット	BRACKET	1					
15	9726984	ブラケット	BRACKET	1					
16	M111025	ボルト	BOLT	2					
17	M111022	ボルト	BOLT	4					
18	A590910	ワッシャ;スプリング	WASHER;SPRING	6					
19	4198173	ボルト	BOLT	1					
21	2023856	ブラケット	BRACKET	1					
22	J901022	ボルト	BOLT	3					
23	A590910	ワッシャ;スプリング	WASHER;SPRING	3					
24	9800676	ボルト	BOLT	1					
25	M501008	ナット	NUT	2					
26	M210840	ボルト	BOLT	1					
27	A590908	ワッシャ;スプリング	WASHER;SPRING	1					
28	4198588	ベルト;V	BELT;V	1					
29	8037659	ブラケット	BRACKET	2					
30	J900825	ボルト	BOLT	4					

ХАБТРЕЙД-ДВ

112

カークーラ
Car Cooler

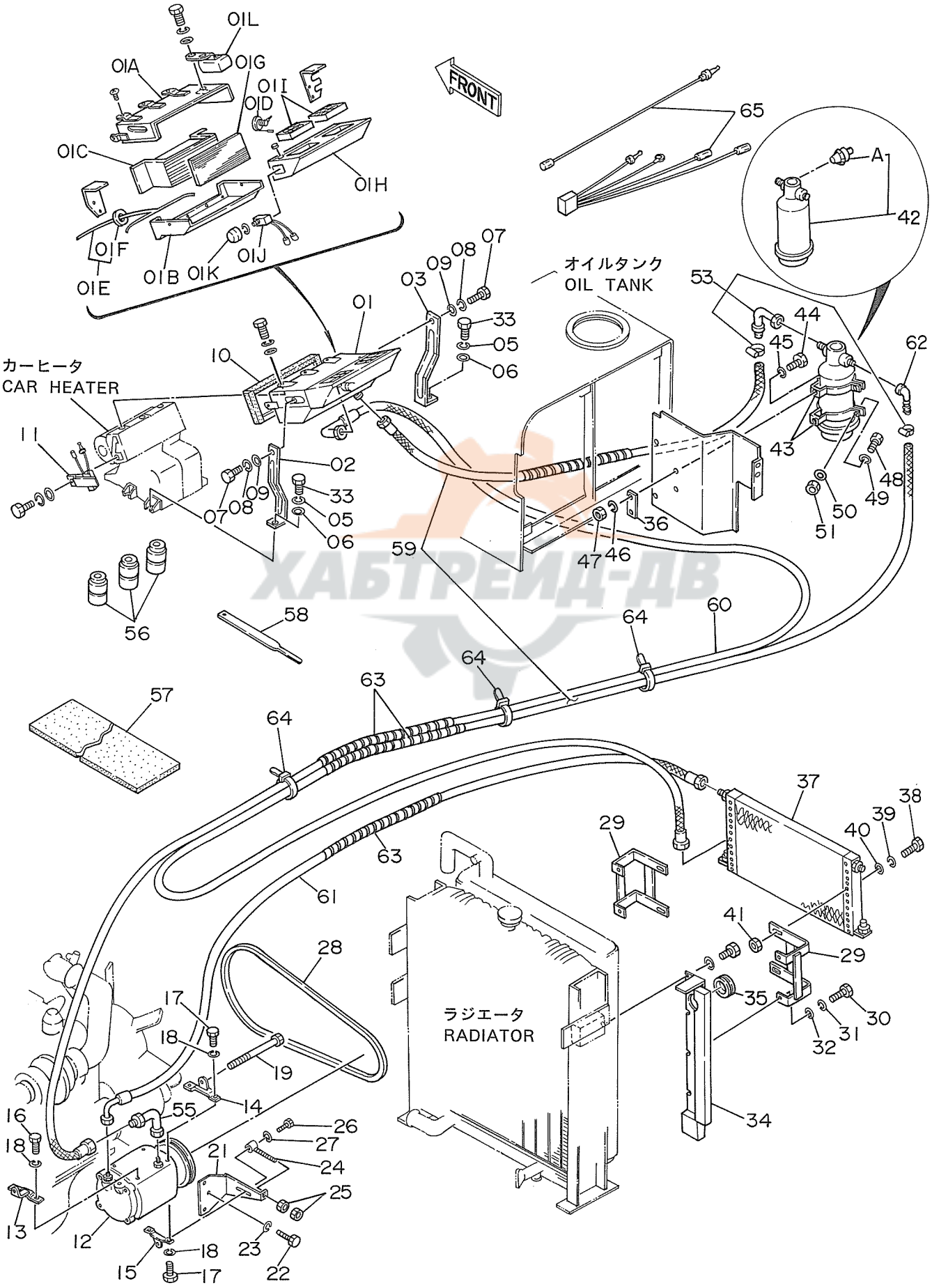

カー クーラ

CAR COOLER

05001~

符号 ITEM	部品番号 PART NO.	部品名 PART NAME	or PART NAME CODE	数量 Q'TY	サービスコード S.C	適用号機 SERIAL NO.	互換性 ICA	代替部品 REPLACEABLE PART 部品番号 PART NO.	代替部品 REPLACEABLE PART 数量 Q'TY
31	A590908	ワッシヤ;スプリング	WASHER;SPRING	4					
32	A590108	ワッシヤ;プレーン	WASHER;PLANE	4					
33	J901025	ボルト	BOLT	2					
34	8037841	プレート	PLATE	1					
35	94-2812	ブッシング;ラバー	BUSHING;RUBBER	1					
36	4208668	プレート	PLATE	1					
37	4045674	コンデンサ	CONDENSER	1					
38	M200640	ボルト	BOLT	4					
39	A590906	ワッシヤ;スプリング	WASHER;SPRING	4					
40	A590106	ワッシヤ;プレーン	WASHER;PLANE	4					
41	M500605	ナット	NUT	4					
42	4080644	リキッドタンク	LIQUID-TANK	1					
42A	4338303	・スイッチ;プレッシヤ	・SWITCH;PRES.	1	#				
43	4045673	ブラケット	BRACKET	2					
44	M200816	ボルト	BOLT	2					
45	A590908	ワッシヤ;スプリング	WASHER;SPRING	2					
46	A590108	ワッシヤ;プレーン	WASHER;PLANE	2					
47	M500807	ナット	NUT	2					
48	M200620	ボルト	BOLT	2					
49	A590906	ワッシヤ;スプリング	WASHER;SPRING	2					
50	A590106	ワッシヤ;プレーン	WASHER;PLANE	2					
51	M500605	ナット	NUT	2					
53	0228217	アダプタ セット	ADAPTER-SET	1					
55	4045670	エルボ	ELBOW	1					
56	0228216	ガス;フロン	GAS;FLON	3					
57	4231342	クッション	CUSHION	1					
58	4231343	バンド	BAND	4					
59	4198280	ホース;クーラ	HOSE;COOLER	1					
60	4143121	ホース;クーラ	HOSE;COOLER	1					
61	4198281	ホース;クーラ	HOSE;COOLER	1					
62	4121984	アダプタ;ホース	ADAPTER;HOSE	1					
63	4044420	プロテクタ	PROTECTOR	4					
64	4055312	クリップ;バンド	CLIP;BAND	15					
65	0228215	ハーネス;ワイヤ	HARNESS;WIRE	1					

ХАБТРЕЙД-ДВ

燃料給油ポンプ
Fuel Feed Pump

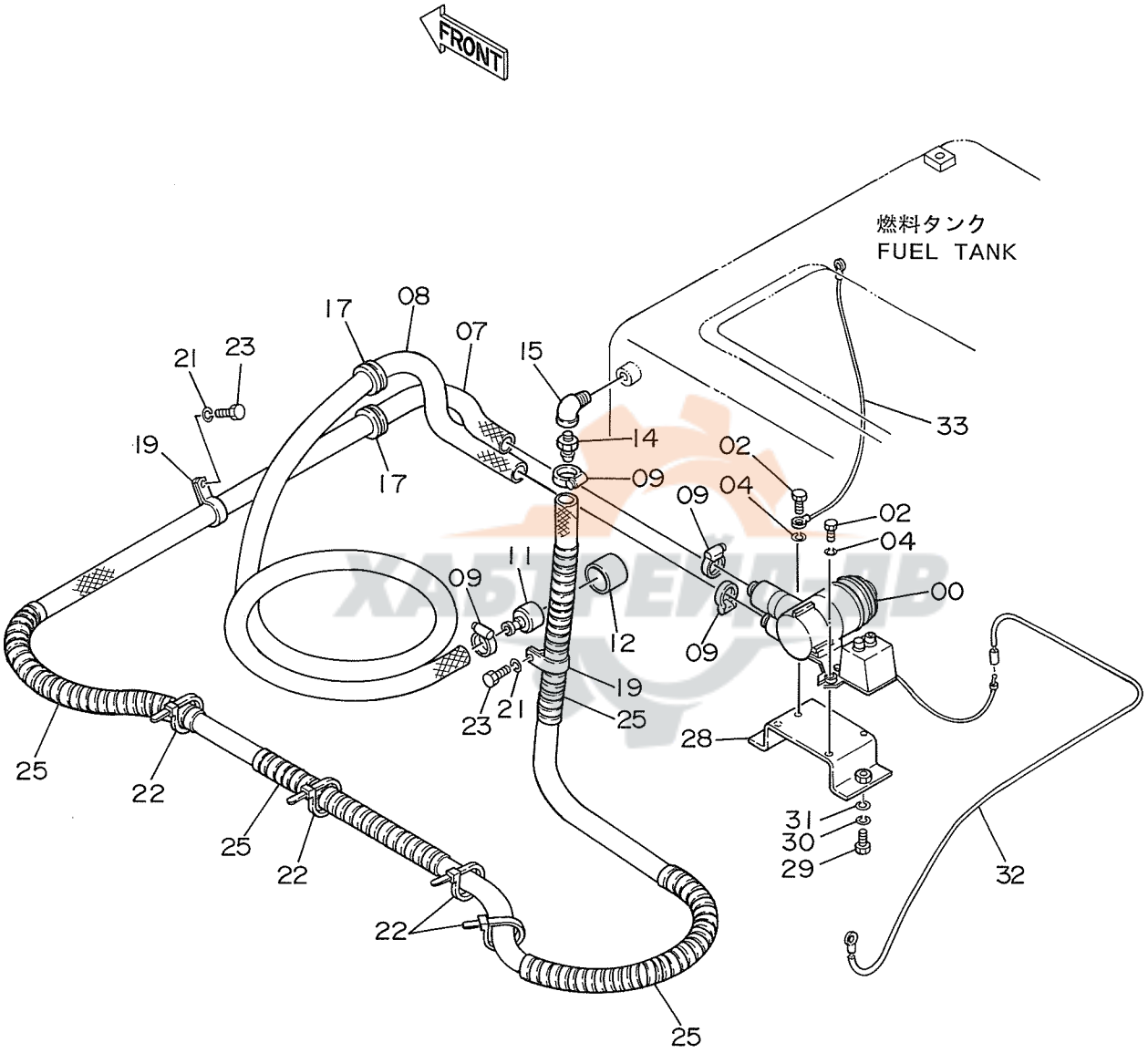

ネンリヨウ キユーユ ポンプ

FUEL FEED PUMP

05001~

符号 ITEM	部品番号 PART NO.	部品名 PART NAME	or PART NAME CODE	数量 Q'TY	サービスコード S.C	適用号機 SERIAL NO.	互換性 ICA	代替部品 REPLACEABLE PART 部品番号 PART NO.	数量 Q'TY
00	4171052	ポンプ	PUMP	1					
02	J900830	ボルト	BOLT	3					
04	A590908	ワッシャ;スプリング	WASHER;SPRING	3					
07	4168376	ホース	HOSE	1					
08	4051160	ホース;フユエル	HOSE;FUEL	1					
09	4504367	クランプ;ホース	CLAMP;HOSE	4					
11	4103527	ストレーナ	STRAINER	1					
12	4507650	ストレーナ	STRAINER	1					
14	4004589	ジョイント	JOINT	1					
15	94-0632	エルボ;S	ELBOW;S	1					
17	4211059	ブッシング;ラバー	BUSHING;RUBBER	2					
19	4190264	クリップ	CLIP	2					
21	A590910	ワッシャ;スプリング	WASHER;SPRING	2					
22	4055312	クリップ;バンド	CLIP;BAND	4					
23	J901018	ボルト	BOLT	2					
25	4044420	プロテクタ	PROTECTOR	4					
28	9728926	ブラケット	BRACKET	1					
29	J901225	ボルト	BOLT	2					
30	A590912	ワッシャ;スプリング	WASHER;SPRING	2					
31	A590112	ワッシャ;プレーン	WASHER;PLANE	2					
32	4211173	ハーネス;ワイヤ	HARNESS;WIRE	1					
33	4215896	ハーネス;ワイヤ	HARNESS;WIRE	1					

ХАБТРЕЙД-ДВ

134

ウインドウォッシャ
Window Washer

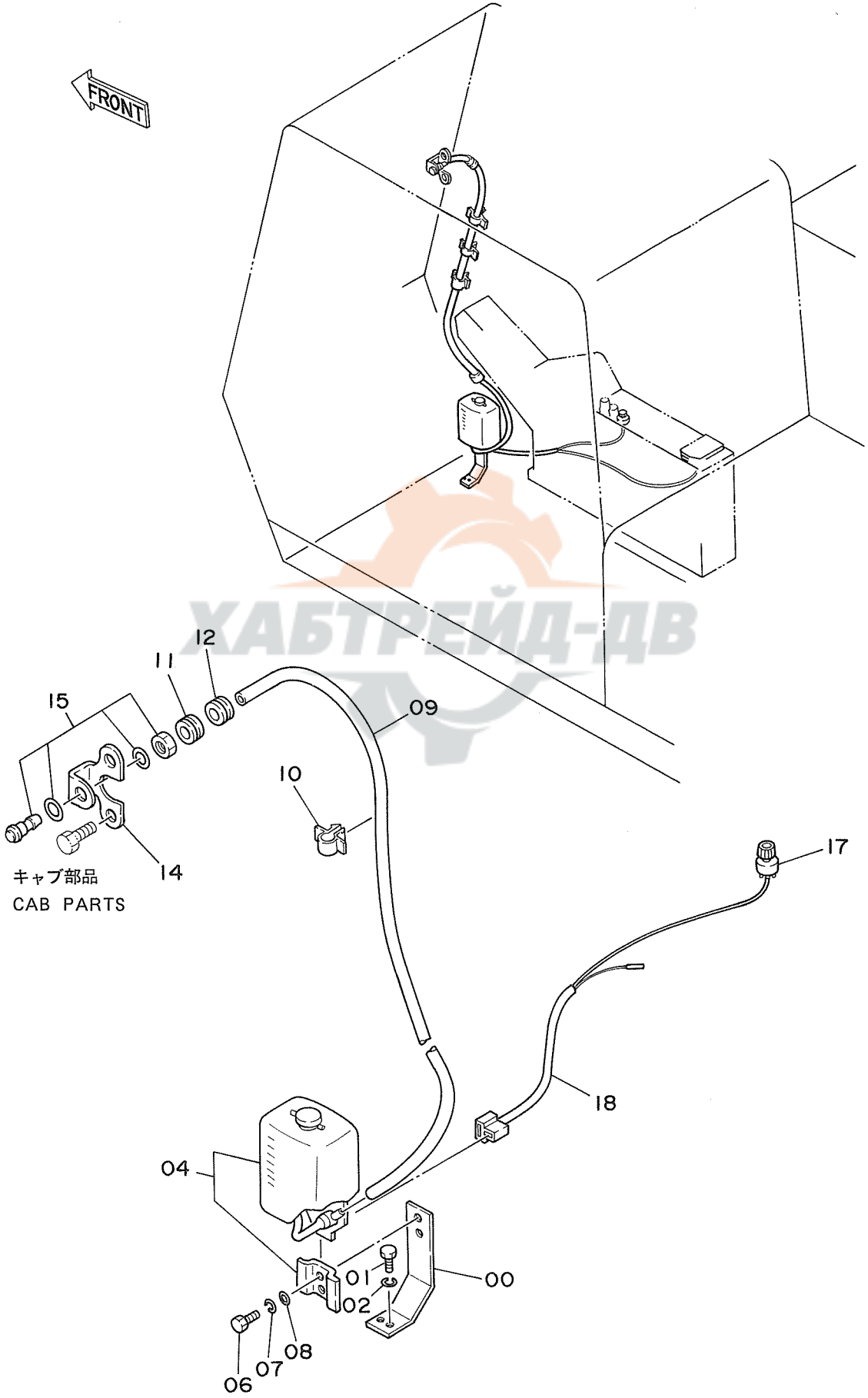

ХАБТРЕЙД-ДВ

ウインド ウオッシャ

WINDOW WASHER

05001~

符号 ITEM	部品番号 PART NO.	部品名 PART NAME	or PART NAME CODE	数量 Q'TY	サービスコード S.C	適用号機 SERIAL NO.	互換性 ICA	代替部品 REPLACEABLE PART 部品番号 PART NO.	数量 Q'TY
00	4203596	ブラケット	BRACKET	1					
01	J901030	ボルト	BOLT	2					
02	A590910	ワッシャ;スプリング	WASHER;SPRING	2					
04	4203595	ウインド ウオッシャ	WINDOW WASHER	1					
06	J900612	ボルト	BOLT	2					
07	A590906	ワッシャ;スプリング	WASHER;SPRING	2					
08	A590106	ワッシャ;プレーン	WASHER;PLANE	2					
09	4216876	ホース;ビニール	HOSE;VINYL	1					
10	4218657	クリップ	CLIP	6					
11	4213188	ブッシング;ラバー	BUSHING;RUBBER	1					
12	4213189	ブッシング;ラバー	BUSHING;RUBBER	1					
14	4207833	ブラケット	BRACKET	1					
15	4107673	ノズル	NOZZLE	1					
17	4204250	スイッチ	SWITCH	1					
18	4218641	ワイヤ;エレクトリック	WIRE;ELECTRIC	1					

ХАБТРЕЙД-ДВ

センターカバー
Center Cover

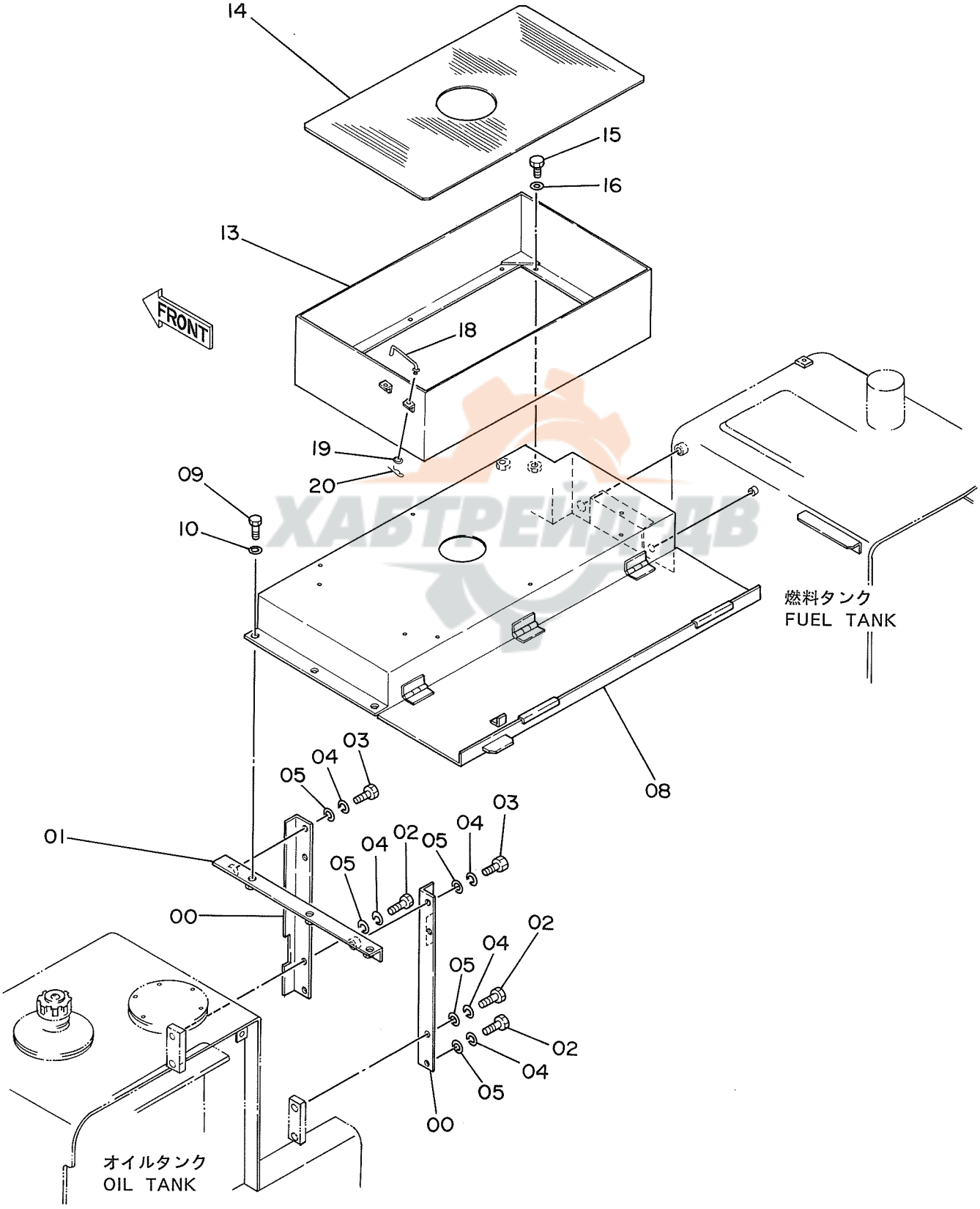

ХАБТРЕЙДЦВ

ｾﾝﾀｰ ｶﾊﾞｰ

CENTER COVER

05001~

符号 ITEM	部品番号 PART NO.	部品名 PART NAME	or PART NAME CODE	数量 Q'TY	サービスコード S.C	適用号機 SERIAL NO.	互換性 ICA	代替部品 REPLACEABLE PART 部品番号 PART NO.	代替部品 REPLACEABLE PART 数量 Q'TY
00	4218626	ｻﾎﾟｰﾄ	SOPPORT	2					
01	9729771	ｻﾎﾟｰﾄ	SUPPORT	1					
02	J901230	ﾎﾞﾙﾄ	BOLT	4					
03	J901225	ﾎﾞﾙﾄ	BOLT	2					
04	A590912	ﾜｯｼｬ;ｽﾌﾟﾘﾝｸﾞ	WASHER;SPRING	6					
05	A590112	ﾜｯｼｬ;ﾌﾟﾚｰﾝ	WASHER;PLANE	6					
08	6009127	ｶﾊﾞｰ	COVER	1					
09	J901225	ﾎﾞﾙﾄ	BOLT	3					
10	A590112	ﾜｯｼｬ;ﾌﾟﾚｰﾝ	WASHER;PLANE	3					
13	7019372	ｶﾊﾞｰ	COVER	1					
14	4218597	ｼｰﾄ	SEAT	1					
15	J901220	ﾎﾞﾙﾄ	BOLT	10					
16	A590112	ﾜｯｼｬ;ﾌﾟﾚｰﾝ	WASHER;PLANE	10					
18	9729517	ｽﾃｰ	STAY	1					
19	A590108	ﾜｯｼｬ;ﾌﾟﾚｰﾝ	WASHER;PLANE	1					
20	4022697	ﾋﾟﾝ;ﾛｯｸ	PIN;LOCK	1					

ХАБТРЕЙД-ДВ

136

ヘッドガード
Head Guard

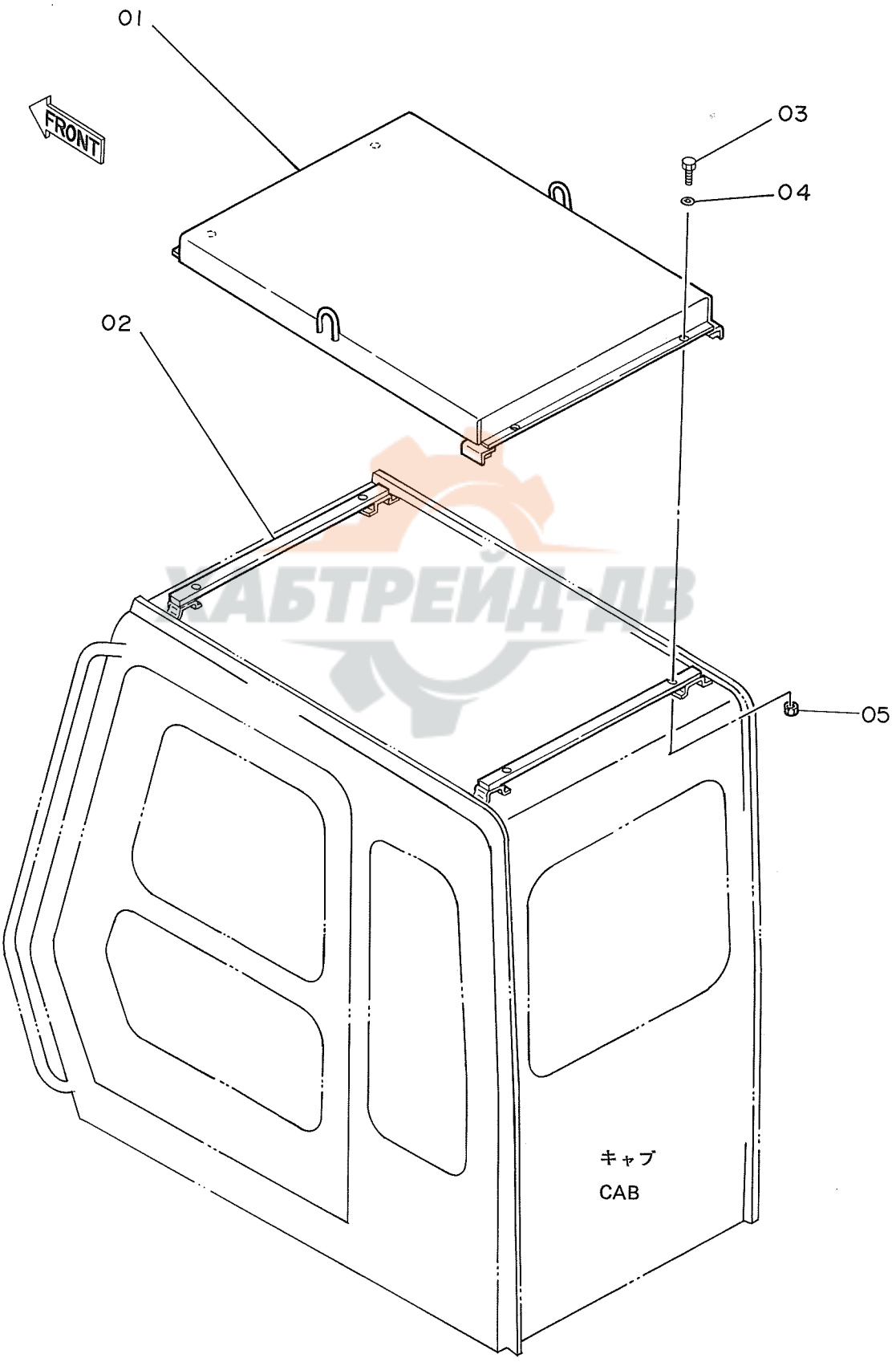

ХАБТРЕЙД-ДВ

ﾍｯﾄﾞ ｶﾞｰﾄﾞ

HEAD GUARD

05001~

符号 ITEM	部品番号 PART NO.	部品名 PART NAME	PART NAME or CODE	数量 Q'TY	サービスコード S.C	適用号機 SERIAL NO.	互換性 ICA	代替部品 REPLACEABLE PART 部品番号 PART NO.	代替部品 REPLACEABLE PART 数量 Q'TY
01	7019039	ｶﾞｰﾄﾞ	GUARD	1					
02	4210415	ﾌﾟﾚｰﾄ	PLATE	2	W				
03	J901232	ﾎﾞﾙﾄ	BOLT	4					
04	A590912	ﾜｯｼｬ;ｽﾌﾟﾘﾝｸﾞ	WASHER;SPRING	4					
05	J950012	ﾅｯﾄ	NUT	4					

ХАБТРЕЙД-ДВ

137

ウインドガード
Window Guard

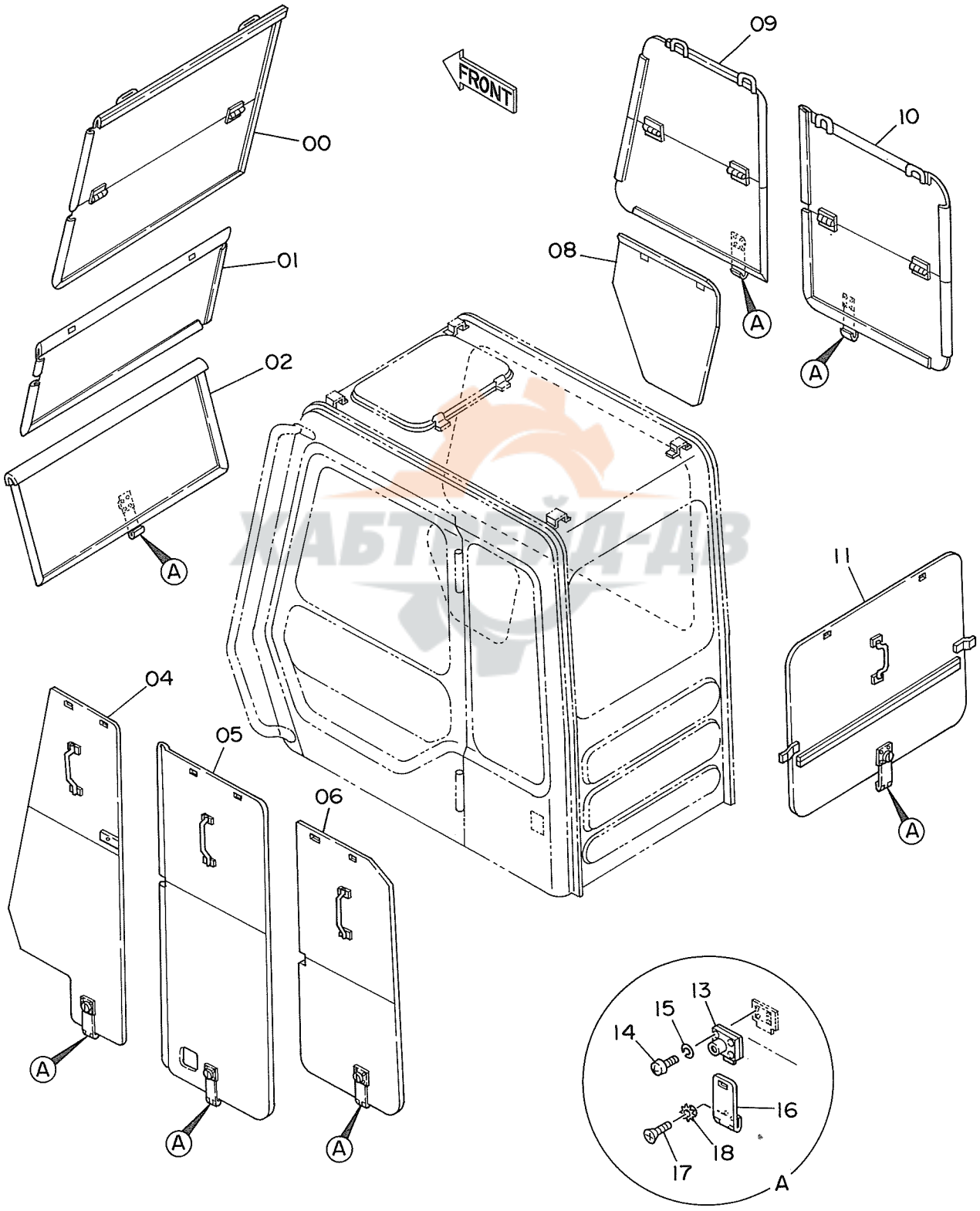

ウインド ガード

WINDOW GUARD

05001~

符号 ITEM	部品番号 PART NO.	部品名 PART NAME	or PART NAME CODE	数量 Q'TY	サービスコード S.C	適用号機 SERIAL NO.	互換性 ICA	代替部品 REPLACEABLE PART 部品番号 PART NO.	数量 Q'TY
00	8039459	カバー	COVER	1					
01	8039460	カバー	COVER	1					
02	8039461	カバー	COVER	1		~ 05034	I	8041243	1
02	8041243	カバー	COVER	1		05035~			
04	8039751	カバー	COVER	1					
05	8039752	カバー	COVER	1					
06	8039464	カバー	COVER	1					
08	3039238	カバー	COVER	1					
09	8039465	カバー	COVER	1		~ 05027	I	8040946	1
09	8040946	カバー	COVER	1		05028~			
10	8039466	カバー	COVER	1		~ 05027	I	8040947	1
10	8040947	カバー	COVER	1		05028~			
11	8039467	カバー	COVER	1					
13	4207537	ロック	LOCK	7					
14	M430520	スクリュ	SCREW	28					
15	A590905	ワッシャ;スプリング	WASHER;SPRING	28					
16	4207538	ヒンジ	HINGE	7					
17	M470510	スクリュ	SCREW	14					
18	4107762	ワッシャ	WASHER	14		05207~			

ХАБТРЕЙД-ДВ

138

トラックリンク 800G（スタンダードトラック）
Track-Link 800G (STD. Track)

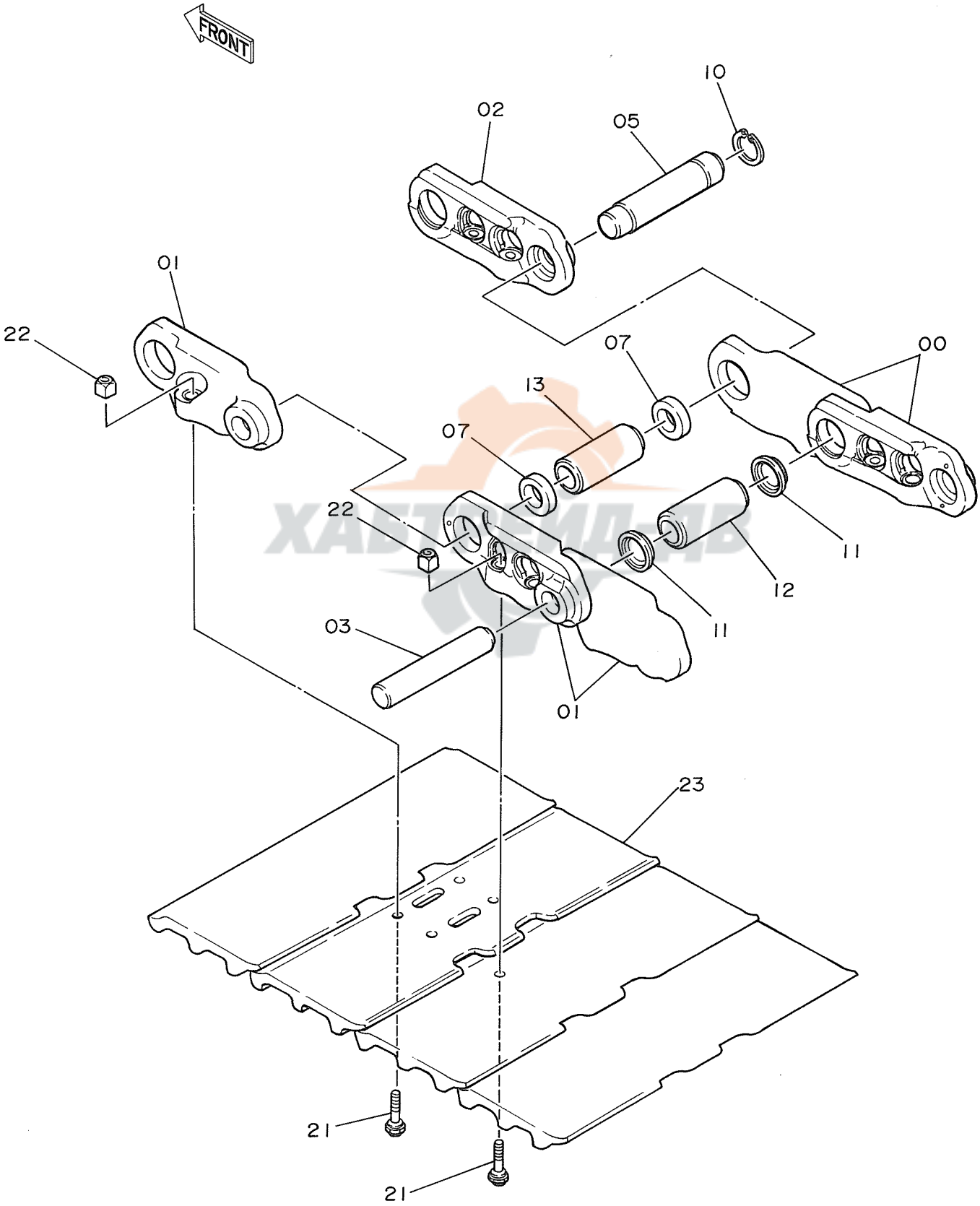

トラックリンク 800G (スタンダードトラック)

TRACK-LINK 800G (STD. TRACK)

05001~

符号 ITEM	部品番号 PART NO.	部品名 PART NAME	or PART NAME CODE	数量 Q'TY	サービスコード S.C	適用号機 SERIAL NO.	互換性 ICA	代替部品 REPLACEABLE PART 部品番号 PART NO.	数量 Q'TY
	9075547	トラックリンク アッセン	TRACK-LINK ASS'Y	2		~D91/05	Y	9115173	2
	9115173	トラックリンク アッセン	TRACK-LINK ASS'Y	2	#	D91/06~			
00~13	9070645	・トラックリンク アッセン	・TRACK-LINK ASS'Y	1		~D91/05			
00~13	9114840	・トラックリンク アッセン	・TRACK-LINK ASS'Y	1	#	D91/06~			
00	1010688	・・トラックリンク;B	・・TRACK-LINK;B	46		~D91/05			
00	1015705	・・トラックリンク;B	・・TRACK-LINK;B	46	#	D91/06~			
01	1010689	・・トラックリンク;B	・・TRACK-LINK;B	47		~D91/05			
01	1015706	・・トラックリンク;B	・・TRACK-LINK;B	47	#	D91/06~			
02	4186652	・・トラックリンク;マスタ	・・TRACK-LINK;MASTER	1		~D91/05			
02	3052405	・・トラックリンク;マスタ	・・TRACK-LINK;MASTER	1	#	D91/06~			
03	4146208	・・ピン	・・PIN	46		~D89/11	Y	4263691	46
03	4263691	・・ピン	・・PIN	46		D89/12~ 06876	Y	4336499	46
03	4336499	・・ピン	・・PIN	46	#	06877~			
05	4186651	・・ピン;マスタ	・・PIN;MASTER	1		~D91/05			
05	4263095	・・ピン;マスタ	・・PIN;MASTER	1	#	D91/06~ 06876	Y	4336501	1
05	4336501	・・ピン;マスタ	・・PIN;MASTER	1	#	06877~			
07	4196357	・・カラー	・・COLLAR	2		~D91/05	Y	4264458	2
07	4264458	・・カラー	・・COLLAR	2	#	D91/06~			
10	4186653	・・リング	・・RING	1					
11	4195021	・・シール	・・SEAL	92					
12	4158961	・・ブッシング	・・BUSHING	46		~ 06876	Y	3069392	46
12	3069392	・・ブッシング	・・BUSHING	46	#	06877~			
13	4143723	・・ブッシング	・・BUSHING	1		~D91/05			
13	3061915	・・ブッシング;マスタ	・・BUSHING;MASTER	1	#	D91/06~ 06876	Y	3069393	1
13	3069393	・・ブッシング;マスタ	・・BUSHING;MASTER	1	#	06877~			
21	4143721	・ボルト	・BOLT	188					
22	4067232	・ナット	・NUT	188		~D91/05			
22	3060205	・ナット	・NUT	188	#	D91/06~			
23	2016578	・シュー;グローサ	・SHOE;GROUSER	47					

ХАБТРЕЙД-ДВ

137

トラックリンク 800G（LCトラック）
Track-Link 800G (LC Track)

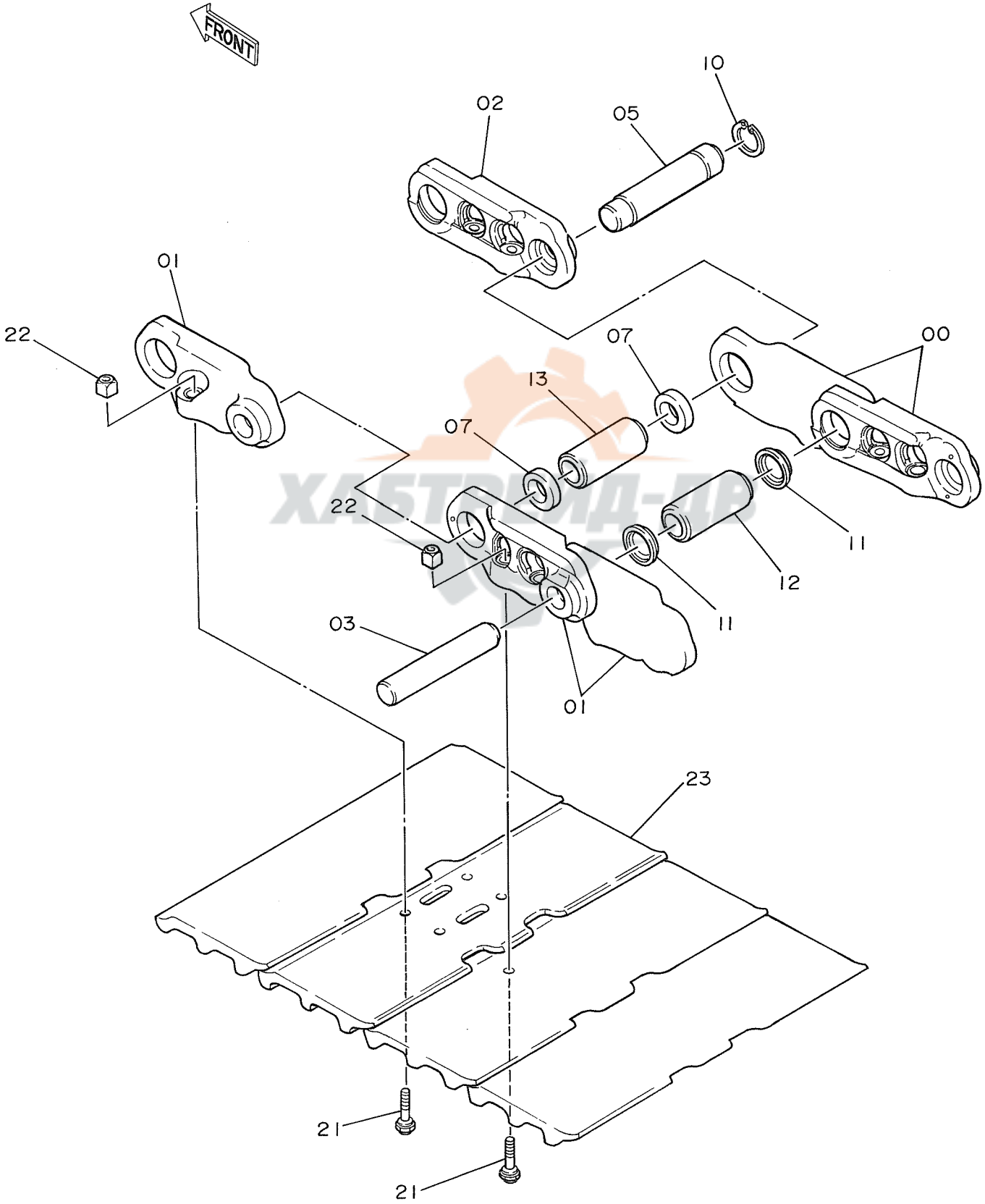

ХАБТРАД-ДР

トラックリンク 800G (LC トラック)

TRACK-LINK 800G (LC TRACK)

05001~

符号 ITEM	部品番号 PART NO.	部品名 PART NAME	or PART NAME CODE	数量 Q'TY	サービスコード S.C	適用号機 SERIAL NO.	互換性 ICA	代替部品 REPLACEABLE PART 部品番号 PART NO.	数量 Q'TY
	9076889	トラックリンク アッセン	TRACK-LINK ASS'Y	2		~D91/05	Y	9115184	2
	9115184	トラックリンク アッセン	TRACK-LINK ASS'Y	2	#	D91/06~			
00~13	9071587	・トラックリンク アッセン	・TRACK-LINK ASS'Y	1		~D91/05			
00~13	9115182	・トラックリンク アッセン	・TRACK-LINK ASS'Y	1	#	D91/06~			
00	1010688	・・トラックリンク;B	・・TRACK-LINK;B	49		~D91/05			
00	1015705	・・トラックリンク;B	・・TRACK-LINK;B	49	#	D91/06~			
01	1010689	・・トラックリンク;B	・・TRACK-LINK;B	50		~D91/05			
01	1015706	・・トラックリンク;B	・・TRACK-LINK;B	50	#	D91/06~			
02	4186652	・・トラックリンク;マスタ	・・TRACK-LINK;MASTER	1		~D91/05			
02	3052405	・・トラックリンク;マスタ	・・TRACK-LINK;MASTER	1	#	D91/06~			
03	4146208	・・ピン	・・PIN	49		~D89/11	Y	4263691	49
03	4263691	・・ピン	・・PIN	49		D89/12~ 06876	Y	4336499	49
03	4336499	・・ピン	・・PIN	49	#	06877~			
05	4186651	・・ピン;マスタ	・・PIN;MASTER	1		~D91/05			
05	4263095	・・ピン;マスタ	・・PIN;MASTER	1	#	D91/06~ 06876	Y	4336501	1
05	4336501	・・ピン;マスタ	・・PIN;MASTER	1	#	06877~			
07	4196357	・・カラー	・・COLLAR	2		~D91/05	Y	4264458	2
07	4264458	・・カラー	・・COLLAR	2	#	D91/06~			
10	4186653	・・リング	・・RING	1					
11	4195021	・・シール	・・SEAL	98					
12	4158961	・・ブッシング	・・BUSHING	49		~ 06876	Y	3069392	49
12	3069392	・・ブッシング	・・BUSHING	49	#	06877~			
13	4143723	・・ブッシング	・・BUSHING	1		~D91/05			
13	3061915	・・ブッシング;マスタ	・・BUSHING;MASTER	1	#	D91/06~ 06876	Y	3069393	1
13	3069393	・・ブッシング;マスタ	・・BUSHING;MASTER	1	#	06877~			
21	4143721	・ボルト	・BOLT	200					
22	4067232	・ナット	・NUT	200		~D91/05			
22	3060205	・ナット	・NUT	200	#	D91/06~			
23	2016578	・シュー;グローサ	・SHOE;GROUSER	50					

ХАБТРЕЙД-АВ

トラックリンク 910A(スタンダード トラック)
Track-Link 910A (STD. Track)

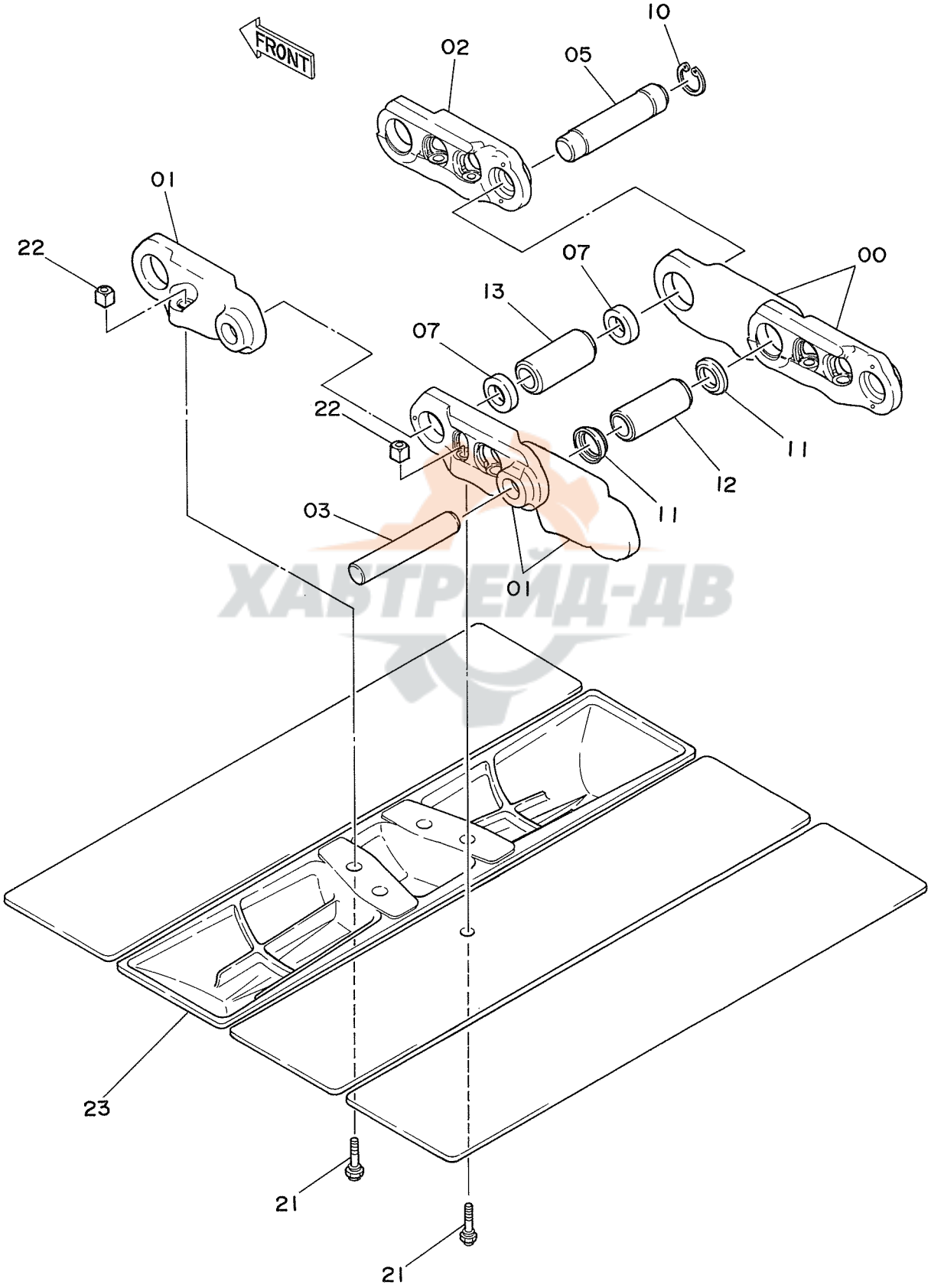

ХАБТРЕЙД-ДВ

トラックリンク 910A (スタンダードトラック)

TRACK-LINK 910A (STD. TRACK)

05001~

符号 ITEM	部品番号 PART NO.	部品名 PART NAME	PART NAME or CODE	数量 Q'TY	サービスコード S.C	適用号機 SERIAL NO.	互換性 ICA	代替部品 REPLACEABLE PART 部品番号 PART NO.	数量 Q'TY
	9082499	トラックリンク アッセン	TRACK-LINK ASS'Y	2		~D91/05	Y	9115177	2
	9115177	トラックリンク アッセン	TRACK-LINK ASS'Y	2	#	D91/06~			
00~13	9070645	・トラックリンク アッセン	・TRACK-LINK ASS'Y	1		~D91/05			
00~13	9114840	・トラックリンク アッセン	・TRACK-LINK ASS'Y	1	#	D91/06~			
00	1010688	・・トラックリンク;B	・・TRACK-LINK;B	46		~D91/05			
00	1015705	・・トラックリンク;B	・・TRACK-LINK;B	46	#	D91/06~			
01	1010689	・・トラックリンク;B	・・TRACK-LINK;B	47		~D91/05			
01	1015706	・・トラックリンク;B	・・TRACK-LINK;B	47	#	D91/06~			
02	4186652	・・トラックリンク;マスタ	・・TRACK-LINK;MASTER	1		~D91/05			
02	3052405	・・トラックリンク;マスタ	・・TRACK-LINK;MASTER	1	#	D91/06~			
03	4146208	・・ピン	・・PIN	46		~D89/11	Y	4263691	46
03	4263691	・・ピン	・・PIN	46		D89/12~ 06876	Y	4336499	46
03	4336499	・・ピン	・・PIN	46	#	06877~			
05	4186651	・・ピン;マスタ	・・PIN;MASTER	1		~D91/05			
05	4263095	・・ピン;マスタ	・・PIN;MASTER	1	#	D91/06~ 06876	Y	4336501	1
05	4336501	・・ピン;マスタ	・・PIN;MASTER	1	#	06877~			
07	4196357	・・カラー	・・COLLAR	2		~D91/05	Y	4264458	2
07	4264458	・・カラー	・・COLLAR	2	#	D91/06~			
10	4186653	・・リング	・・RING	1					
11	4195021	・・シール	・・SEAL	92					
12	4158961	・・ブッシング	・・BUSHING	46		~ 06876	Y	3069392	46
12	3069392	・・ブッシング	・・BUSHING	46	#	06877~			
13	4143723	・・ブッシング	・・BUSHING	1		~D91/05			
13	3061915	・・ブッシング;マスタ	・・BUSHING;MASTER	1	#	D91/06~ 06876	Y	3069393	1
13	3069393	・・ブッシング;マスタ	・・BUSHING;MASTER	1	#	06877~			
21	4162768	・ボルト	・BOLT	188					
22	4067232	・ナット	・NUT	188		~D91/05			
22	3060205	・ナット	・NUT	188	#	D91/06~			
23	1005894	・シュー;トライアングル	・SHOE;TRIANGLE	47					

ХАБТРЕЙД-ДВ

トラックリンク 910A(LC トラック)
Track-Link 910A(LC Track)

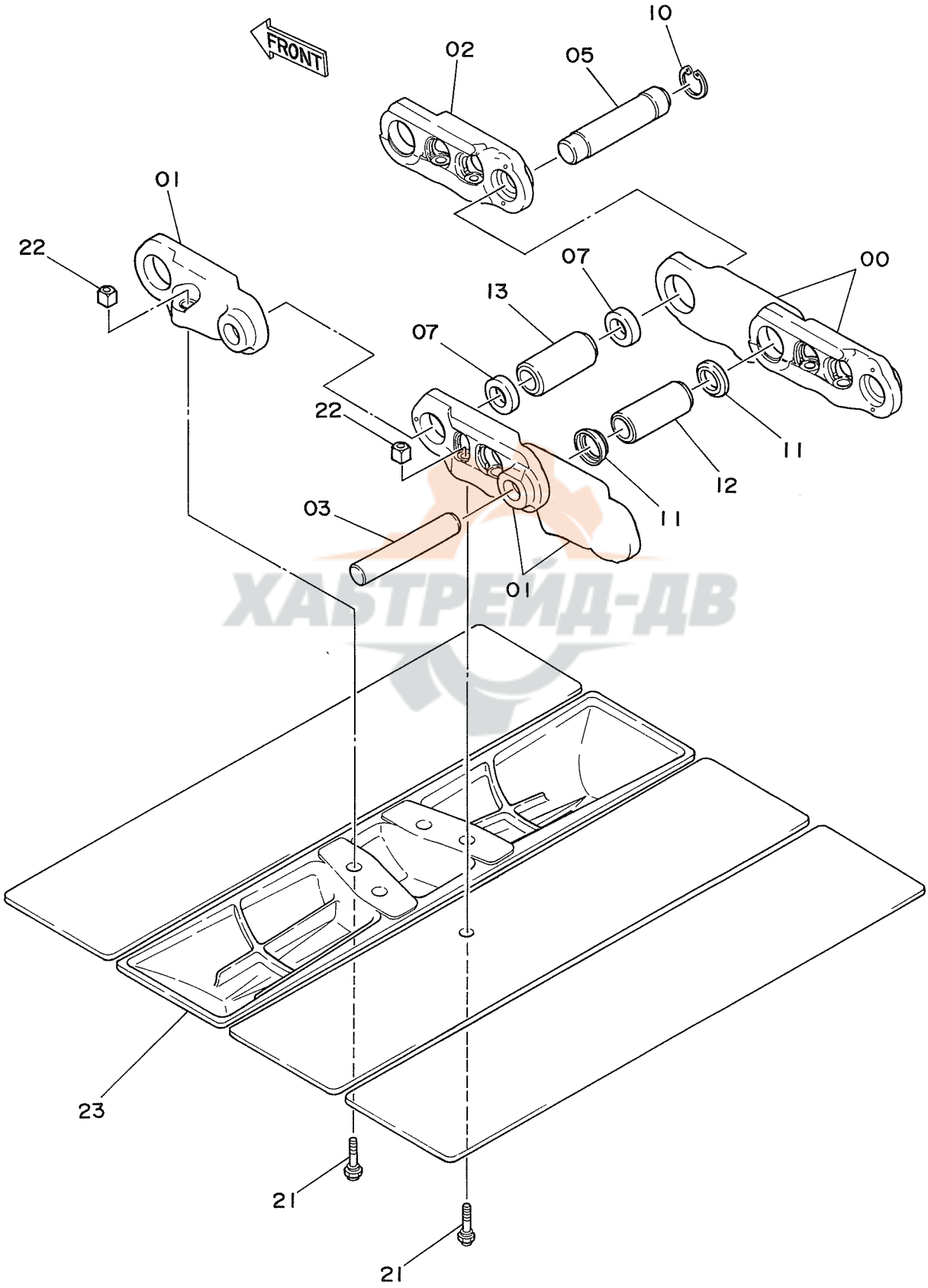

ХАБТРЕЙД-ДВ

トラックリンク 910A (LC トラック)

TRACK-LINK 910A (LC TRACK)

05001~

符号 ITEM	部品番号 PART NO.	部品名 PART NAME	or PART NAME CODE	数量 Q'TY	サービスコード S.C	適用号機 SERIAL NO.	互換性 ICA	代替部品 REPLACEABLE PART 部品番号 PART NO.	数量 Q'TY
	9084900	トラックリンク アッセン	TRACK-LINK ASS'Y	2	#	~D91/05	Y	9115188	2
	9115188	トラックリンク アッセン	TRACK-LINK ASS'Y	2	#	D91/06~			
00~13	9071587	・トラックリンク アッセン	・TRACK-LINK ASS'Y	1		~D91/05			
00~13	9115182	・トラックリンク アッセン	・TRACK-LINK ASS'Y	1	#	D91/06~			
00	1010688	・・トラックリンク;B	・・TRACK-LINK;B	49		~D91/05			
00	1015705	・・トラックリンク;B	・・TRACK-LINK;B	49	#	D91/06~			
01	1010689	・・トラックリンク;B	・・TRACK-LINK;B	50		~D91/05			
01	1015706	・・トラックリンク;B	・・TRACK-LINK;B	50	#	D91/06~			
02	4186652	・・トラックリンク;マスタ	・・TRACK-LINK;MASTER	1		~D91/05			
02	3052405	・・トラックリンク;マスタ	・・TRACK-LINK;MASTER	1	#	D91/06~			
03	4146208	・・ピン	・・PIN	49		~D89/11	Y	4263691	49
03	4263691	・・ピン	・・PIN	49		D89/12~ 06876	Y	4336499	49
03	4336499	・・ピン	・・PIN	49	#	06877~			
05	4186651	・・ピン;マスタ	・・PIN;MASTER	1		~D91/05			
05	4263095	・・ピン;マスタ	・・PIN;MASTER	1	#	D91/06~ 06876	Y	4336501	1
05	4336501	・・ピン;マスタ	・・PIN;MASTER	1	#	06877~			
07	4196357	・・カラー	・・COLLAR	2		~D91/05	Y	4264458	2
07	4264458	・・カラー	・・COLLAR	2	#	D91/06~			
10	4186653	・・リング	・・RING	1		~D91/05			
11	4195021	・・シール	・・SEAL	98					
12	4158961	・・ブッシング	・・BUSHING	49		~ 06876	Y	3069392	49
12	3069392	・・ブッシング	・・BUSHING	49	#	06877~			
13	4143723	・・ブッシング	・・BUSHING	1		~D91/05			
13	3061915	・・ブッシング;マスタ	・・BUSHING;MASTER	1	#	D91/06~ 06876	Y	3069393	1
13	3069393	・・ブッシング;マスタ	・・BUSHING;MASTER	1	#	06877~			
21	4162768	・ボルト	・BOLT	200					
22	4067232	・ナット	・NUT	200		~D91/05			
22	3060205	・ナット	・NUT	200	#	D91/06~			
23	1005894	・シュー;トライアングル	・SHOE;TRIANGLE	50					

ХАБТРЕЙД-ДВ

142

フルトラックガード（スタンダードトラック）
Full Track Guard (STD. Track)

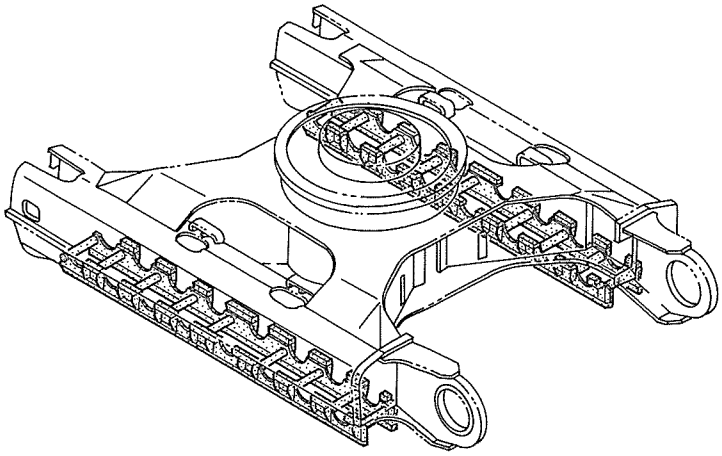

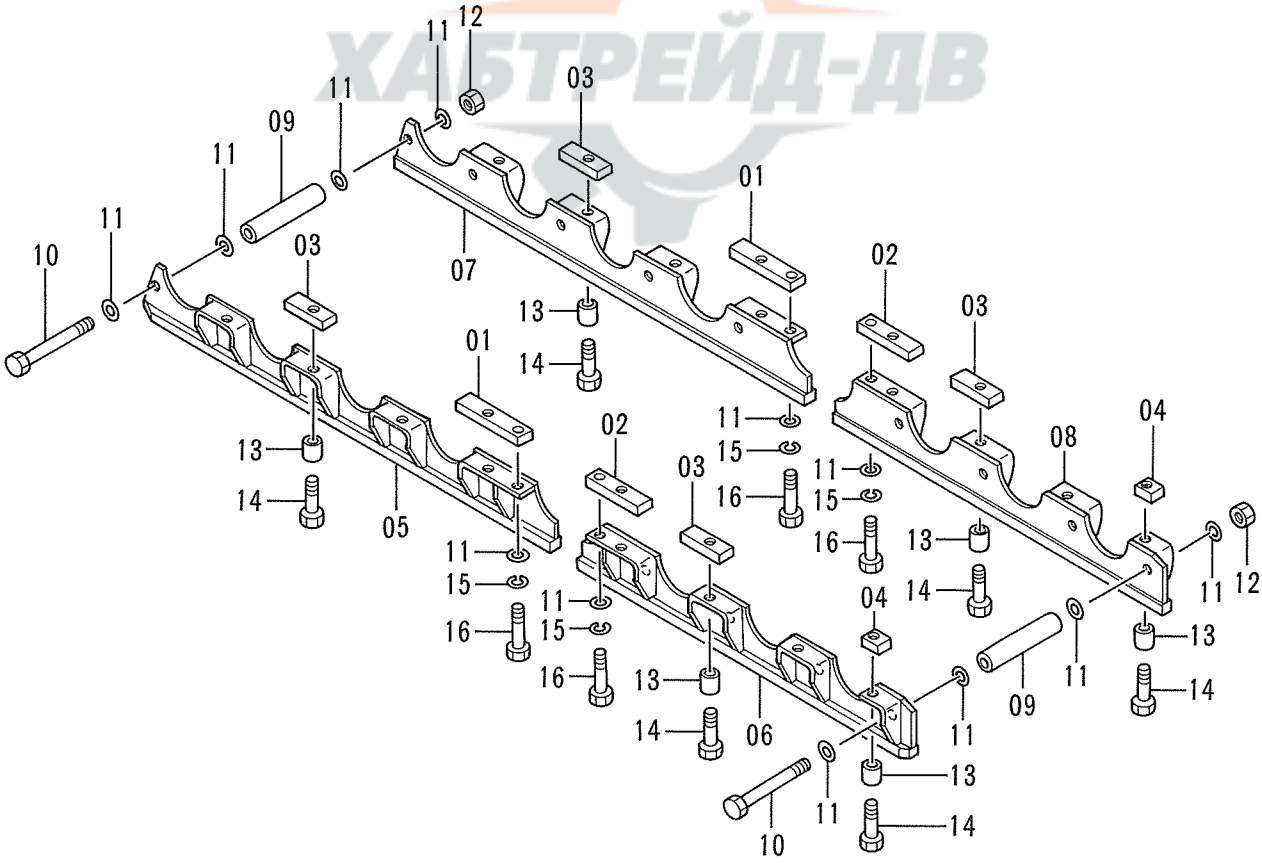

ХАБТРЕЙД-ДВ

フル トラック ガード (スタンダードトラック)

FULL TRACK GUARD (STD. TRACK)

05001~

符号 ITEM	部品番号 PART NO.	部品名 PART NAME	or PART NAME CODE	数量 Q'TY	サービスコード S.C	適用号機 SERIAL NO.	互換性 ICA	代替部品 REPLACEABLE PART 部品番号 PART NO.	数量 Q'TY
01	4319271	シート;スクリュ	SEAT;SCREW	4	W				
02	4319270	シート;スクリュ	SEAT;SCREW	4	W				
03	4319268	シート;スクリュ	SEAT;SCREW	20	W				
04	4319269	シート;スクリュ	SEAT;SCREW	4	W				
05	7027490	ガード;FL	GUARD;FL	2					
06	7027491	ガード;RL	GUARD;RL	2					
07	7027492	ガード;FR	GUARD;FR	2					
08	7027493	ガード;RR	GUARD;RR	2					
09	4319274	スペーサ	SPACER	18					
10	4317621	ボルト	BOLT	18					
11	4018545	ワッシヤ	WASHER	80					
12	J951020	ナット	NUT	18					
13	4265608	スペーサ	SPACER	32					
14	4272306	ボルト	BOLT	32					
15	A590920	ワッシヤ;スプリング	WASHER;SPRING	8					
16	4265552	ボルト	BOLT	8					

ХАБТРЕЙД-ДВ

フルトラックガード（LCトラック）
Full Track Guard (LC Track)

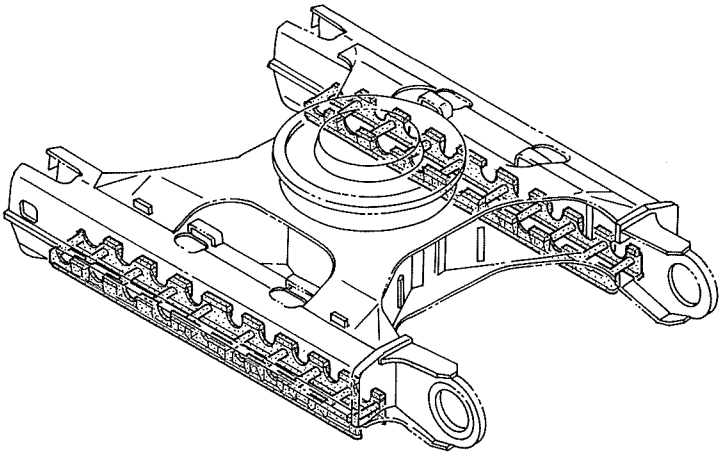

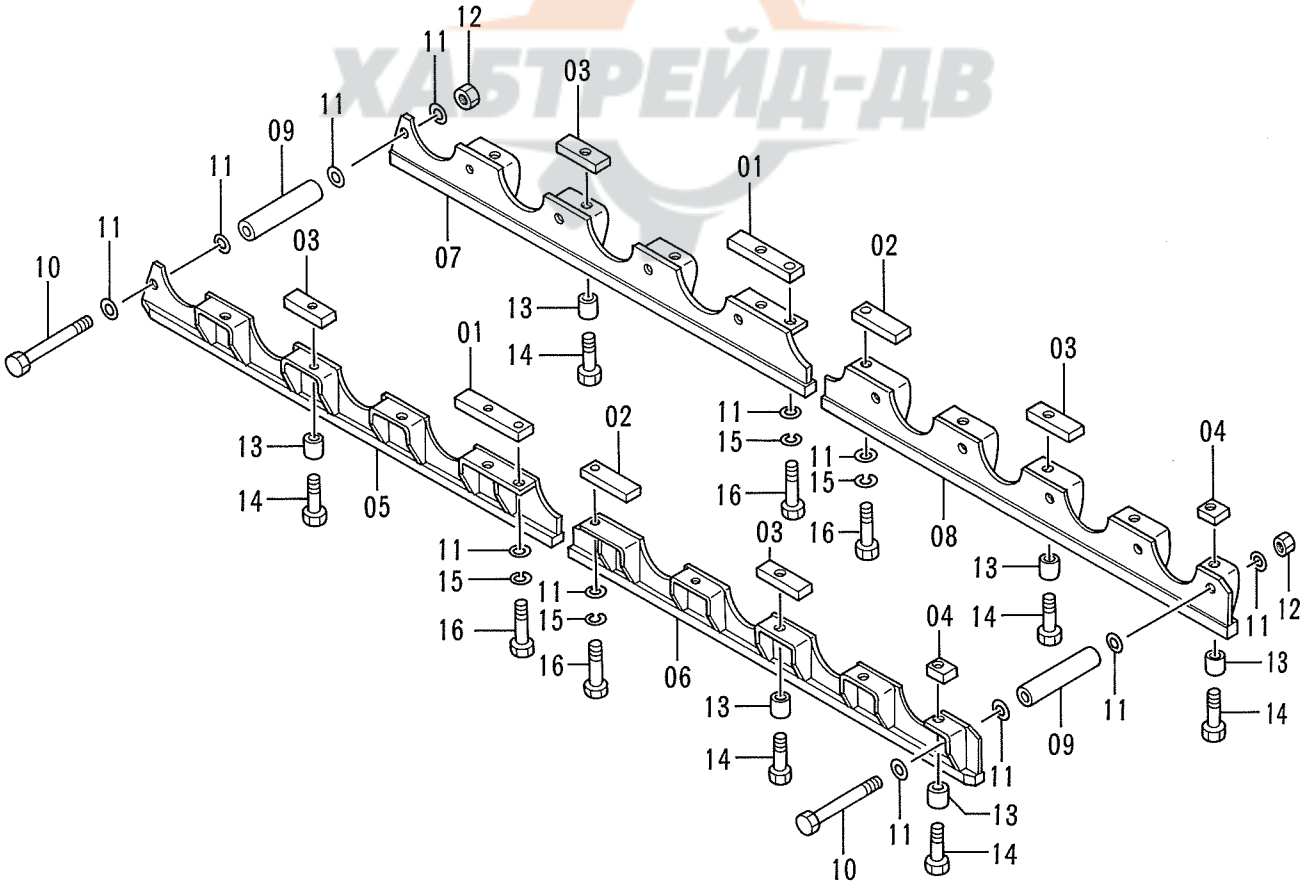

ХАБТРЕЙД-ДВ

フル トラック ガード (LC トラック)

FULL TRACK GUARD (LC TRACK)

05001~

符号 ITEM	部品番号 PART NO.	部品名 PART NAME	or PART NAME CODE	数量 Q'TY	サービスコード S.C	適用号機 SERIAL NO.	互換性 ICA	代替部品 REPLACEABLE PART 部品番号 PART NO.	代替部品 REPLACEABLE PART 数量 Q'TY
01	4319271	シート;スクリュ	SEAT;SCREW	4	W				
02	4336558	シート;スクリュ	SEAT;SCREW	4	W				
03	4319268	シート;スクリュ	SEAT;SCREW	24	W				
04	4319269	シート;スクリュ	SEAT;SCREW	4	W				
05	7027490	ガード;FL	GUARD;FL	2					
06	7027800	ガード;RL	GUARD;RL	2					
07	7027492	ガード;FR	GUARD;FR	2					
08	7027801	ガード;RR	GUARD;RR	2					
09	4319274	スペーサ	SPACER	20					
10	4317621	ボルト	BOLT	20					
11	4018545	ワッシャ	WASHER	88					
12	J951020	ナット	NUT	20					
13	4265608	スペーサ	SPACER	32					
14	4272306	ボルト	BOLT	32					
15	A590920	ワッシャ;スプリング	WASHER;SPRING	8					
16	4265552	ボルト	BOLT	8					

ХАБТРЕЙД-ДВ

144

ショートアーム 2.4M
Short Arm 2.4M

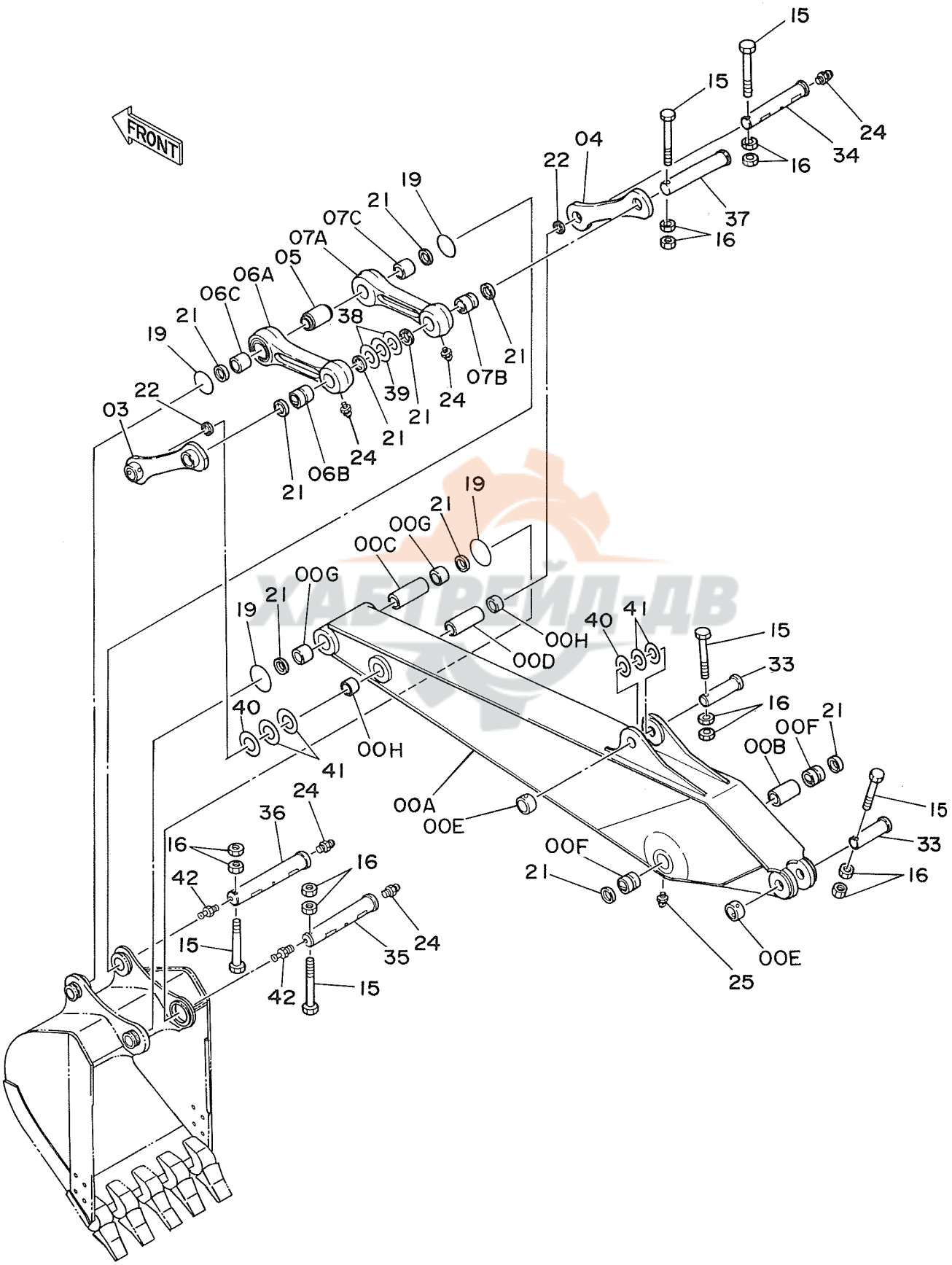

ｼｮｰﾄ ｱｰﾑ 2.4M

SHORT ARM 2.4M

05001~

符号 ITEM	部品番号 PART NO.	部品名 PART NAME	or PART NAME CODE	数量 Q'TY	サービスコード S.C	適用号機 SERIAL NO.	互換性 ICA	代替部品 REPLACEABLE PART 部品番号 PART NO.	数量 Q'TY
00A~H	7019222	ｱｰﾑ ｱｯｾﾝ	ARM ASS'Y	1					
00A	6009049	･ｱｰﾑ	･ARM	1					
00B	4170858	･ｽﾍﾟｰｻ	･SPACER	1					
00C	4144379	･ｽﾍﾟｰｻ	･SPACER	1					
00D	4067989	･ｽﾍﾟｰｻ	･SPACER	1					
00E	4067719	･ｽﾄｯﾊﾟ	･STOPPER	2	W				
00F	3038451	･ﾌﾞｯｼﾝｸﾞ	･BUSHING	2					
00G	4203425	･ﾌﾞｯｼﾝｸﾞ	･BUSHING	2					
00H	4196107	･ﾌﾞｯｼﾝｸﾞ	･BUSHING	2					
03	8040334	ﾘﾝｸ	LINK	1					
04	3040205	ﾘﾝｸ	LINK	1					
05	4155351	ｽﾍﾟｰｻ	SPACER	1					
06A~C	8038660	ﾘﾝｸ (ﾌﾞｯｼﾝｸﾞﾂｷ)	LINK (WITH BUSHING)	1					
06A	2024552	･ﾘﾝｸ	･LINK	1					
06B	3038527	･ﾌﾞｯｼﾝｸﾞ	･BUSHING	1					
06C	4203426	･ﾌﾞｯｼﾝｸﾞ	･BUSHING	1					
07A~C	8038661	ﾘﾝｸ (ﾌﾞｯｼﾝｸﾞﾂｷ)	LINK (WITH BUSHING)	1					
07A	2024553	･ﾘﾝｸ	･LINK	1					
07B	3038527	･ﾌﾞｯｼﾝｸﾞ	･BUSHING	1					
07C	4203426	･ﾌﾞｯｼﾝｸﾞ	･BUSHING	1					
15	M222004	ﾎﾞﾙﾄ	BOLT	6					
16	J951020	ﾅｯﾄ	NUT	12					
19	4089028	O-ﾘﾝｸﾞ	O-RING	4					
21	4067901	ｼｰﾙ;ﾀﾞｽﾄ	SEAL;DUST	10					
22	4067902	ｼｰﾙ;ﾀﾞｽﾄ	SEAL;DUST	2					
24	J75481	ﾌｨｯﾃﾝｸﾞ	FITTING	5					
25	J75581	ﾌｨｯﾃﾝｸﾞ	FITTING	2					
33	3038465	ﾋﾟﾝ	PIN	2					
34	3038468	ﾋﾟﾝ	PIN	1					
35	3041202	ﾋﾟﾝ	PIN	1					
36	3041392	ﾋﾟﾝ	PIN	1					
37	3038473	ﾋﾟﾝ	PIN	1					
38	4124478	ｼﾑ 1.2	SHIM 1.2	2	R				
39	4189837	ｼﾑ 2.3	SHIM 2.3	1	R				
40	4114816	ｼﾑ 2.3	SHIM 2.3	2	R				
41	4114817	ｼﾑ 1.0	SHIM 1.0	4	R				
42	J75481	ﾌｨｯﾃﾝｸﾞ	FITTING	2					

ХАБТРЕЙД-ДВ

145

ロングアーム 3.75M
Long Arm 3.75M

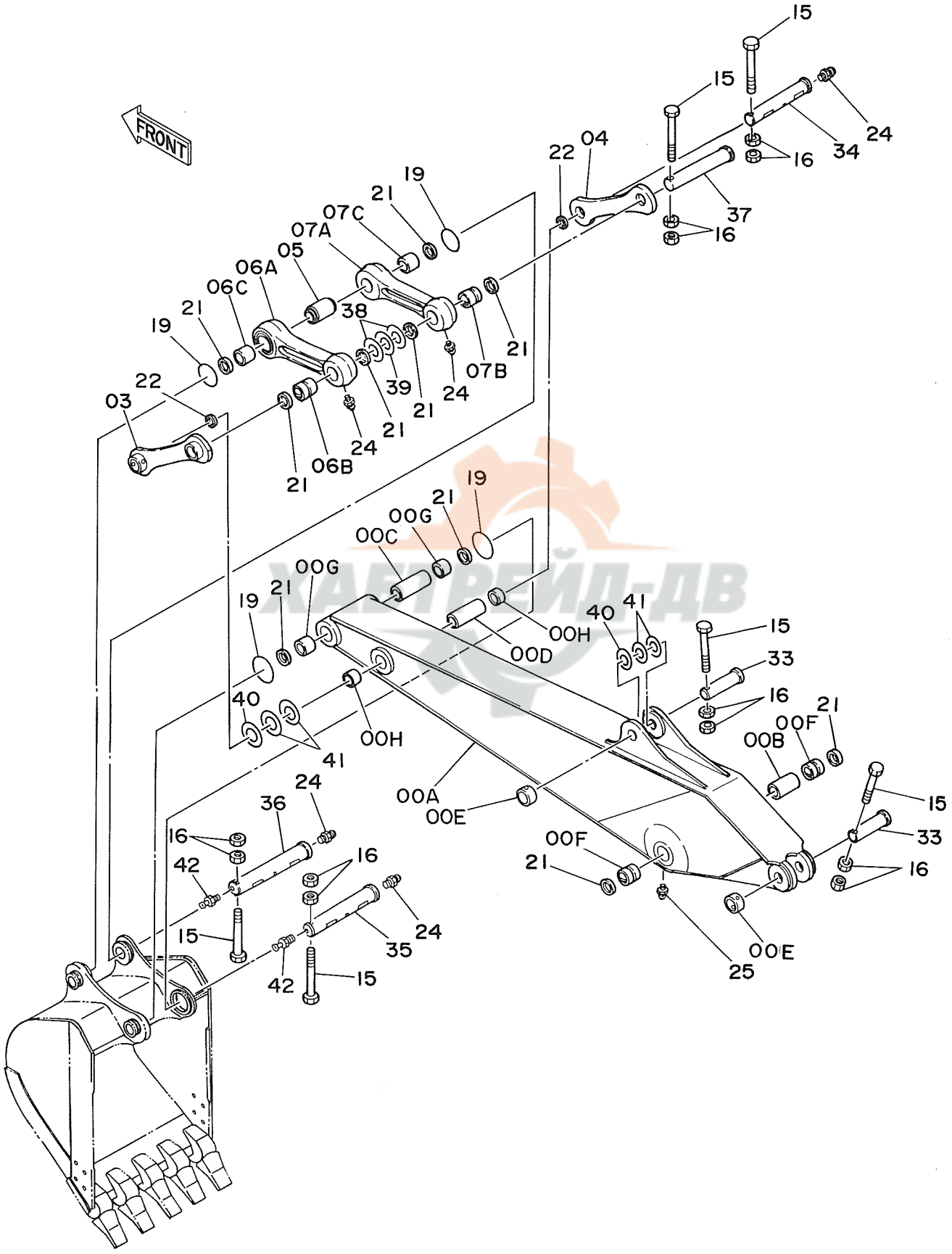

ﾛﾝｸﾞ ｱｰﾑ 3.75M

LONG ARM 3.75M

05001~

符号 ITEM	部品番号 PART NO.	部品名 PART NAME	or PART NAME CODE	数量 Q'TY	サービスコード S.C	適用号機 SERIAL NO.	互換性 ICA	代替部品 REPLACEABLE PART 部品番号 PART NO.	数量 Q'TY
00A~H	7019221	ｱｰﾑ ｱｯｾﾝ	ARM ASS'Y	1					
00A	6009056	･ｱｰﾑ	･ARM	1					
00B	4170858	･ｽﾍﾟｰｻ	･SPACER	1					
00C	4144379	･ｽﾍﾟｰｻ	･SPACER	1					
00D	4067989	･ｽﾍﾟｰｻ	･SPACER	1					
00E	4067719	･ｽﾄｯﾊﾟ	･STOPPER	2	W				
00F	3038451	･ﾌﾞｯｼﾝｸﾞ	･BUSHING	2					
00G	4203425	･ﾌﾞｯｼﾝｸﾞ	･BUSHING	2					
00H	4196107	･ﾌﾞｯｼﾝｸﾞ	･BUSHING	2					
03	8040334	ﾘﾝｸ	LINK	1					
04	3040205	ﾘﾝｸ	LINK	1					
05	4155351	ｽﾍﾟｰｻ	SPACER	1					
06A~C	8038660	ﾘﾝｸ (ﾌﾞｯｼﾝｸﾞｯｷ)	LINK (WITH BUSHING)	1					
06A	2024552	･ﾘﾝｸ	･LINK	1					
06B	3038527	･ﾌﾞｯｼﾝｸﾞ	･BUSHING	1					
06C	4203426	･ﾌﾞｯｼﾝｸﾞ	･BUSHING	1					
07A~C	8038661	ﾘﾝｸ (ﾌﾞｯｼﾝｸﾞｯｷ)	LINK (WITH BUSHING)	1					
07A	2024553	･ﾘﾝｸ	･LINK	1					
07B	3038527	･ﾌﾞｯｼﾝｸﾞ	･BUSHING	1					
07C	4203426	･ﾌﾞｯｼﾝｸﾞ	･BUSHING	1					
15	M222004	ﾎﾞﾙﾄ	BOLT	6					
16	J951020	ﾅｯﾄ	NUT	12					
19	4089028	O-ﾘﾝｸﾞ	O-RING	4					
21	4067901	ｼｰﾙ;ﾀﾞｽﾄ	SEAL;DUST	10					
22	4067902	ｼｰﾙ;ﾀﾞｽﾄ	SEAL;DUST	2					
24	J75481	ﾌｨｯﾃﾝｸﾞ	FITTING	5					
25	J75581	ﾌｨｯﾃﾝｸﾞ	FITTING	2					
33	3038465	ﾋﾟﾝ	PIN	2					
34	3038468	ﾋﾟﾝ	PIN	1					
35	3041202	ﾋﾟﾝ	PIN	1					
36	3041392	ﾋﾟﾝ	PIN	1					
37	3038473	ﾋﾟﾝ	PIN	1					
38	4124478	ｼﾑ 1.2	SHIM 1.2	2	R				
39	4189837	ｼﾑ 2.3	SHIM 2.3	1	R				
40	4114816	ｼﾑ 2.3	SHIM 2.3	2	R				
41	4114817	ｼﾑ 1.0	SHIM 1.0	4	R				
42	J75481	ﾌｨｯﾃﾝｸﾞ	FITTING	2					

ХАБТРЕЙД-АВ

146

バケット 0.9
Bucket 0.9

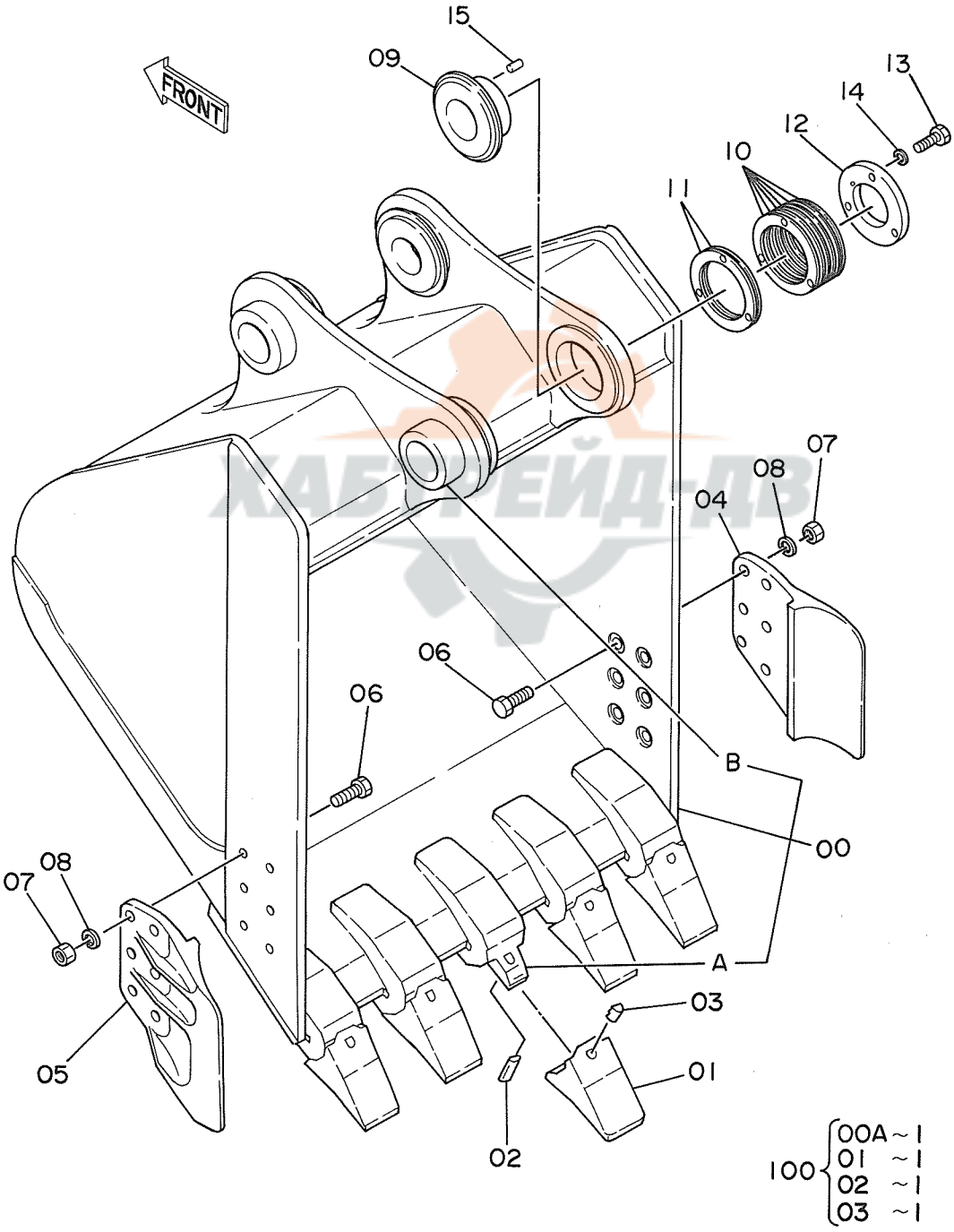

ﾊﾞｹｯﾄ 0.9

BUCKET 0.9

05001~

符号 ITEM	部品番号 PART NO.	部品名 PART NAME	or PART NAME CODE	数量 Q'TY	サービスコード S.C	適用号機 SERIAL NO.	互換性 ICA	代替部品 REPLACEABLE PART 部品番号 PART NO.	数量 Q'TY
	9065150	ﾊﾞｹｯﾄ ｱｯｾﾝ	BUCKET ASS'Y	1					
00	9058945	･ﾊﾞｹｯﾄ	･BUCKET	1					
00A	4045168	･･ｱﾀﾞﾌﾟﾀ;ﾂｰｽ	･･ADAPTER;TOOTH	5	WK				
00B	4067720	･･ｽﾄｯﾊﾟ	･･STOPPER	2	W				
01	4161053	･ﾎﾟｲﾝﾄ;ﾂｰｽ	･POINT;TOOTH	5	K				
02	4512366	･ﾋﾟﾝ;ﾛｯｸ	･PIN;LOCK	5	K				
03	4501625	･ﾗﾊﾞｰ;ﾛｯｸ	･RUBBER;LOCK	5	K		Y	4319920	5
03	4319920	･ﾗﾊﾞｰ;ﾛｯｸ	･RUBBER;LOCK	5	#S				
04	2021232	･ｶｯﾀ;ｻｲﾄﾞ	･CUTTER;SIDE	1					
05	2021233	･ｶｯﾀ;ｻｲﾄﾞ	･CUTTER;SIDE	1					
06	J932260	･ﾎﾞﾙﾄ	･BOLT	12					
07	J951022	･ﾅｯﾄ	･NUT	12					
08	A590922	･ﾜｯｼｬ;ｽﾌﾟﾘﾝｸﾞ	･WASHER;SPRING	12					
09	4144505	･ﾎﾞｽ	･BOSS	1					
10	4144507	･ｼﾑ 1.0	･SHIM 1.0	6	R				
11	4144508	･ｼﾑ 0.5	･SHIM 0.5	2	R				
12	4144506	･ﾌﾟﾚｰﾄ	･PLATE	1					
13	J901645	･ﾎﾞﾙﾄ	･BOLT	3					
14	A590916	･ﾜｯｼｬ;ｽﾌﾟﾘﾝｸﾞ	･WASHER;SPRING	3					
15	4179110	･ﾋﾟﾝ;ﾉｯｸ	･PIN;KNOCK	1					
･ 100	9056408	ｷｯﾄ;ﾎﾟｲﾝﾄ	KIT;POINT	5					

ХАБТРЕЙД-ДВ

147

バケット 1.2
Bucket 1.2

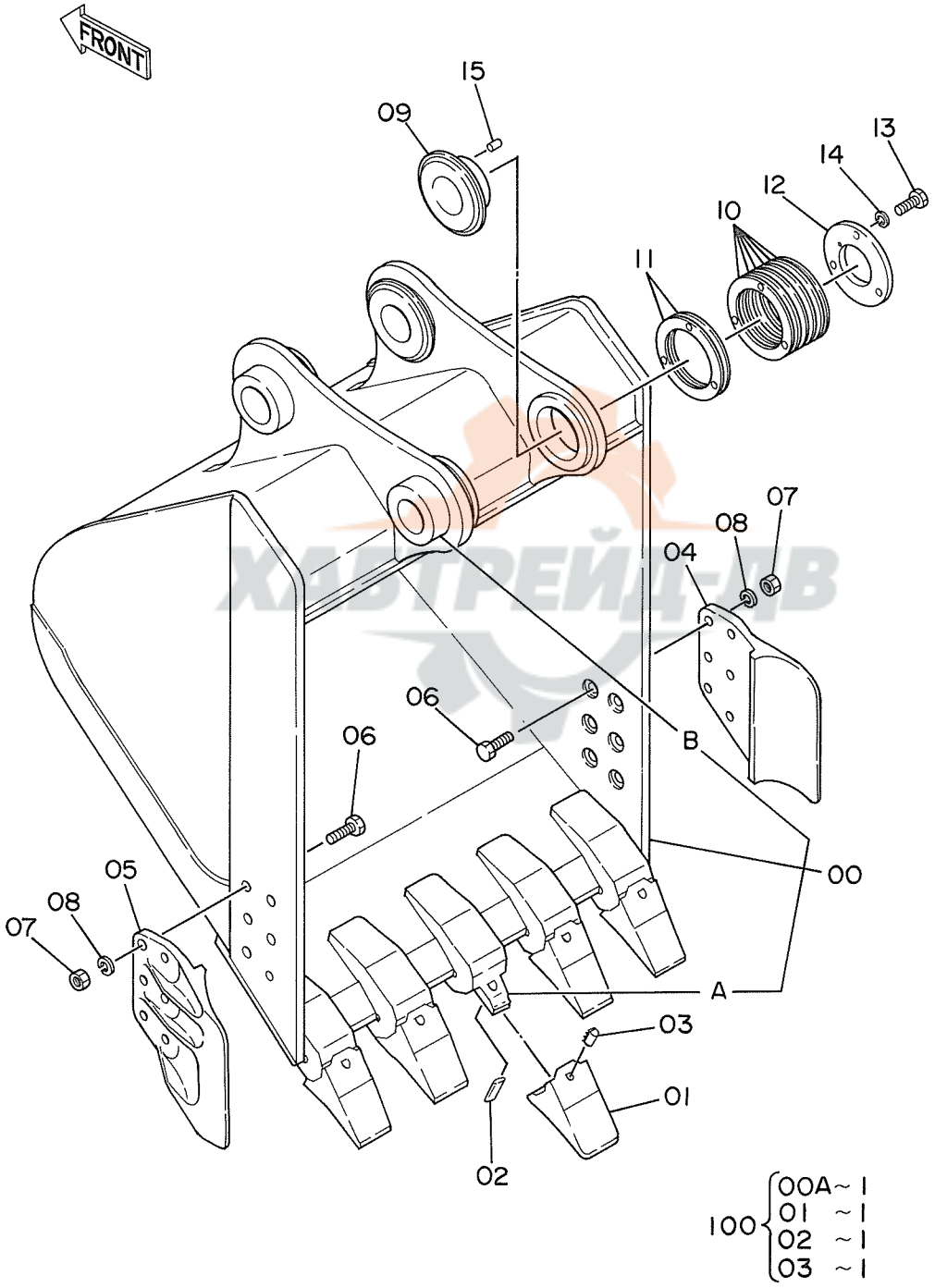

ХАБТРЕЙД-ПВ

ﾊﾞｹｯﾄ 1.2

BUCKET 1.2

05001~

符号 ITEM	部品番号 PART NO.	部品名 PART NAME	or PART NAME CODE	数量 Q'TY	サービスコード S.C	適用号機 SERIAL NO.	互換性 ICA	代替部品 REPLACEABLE PART 部品番号 PART NO.	数量 Q'TY
	9063840	ﾊﾞｹｯﾄ ｱｯｾﾝ	BUCKET ASS'Y	1					
00	8033694	･ﾊﾞｹｯﾄ	･BUCKET	1					
00A	4045168	･･ｱﾀﾞﾌﾟﾀ;ﾂｰｽ	･･ADAPTER;TOOTH	5	WK				
00B	4067720	･･ｽﾄｯﾊﾟ	･･STOPPER	2	W				
01	4512365	･ﾎﾟｲﾝﾄ;ﾂｰｽ	･POINT;TOOTH	5	K				
02	4512366	･ﾋﾟﾝ;ﾛｯｸ	･PIN;LOCK	5	K				
03	4501625	･ﾗﾊﾞｰ;ﾛｯｸ	･RUBBER;LOCK	5	K		Y	4319920	5
03	4319920	･ﾗﾊﾞｰ;ﾛｯｸ	･RUBBER;LOCK	5	#S				
04	2021232	･ｶｯﾀ;ｻｲﾄﾞ	･CUTTER;SIDE	1					
05	2021233	･ｶｯﾀ;ｻｲﾄﾞ	･CUTTER;SIDE	1					
06	J932265	･ﾎﾞﾙﾄ	･BOLT	12					
07	J951022	･ﾅｯﾄ	･NUT	12					
08	A590922	･ﾜｯｼｬ;ｽﾌﾟﾘﾝｸﾞ	･WASHER;SPRING	12					
09	4178447	･ﾎﾞｽ	･BOSS	1					
10	4144507	･ｼﾑ 1.0	･SHIM 1.0	6	R				
11	4144508	･ｼﾑ 0.5	･SHIM 0.5	2	R				
12	4144506	･ﾌﾟﾚｰﾄ	･PLATE	1					
13	J901645	･ﾎﾞﾙﾄ	･BOLT	3					
14	A590916	･ﾜｯｼｬ;ｽﾌﾟﾘﾝｸﾞ	･WASHER;SPRING	3					
15	4179110	･ﾋﾟﾝ;ﾉｯｸ	･PIN;KNOCK	1					
,									
100	9043129	ｷｯﾄ;ﾎﾟｲﾝﾄ	KIT;POINT	5					

ХАБТРЕЙД-АВ

148

バケット 1.4
Bucket 1.4

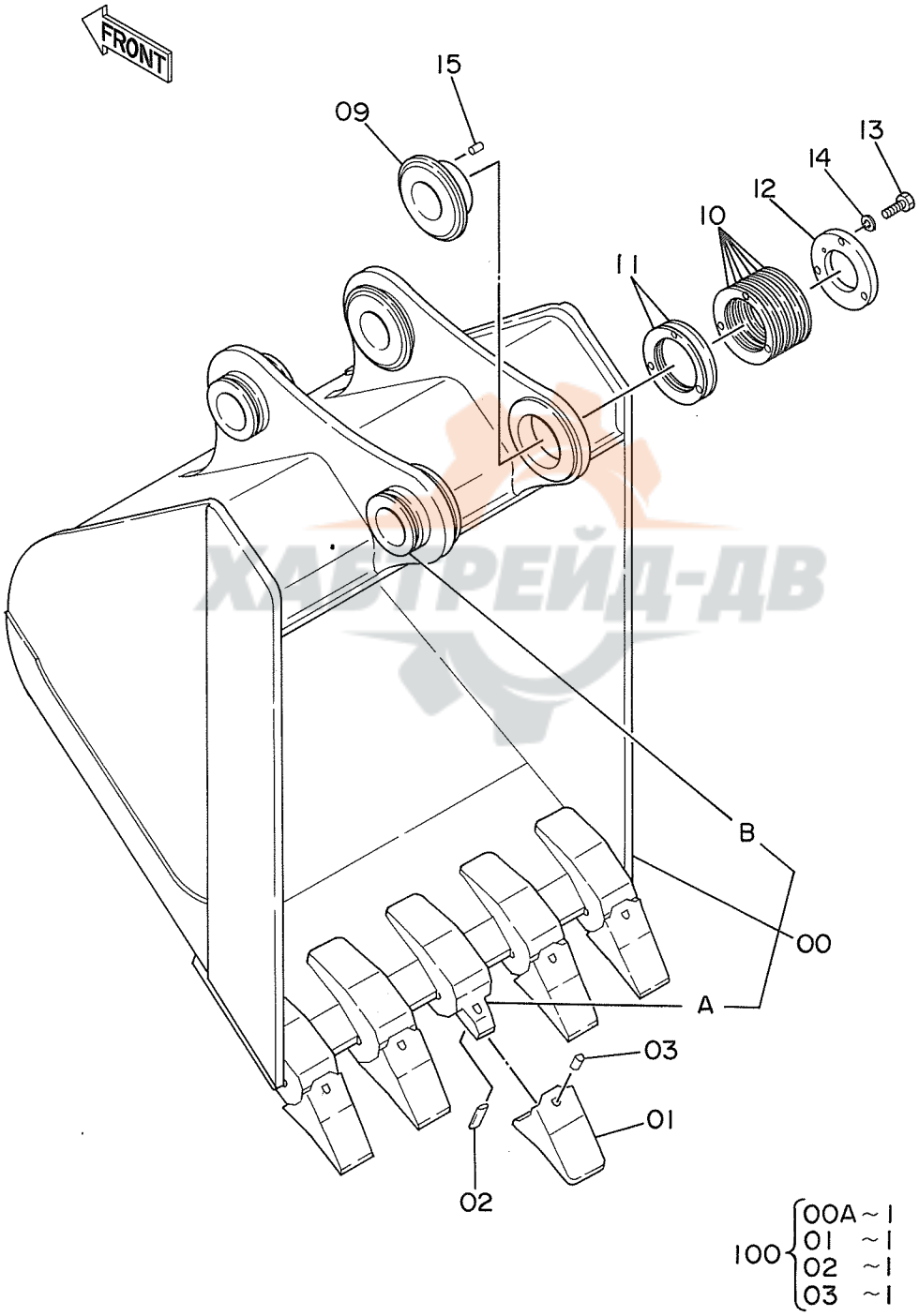

ХАБТРЕЙД-ДВ

ﾊﾞｹｯﾄ 1.4

BUCKET 1.4

05001~

符号 ITEM	部品番号 PART NO.	部品名 PART NAME	or PART NAME CODE	数量 Q'TY	サービスコード S.C	適用号機 SERIAL NO.	互換性 ICA	代替部品 REPLACEABLE PART 部品番号 PART NO.	数量 Q'TY
	9063842	ﾊﾞｹｯﾄ ｱｯｾﾝ	BUCKET ASS'Y	1					
00	8033695	･ﾊﾞｹｯﾄ	･BUCKET	1					
00A	4045168	･･ｱﾀﾞﾌﾟﾀ;ﾂｰｽ	･･ADAPTER;TOOTH	5	WK				
00B	4067720	･･ｽﾄｯﾊﾟ	･･STOPPER	2	W				
01	4512365	･ﾎﾟｲﾝﾄ;ﾂｰｽ	･POINT;TOOTH	5	K				
02	4512366	･ﾋﾟﾝ;ﾛｯｸ	･PIN;LOCK	5	K				
03	4501625	･ﾗﾊﾞｰ;ﾛｯｸ	･RUBBER;LOCK	5	K		Y	4319920	5
03	4319920	･ﾗﾊﾞｰ;ﾛｯｸ	･RUBBER;LOCK	5	#S				
09	4178447	･ﾎﾞｽ	･BOSS	1					
10	4144507	･ｼﾑ 1.0	･SHIM 1.0	6	R				
11	4144508	･ｼﾑ 0.5	･SHIM 0.5	2	R				
12	4144506	･ﾌﾟﾚｰﾄ	･PLATE	1					
13	J901645	･ﾎﾞﾙﾄ	･BOLT	3					
14	A590916	･ﾜｯｼｬ;ｽﾌﾟﾘﾝｸﾞ	･WASHER;SPRING	3					
15	4179110	･ﾋﾟﾝ;ﾉｯｸ	･PIN;KNOCK	1					
･ 100	9043129	ｷｯﾄ;ﾎﾟｲﾝﾄ	KIT;POINT	5					

ХАБТРЕЙД-ДВ

149

ロックバケット 0.8
Rock Bucket 0.8

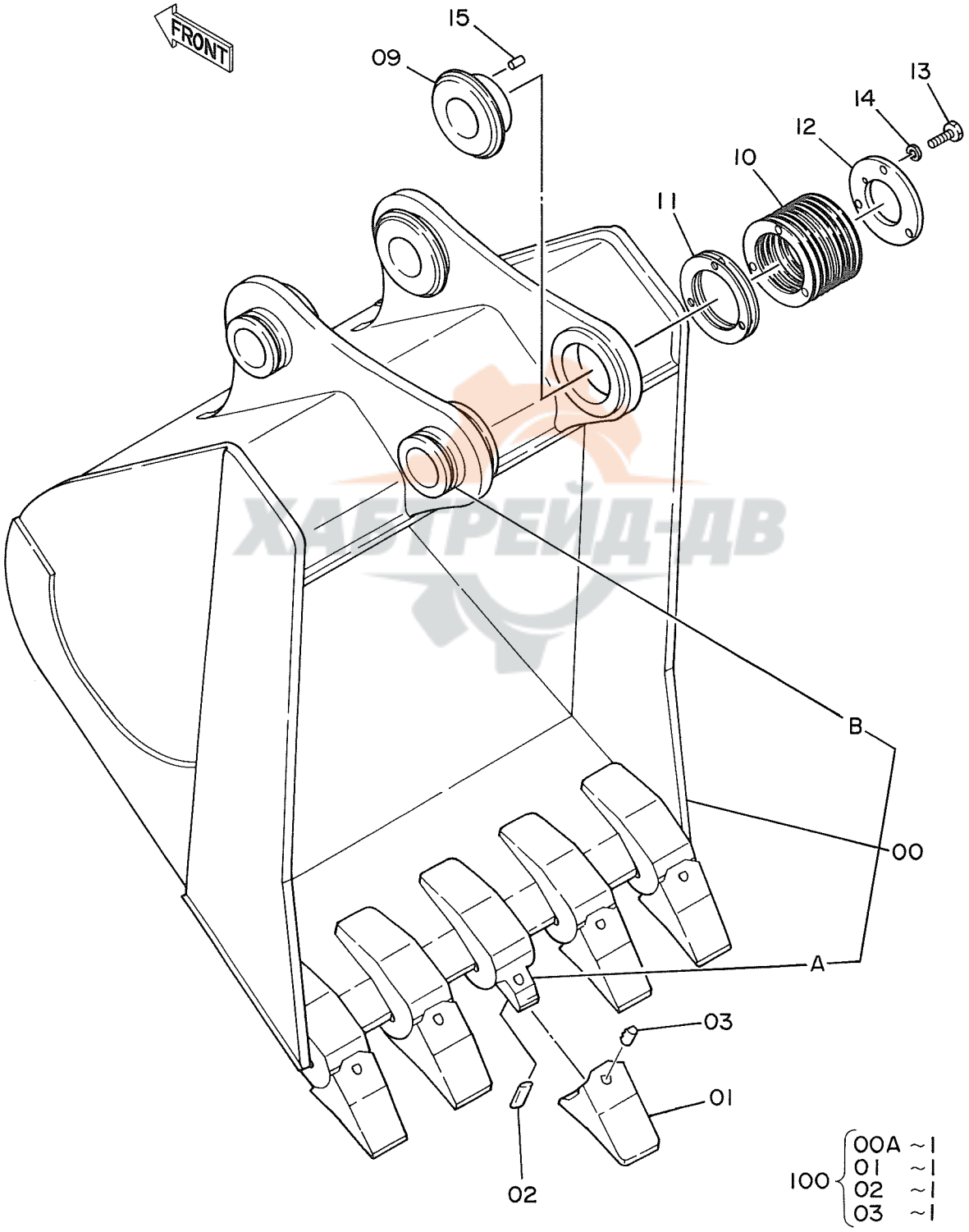

ХАБТРЕЙД-ДВ

ロック バケット 0.8

ROCK BUCKET 0.8

05001~

符号 ITEM	部品番号 PART NO.	部品名 PART NAME	or PART NAME CODE	数量 Q'TY	サービスコード S.C	適用号機 SERIAL NO.	互換性 ICA	代替部品 REPLACEABLE PART 部品番号 PART NO.	代替部品 REPLACEABLE PART 数量 Q'TY
	9059819	ロックバケット アッセン	ROCK BUCKET ASS'Y	1					
00	9063116	・バケット;ロック	・BUCKET;ROCK	1					
00A	968488	・・アダプタ	・・ADAPTER	5	WK				
00B	4067720	・・ストッパ	・・STOPPER	2	W				
01	4070776	・ポイント;ツース	・POINT;TOOTH	5	K				
02	968489	・ピン;ロック	・PIN;LOCK	5	K				
03	968490	・ラバー;ロック	・RUBBER;LOCK	5	K				
09	4144505	・ボス	・BOSS	1					
10	4144507	・シム 1.0	・SHIM 1.0	6	R				
11	4144508	・シム 0.5	・SHIM 0.5	2	R				
12	4144506	・プレート	・PLATE	1					
13	J901645	・ボルト	・BOLT	3					
14	A590916	・ワッシャ;スプリング	・WASHER;SPRING	3					
15	4179110	・ピン;ノック	・PIN;KNOCK	1					
100	9061404	キット;ポイント	KIT;POINT	5					

ХАБТРЕЙД-ДВ

150

リッパバケット 0.7
Ripper Bucket 0.7

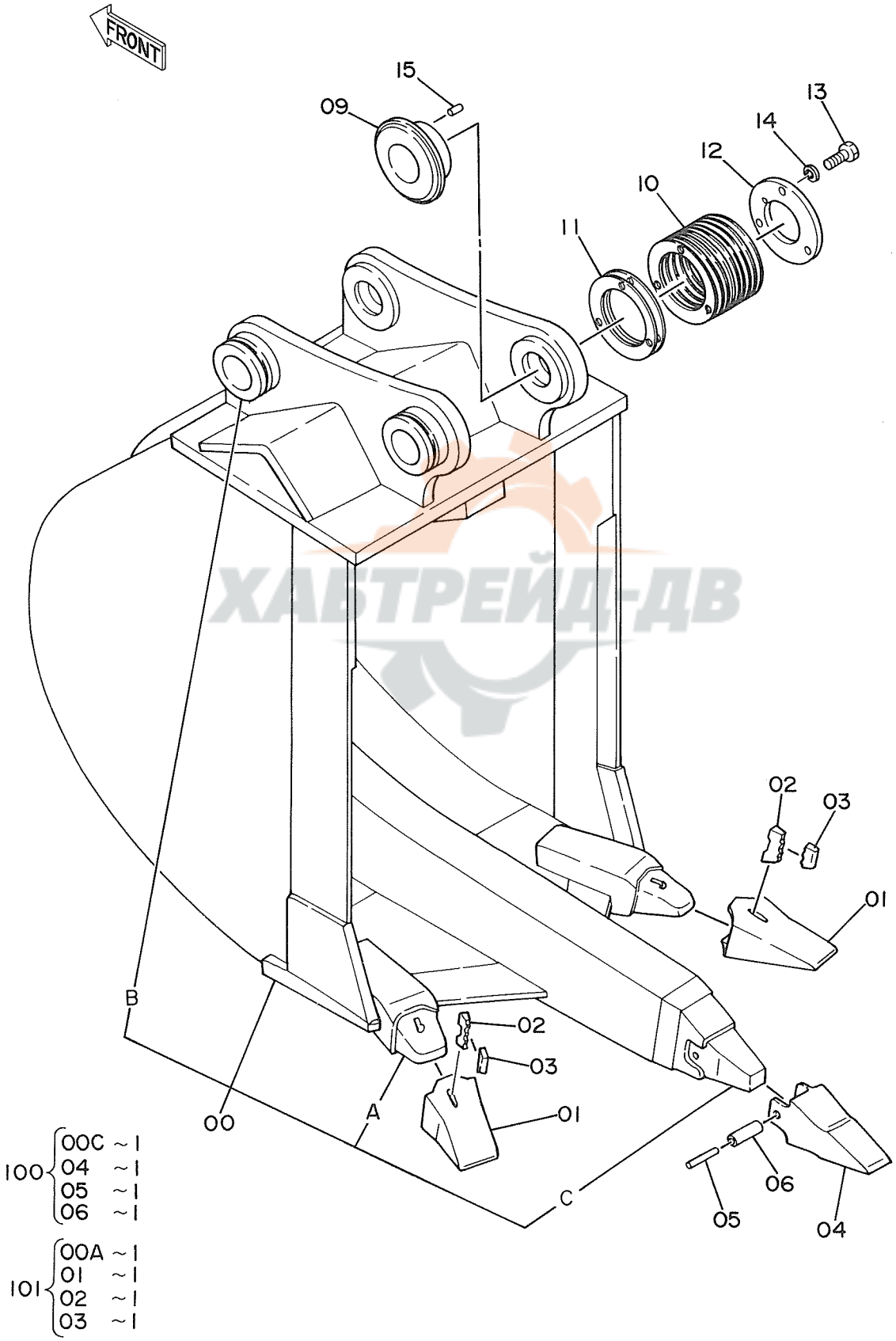

ХАБТРЕЙД-ДВ

リッパ バケット 0.7

RIPPER BUCKET 0.7

05001~

符号 ITEM	部品番号 PART NO.	部品名 PART NAME	or PART NAME CODE	数量 Q'TY	サービスコード S.C	適用号機 SERIAL NO.	互換性 ICA	代替部品 REPLACEABLE PART 部品番号 PART NO.	数量 Q'TY
	9057007	リッパバケット アッセン	RIPPER BUCKET ASS'Y	1					
00	8030660	・バケット;リッパ	・BUCKET;RIPPER	1					
00A	4045168	・・アダプタ	・・ADAPTER	2	WK				
00B	4067720	・・ストッパ	・・STOPPER	2	W				
00C	4507889	・・ノーズ	・・NOSE	1	WK				
01	4512365	・ポイント;ツース	・POINT;TOOTH	2	K				
02	4512366	・ピン;ロック	・PIN;LOCK	2	K				
03	4501625	・ラバー;ロック	・RUBBER;LOCK	2	K		Y	4319920	2
03	4319920	・ラバー;ロック	・RUBBER;LOCK	2	#S				
04	4507888	・ポイント;ツース	・POINT;TOOTH	1	K				
05	4507890	・ピン	・PIN	1	K				
06	4507891	・ブッシング	・BUSHING	1	K				
09	4144505	・ボス	・BOSS	1					
10	4144507	・シム 1.0	・SHIM 1.0	6	R				
11	4144508	・シム 0.5	・SHIM 0.5	2	R				
12	4144506	・プレート	・PLATE	1					
13	J901645	・ボルト	・BOLT	3					
14	A590916	・ワッシャ;スプリング	・WASHER;SPRING	3					
15	4179110	・ピン;ノック	・PIN;KNOCK	1					
100	9061403	キット;ポイント	KIT;POINT	1					
101	9056408	キット;ポイント	KIT;POINT	2					

ХАБТРЕЙД-АВ

151

1 本爪リッパ
One-Point Ripper

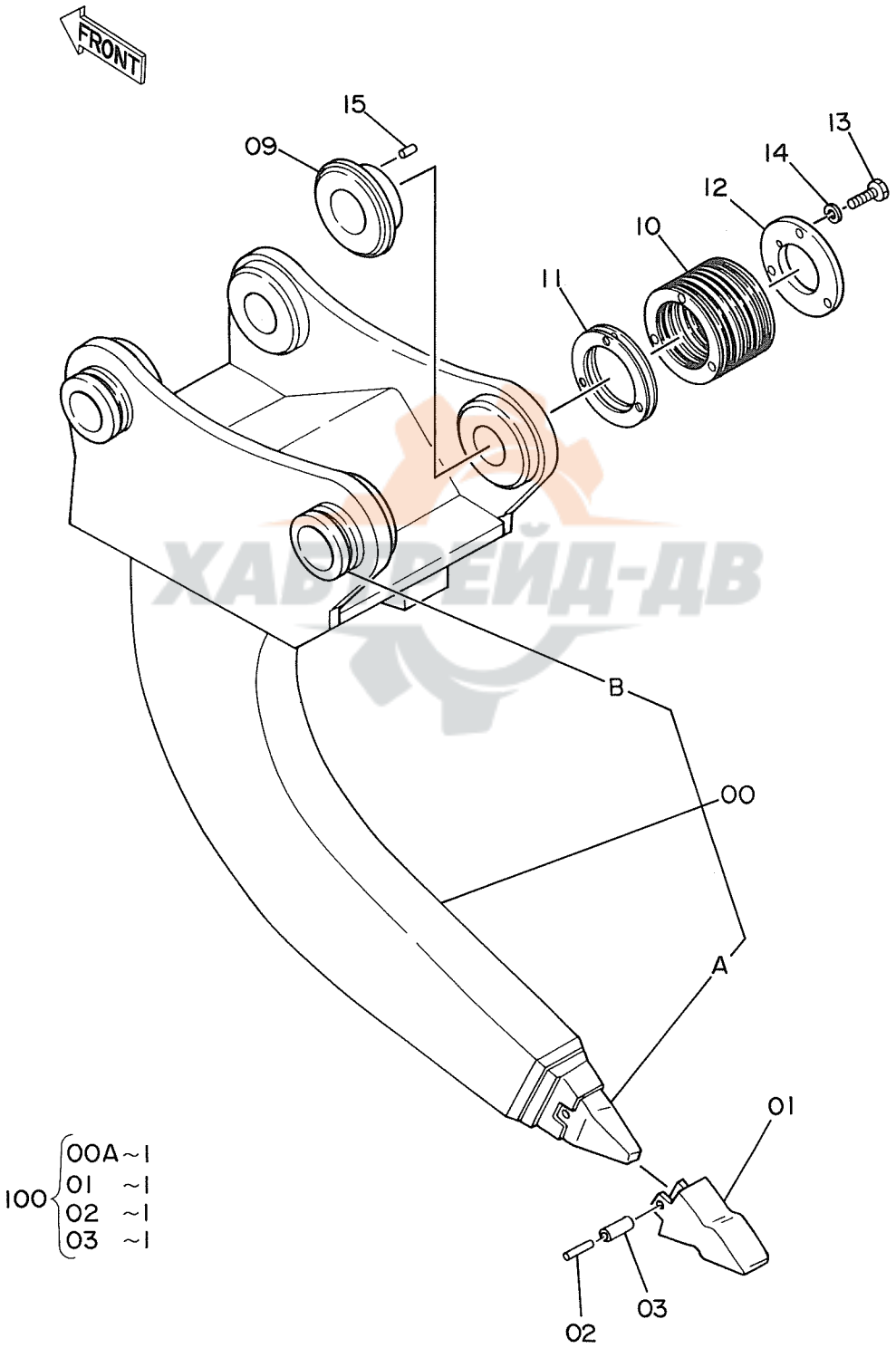

ХАБ РЕЙД-ДВ

1ﾎﾟﾝﾂﾞﾒ ﾘｯﾊﾟ

ONE-POINT RIPPER

05001~

符号 ITEM	部品番号 PART NO.	部品名 PART NAME	or PART NAME CODE	数量 Q'TY	サービスコード S.C	適用号機 SERIAL NO.	互換性 ICA	代替部品 REPLACEABLE PART 部品番号 PART NO.	代替部品 REPLACEABLE PART 数量 Q'TY
	9059926	1ﾎﾟﾝﾂﾞﾒﾘｯﾊﾟ ｱｯｾﾝ	ONE-POINT RIPPER ASS'Y	1					
00	9063115	･ﾘｯﾊﾟ	･RIPPER	1					
00A	4507889	･･ﾉｰｽﾞ	･･NOSE	1	WK				
00B	4067720	･･ｽﾄｯﾊﾟ	･･STOPPER	2	W				
01	4507888	･ﾎﾟｲﾝﾄ;ﾂｰｽ	･POINT;TOOTH	1	K				
02	4507890	･ﾋﾟﾝ	･PIN	1	K				
03	4507891	･ﾌﾞｯｼﾝｸﾞ;ﾗﾊﾞｰ	･BUSHING;RUBBER	1	K				
09	4144505	･ﾎﾞｽ	･BOSS	1					
10	4144507	･ｼﾑ 1.0	･SHIM 1.0	6	R				
11	4144508	･ｼﾑ 0.5	･SHIM 0.5	2	R				
12	4144506	･ﾌﾟﾚｰﾄ	･PLATE	1					
13	J901645	･ﾎﾞﾙﾄ	･BOLT	3					
14	A590916	･ﾜｯｼｬ;ｽﾌﾟﾘﾝｸﾞ	･WASHER;SPRING	3					
15	4179110	･ﾋﾟﾝ;ﾉｯｸ	･PIN;KNOCK	1					
100	9061403	ｷｯﾄ;ﾎﾟｲﾝﾄ	KIT;POINT	1					

ХАБТРЕЙД-ДВ

152

ホースラプチャーバルブ配管（ブーム）
Hose Rupture Valve Pipings (Boom)

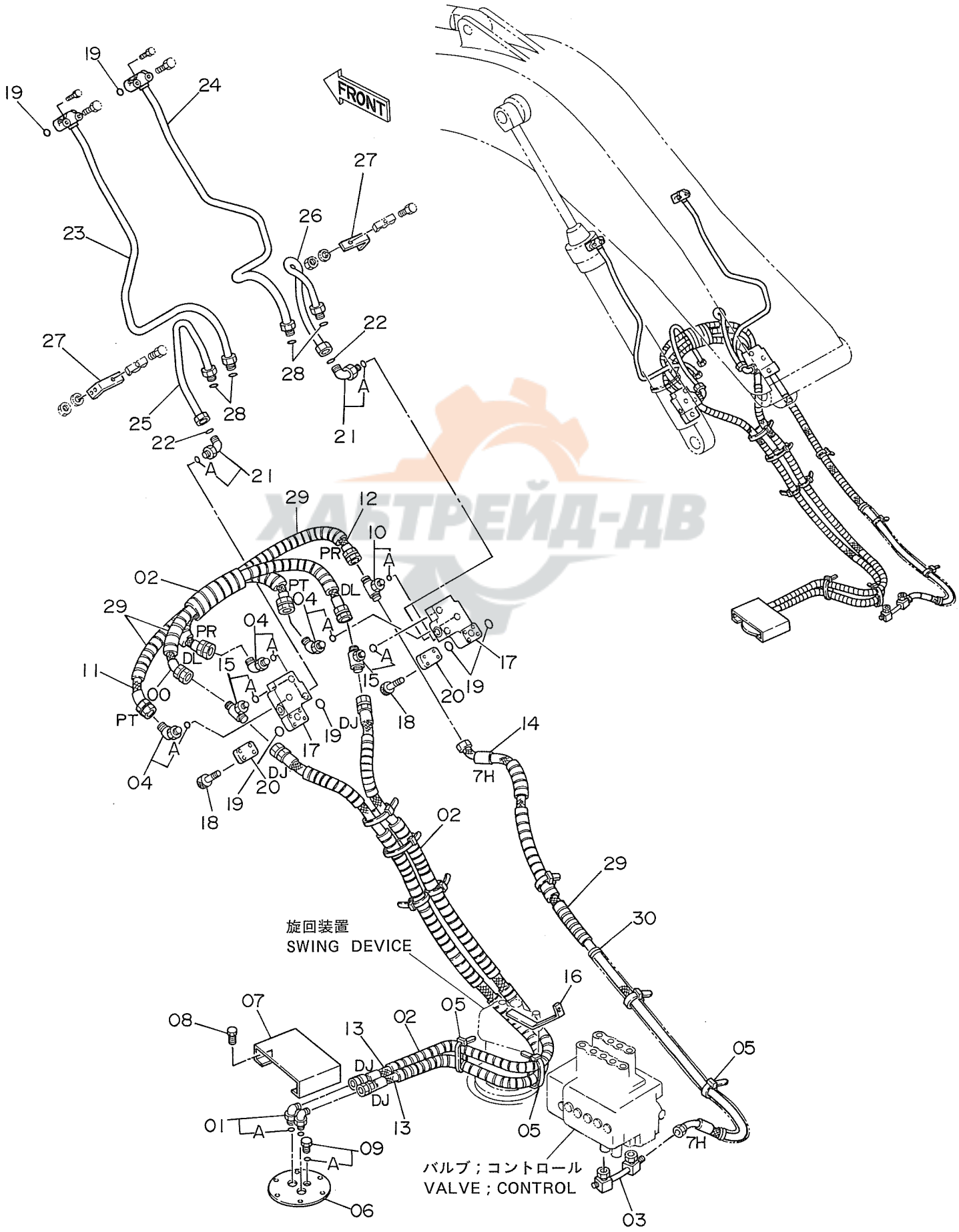

ХАБТРЕЙД-ДВ

ホースラプチャーバルブ ハイカン (ブーム)

HOSE RUPTURE VALVE PIPINGS (BOOM)

05001~

符号 ITEM	部品番号 PART NO.	部品名 PART NAME	or PART NAME CODE	数量 Q'TY	サービスコード S.C	適用号機 SERIAL NO.	互換性 ICA	代替部品 REPLACEABLE PART 部品番号 PART NO.	数量 Q'TY
00	4222000	ホース (DL)	HOSE (DL)	1					
01	4190246	エルボ;S	ELBOW;S	2					
01A	4506418	・O-リング	・O-RING	1					
02	4044420	プロテクタ	PROTECTOR	19					
03	8039468	パイプ	PIPE	1					
04	4154670	エルボ;S	ELBOW;S	3					
04A	957366	・O-リング	・O-RING	1					
05	4055312	クリップ;バンド	CLIP;BAND	9					
06	3041809	リッド	LID	1					
07	4222251	カバー	COVER	1					
08	J901025	ボルト	BOLT	4					
09	4092534	プラグ	PLUG	1					
09A	4509180	・O-リング	・O-RING	1					
10	4226388	チー;S	TEE;S	1					
10A	957366	・O-リング	・O-RING	1					
11	4226384	ホース (PT)	HOSE (PT)	1					
12	4227014	ホース;ナイロン (PR)	HOSE;NYLON (PR)	1					
13	4227013	ホース (DJ)	HOSE (DJ)	2					
14	4231274	ホース (7H)	HOSE (7H)	1					
15	4221272	チー;S	TEE;S	2					
15A	4509180	・O-リング	・O-RING	1					
16	4224967	ブラケット	BRACKET	1					
17	4201402	バルブ;ホースラプチャ	VALVE;HOSE-RUPTURE	2	H				
18	4086072	ボルト;ソケット	BOLT;SOCKET	8					
19	A811035	O-リング	O-RING	6					
20	3039864	カバー	COVER	2					
21	4222074	エルボ;S	ELBOW;S	2					
21A	4506424	・O-リング	・O-RING	1					
22	4187329	O-リング	O-RING	2					
23	8042404	パイプ	PIPE	1					
24	8042405	パイプ	PIPE	1					
25	8042402	パイプ	PIPE	1					
26	8042403	パイプ	PIPE	1					
27	4225023	サポート	SUPPORT	2					
28	4187328	O-リング	O-RING	4					
29	4133527	プロテクタ	PROTECTOR	8					
30	4233030	チューブ	TUBU	1					

ХАБТРЕЙД-ДВ

153

ホースラプチャーバルブ配管（アーム）
Hose Rupture Valve Pipings (Arm)

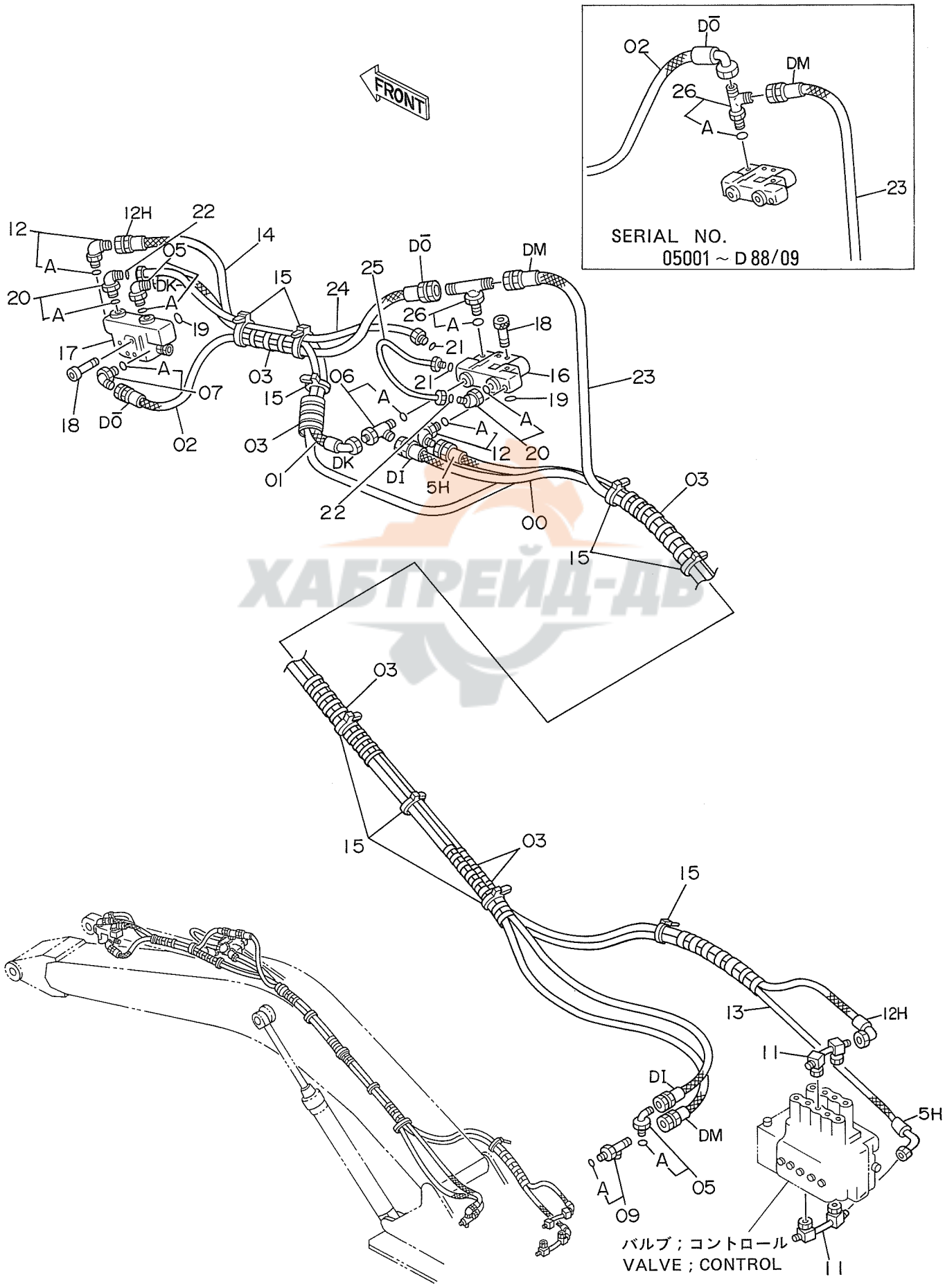

ХАБТРЕЙД-ДВ

ホースラプチャーバルブ ハイカン (アーム)

HOSE RUPTURE VALVE PIPINGS (ARM)

05001~

符号 ITEM	部品番号 PART NO.	部品名 PART NAME	or PART NAME CODE	数量 Q'TY	サービスコード S.C	適用号機 SERIAL NO.	互換性 ICA	代替部品 REPLACEABLE PART 部品番号 PART NO.	数量 Q'TY
00	4224433	ホース;ナイロン (DI)	HOSE;NYLON (DI)	1					
01	4224434	ホース;ナイロン (DK)	HOSE;NYLON (DK)	1					
02	4222085	ホース;ナイロン (DO)	HOSE;NYLON (DO)	1		~D88/09	T	4251962	1
,								4221224	1
02	4251962	ホース;ナイロン (DO)	HOSE;NYLON (DO)	1		D88/10~			
03	4044420	プロテクタ	PROTECTOR	7					
05	4154671	エルボ;S	ELBOW;S	2					
05A	4509180	・O-リング	・O-RING	1					
06	4205363	チー;S	TEE;S	1					
06A	4509180	・O-リング	・O-RING	1					
07	4154672	エルボ;S	ELBOW;S	1					
07A	4506418	・O-リング	・O-RING	1					
09	4219347	チー;S	TEE;S	1					
09A	4509180	・O-リング	・O-RING	1					
11	8039468	パイプ	PIPE	2					
12	4154671	エルボ;S	ELBOW;S	2					
12A	4509180	・O-リング	・O-RING	1					
13	4224436	ホース;ナイロン (5H)	HOSE;NYLON (5H)	1					
14	4224435	ホース;ナイロン (12H)	HOSE;NYLON (12H)	1					
15	4055312	クリップ;バンド	CLIP;BAND	10					
16	4224361	バルブ;ホースラプチャ	VALVE;HOSE-RUPTURE	1	H				
17	4223107	バルブ;ホースラプチャ	VALVE;HOSE-RUPTURE	1	H				
18	M341290	ボルト;ソケット	BOLT;SOCKET	8					
19	A811035	O-リング	O-RING	2					
20	4208474	エルボ;S	ELBOW;S	2					
20A	4506429	・O-リング	・O-RING	1					
21	4187328	O-リング	O-RING	2					
22	4187329	O-リング	O-RING	2					
23	4224432	ホース;ナイロン (DM)	HOSE;NYLON (DM)	1					
24	8042281	パイプ	PIPE	1					
25	8042282	パイプ	PIPE	1					
26	4217343	チー;S	TEE;S	1		~D88/09			
26	4221224	チー;S	TEE;S	1		D88/10~			
26A	4506418	・O-リング	・O-RING	1					

ХАБТРЕЙД-ДВ

154

予 備 ペ ダ ル
Spare Pedal

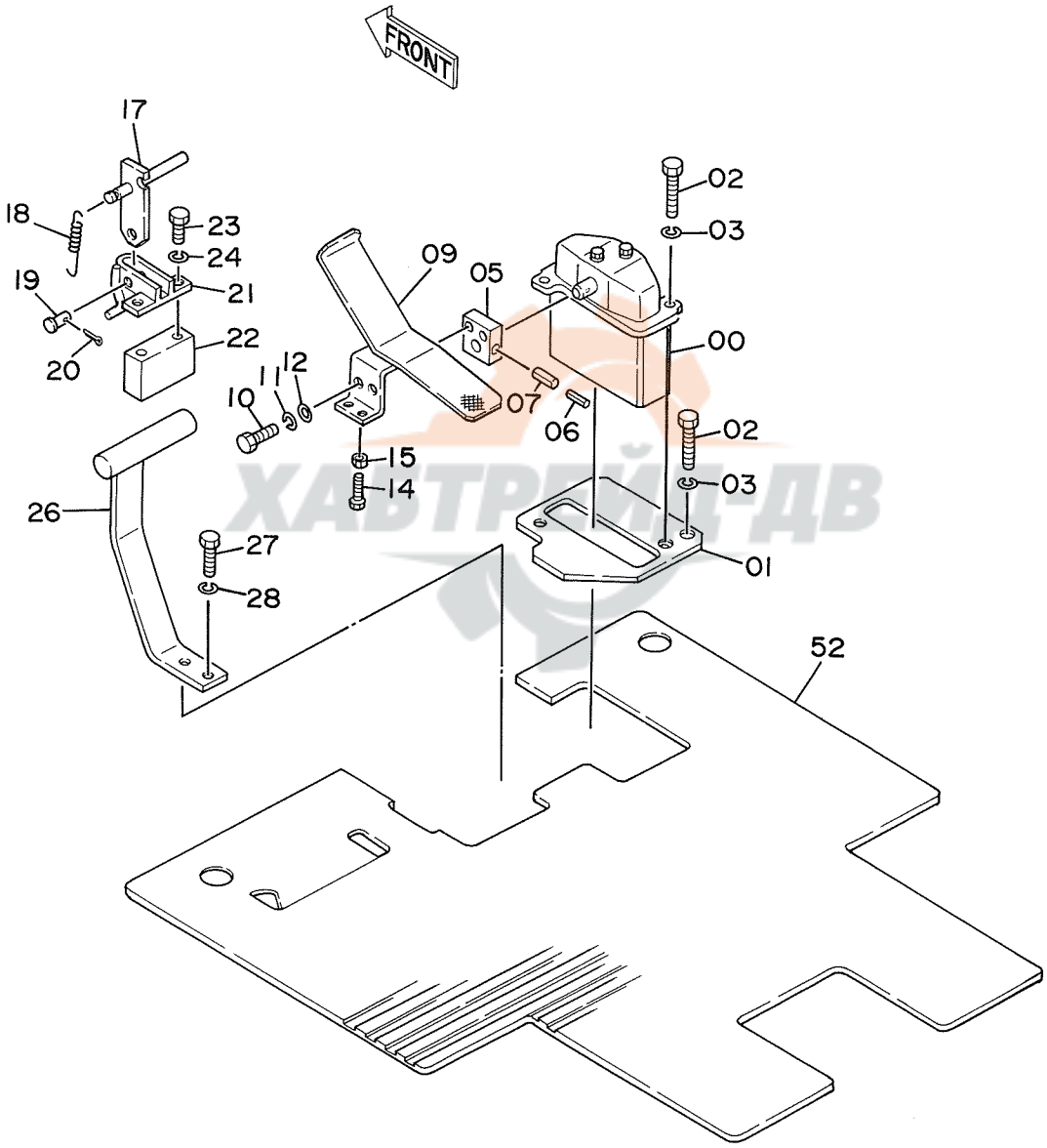

ХАБТРЕЙД-ДВ

ヨビペダル

SPARE PEDAL

05001~

符号 ITEM	部品番号 PART NO.	部品名 PART NAME	or PART NAME CODE	数量 Q'TY	サービスコード S.C	適用号機 SERIAL NO.	互換性 ICA	代替部品 REPLACEABLE PART 部品番号 PART NO.	数量 Q'TY
00	9072923	バルブ;パイロット	VALVE;PILOT	1	H				
01	9728874	プレート	PLATE	1					
02	J901035	ボルト	BOLT	3					
03	A590910	ワッシャ;スプリング	WASHER;SPRING	3					
05	4211166	ブラケット	BRACKET	1					
06	4205317	ピン;スプリング	PIN;SPRING	1					
07	4205318	ピン;スプリング	PIN;SPRING	1					
09	8040699	ペダル	PEDAL	1					
10	J901025	ボルト	BOLT	2					
11	A590910	ワッシャ;スプリング	WASHER;SPRING	2					
12	A590110	ワッシャ;プレーン	WASHER;PLANE	2					
14	J900835	ボルト	BOLT	1					
15	M500807	ナット	NUT	1					
17	9729325	ブラケット	BRACKET	1					
18	4149125	スプリング	SPRING	1					
19	A741026	ピン	PIN	1					
20	A763016	ピン;スプリット	PIN;SPLIT	1					
21	8034081	ブラケット	BRACKET	1					
22	4211167	スペーサ	SPACER	1					
23	J901000	ボルト	BOLT	2					
24	A590910	ワッシャ;スプリング	WASHER;SPRING	2					
26	9728875	レスト;フート	REST;FOOT	1					
27	J901035	ボルト	BOLT	2					
28	A590910	ワッシャ;スプリング	WASHER;SPRING	2					
52	3040042	マット;フロア	MAT;FLOOR	1					

ХАБТРЕЙД-ДВ

予備ペダル用パイロット配管
Pilot Pipings For Spare Pedal

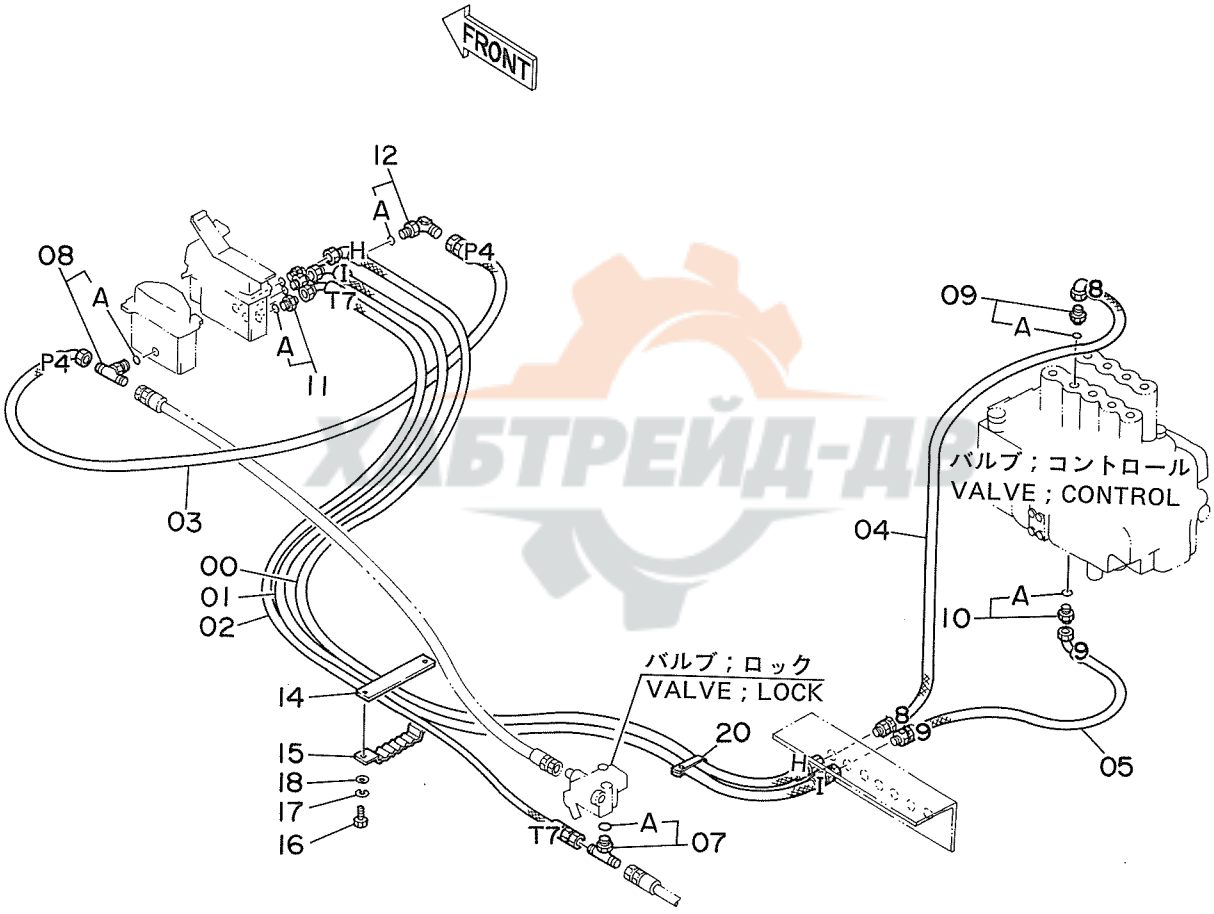

ヨビペダル ヨウ パイロットハイカン

PILOT PIPINGS FOR SPARE PEDAL

05001~

符号 ITEM	部品番号 PART NO.	部品名 PART NAME	or PART NAME CODE	数量 Q'TY	サービスコード S.C	適用号機 SERIAL NO.	互換性 ICA	代替部品 REPLACEABLE PART 部品番号 PART NO.	数量 Q'TY
00	4210338	ホース;ナイロン (H)	HOSE;NYLON (H)	1					
01	4210352	ホース;ナイロン (I)	HOSE;NYLON (I)	1					
02	4210340	ホース;ナイロン (T7)	HOSE;NYLON (T7)	1					
03	4210341	ホース;ナイロン (P4)	HOSE;NYLON (P4)	1					
04	4209792	ホース;ナイロン (8)	HOSE;NYLON (8)	1					
05	4209793	ホース;ナイロン (9)	HOSE;NYLON (9)	1					
07	4208472	チー;S	TEE;S	1					
07A	4509180	・O-リング	・O-RING	1					
08	4208473	チー;S	TEE;S	1					
08A	957366	・O-リング	・O-RING	1					
09	4202422	アダプタ;S	ADAPTER;S	1					
09A	4509180	・O-リング	・O-RING	1					
10	4200466	アダプタ;S	ADAPTER;S	1					
10A	4509180	・O-リング	・O-RING	1					
11	4200467	アダプタ;S	ADAPTER;S	3					
11A	957366	・O-リング	・O-RING	1					
12	4156434	エルボ;S	ELBOW;S	1					
12A	957366	・O-リング	・O-RING	1					
14	9727637	プレート	PLATE	1					
15	9727639	クランプ;ホース	CLAMP;HOSE	1					
16	J901035	ボルト	BOLT	2					
17	A590910	ワッシャ;スプリング	WASHER;SPRING	2					
18	A590110	ワッシャ;プレーン	WASHER;PLANE	2					
20	4190292	クリップ	CLIP	1					

КАБТРЕЙД-ДВ

156

ブレーカ，クラッシャ用配管 (1)
Pipings (1) For Breaker, Crusher

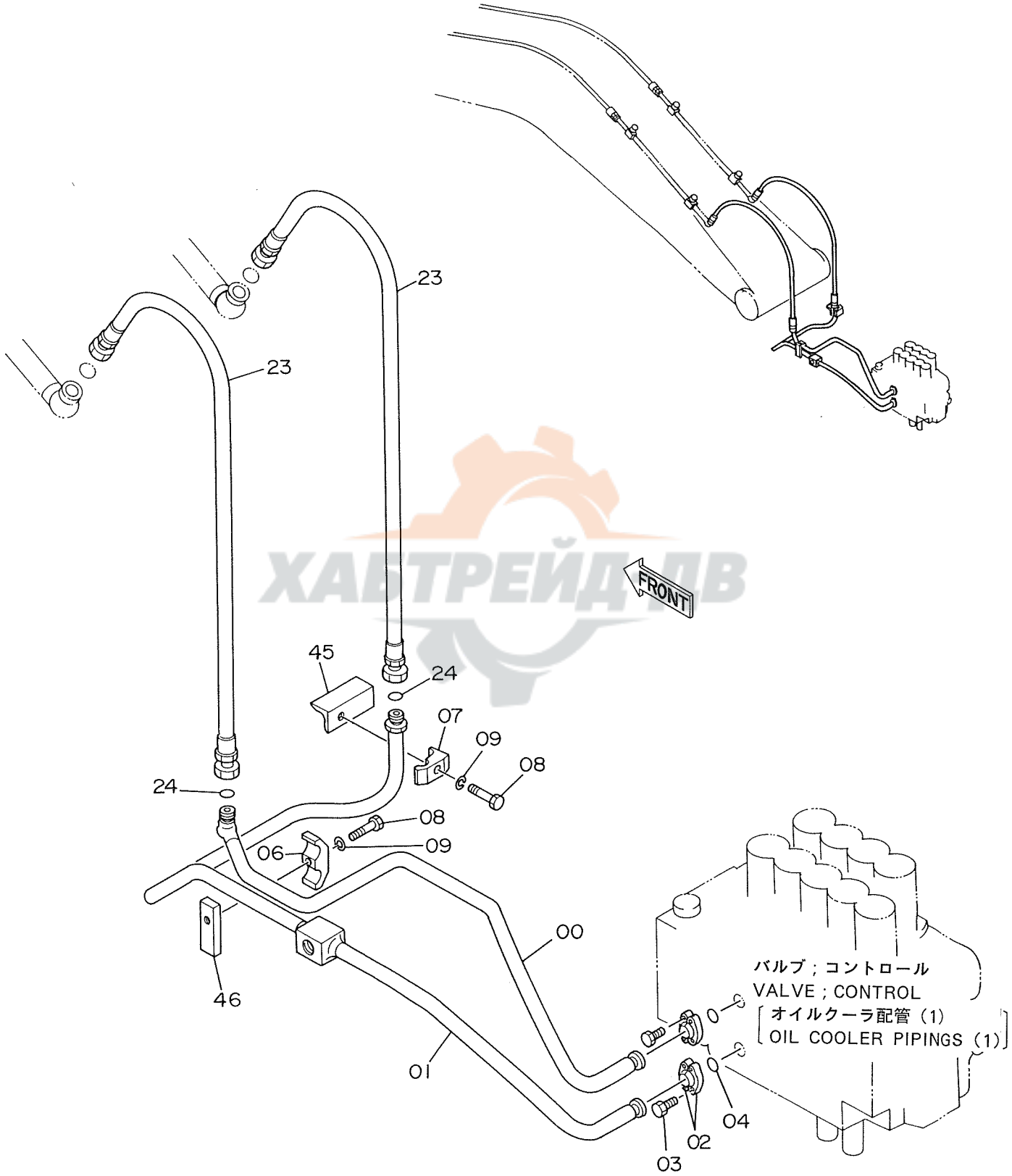

ХАБТРЕЙД ДВ

ブレーカ，クラッシャ ヨウ ハイカン (1)

PIPINGS (1) FOR BREAKER, CRUSHER

05001~

符号 ITEM	部品番号 PART NO.	部品名 PART NAME	or PART NAME CODE	数量 Q'TY	サービスコード S.C	適用号機 SERIAL NO.	互換性 ICA	代替部品 REPLACEABLE PART 部品番号 PART NO.	数量 Q'TY
00	8042121	パイプ	PIPE	1					
01	8042122	パイプ	PIPE	1					
02	986910	フランジ;スプリット	FLANGE;SPLIT	4					
03	M341030	ボルト;ソケット	BOLT;SOCKET	8					
04	971489	O-リング	O-RING	2					
06	4189860	クランプ;パイプ	CLAMP;PIPE	1					
07	4190127	クランプ;パイプ	CLAMP;PIPE	1					
08	J901265	ボルト	BOLT	2					
09	A590912	ワッシャ;スプリング	WASHER;SPRING	2					
23	4208456	ホース	HOSE	2					
24	4187328	O-リング	O-RING	2					
45	9728699	ブラケット	BRACKET	1	W				
46	4209152	シート;スクリュ	SEAT;SCREW	1	W				

ХАБТРЕЙД-ДВ

157

ブレーカ，クラッシャ用配管 (2)
Pipings (2) For Breaker, Crusher

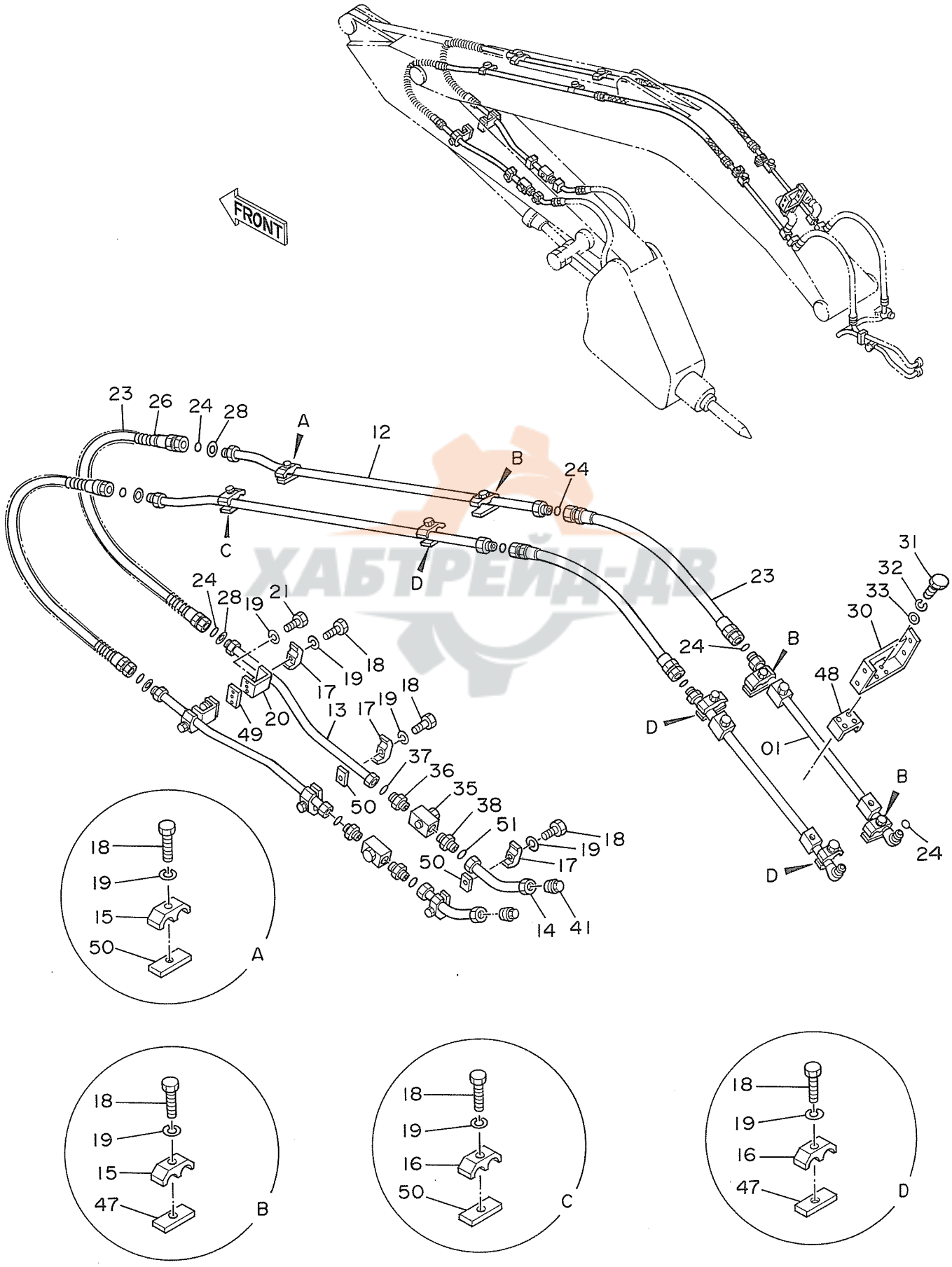

ХАБТРЕЙД-ДВ

ブレーカ, クラッシャ ヨウ ハイカン (2)

PIPINGS (2) FOR BREAKER, CRUSHER

05001~

符号 ITEM	部品番号 PART NO.	部品名 PART NAME	PART NAME or CODE	数量 Q'TY	サービスコード S.C	適用号機 SERIAL NO.	互換性 ICA	代替部品 REPLACEABLE PART 部品番号 PART NO.	数量 Q'TY
01	9729674	パイプ	PIPE	2					
12	9729673	パイプ	PIPE	2					
13	9729672	パイプ	PIPE	2					
14	9729527	パイプ	PIPE	2		~D89/08			
14	9733339	パイプ	PIPE	2		D89/09~			
15	4189860	クランプ;パイプ	CLAMP;PIPE	4					
16	4153488	クランプ;パイプ	CLAMP;PIPE	4					
17	4190127	クランプ;パイプ	CLAMP;PIPE	6					
18	J901265	ボルト	BOLT	14					
19	A590912	ワッシャ;スプリング	WASHER;SPRING	18					
20	4217137	ブラケット	BRACKET	2					
21	J901230	ボルト	BOLT	4					
23	4208456	ホース	HOSE	4					
24	4187328	O-リング	O-RING	10					
26	4053617	プロテクタ	PROTECTOR	2					
28	4208245	ワッシャ	WASHER	4					
30	8041384	ブラケット	BRACKET	1					
31	J901230	ボルト	BOLT	4					
32	A590912	ワッシャ;スプリング	WASHER;SPRING	4					
33	A590112	ワッシャ	WASHER	4					
35	4205903	バルブ;ストップ	VALVE;STOP	2					
36	4208097	アダプタ;S	ADAPTER;S	2					
37	4187329	O-リング	O-RING	2					
38	4208097	アダプタ;S	ADAPTER;S	2		~D89/08			
38	94-1304	アダプタ;S	ADAPTER;S	2		D89/09~			
41	94-2026	プラグ	PLUG	2					
47	4137298	シート;スクリュ	SEAT;SCREW	6	W				
48	4218367	シート;スクリュ	SEAT;SCREW	1	W				
49	4218287	シート;スクリュ	SEAT;SCREW	2	W				
50	4189579	シート;スクリュ	SEAT;SCREW	6	W				
51	4187329	O-リング	O-RING	2		~D89/08			

ХАБТРЕЙД-ДВ

158

ブレーカ，クラッシャ用配管 (3) 〈NPKブレーカ〉
Pipings (3) For Breaker, Crusher 〈NPK Breaker〉

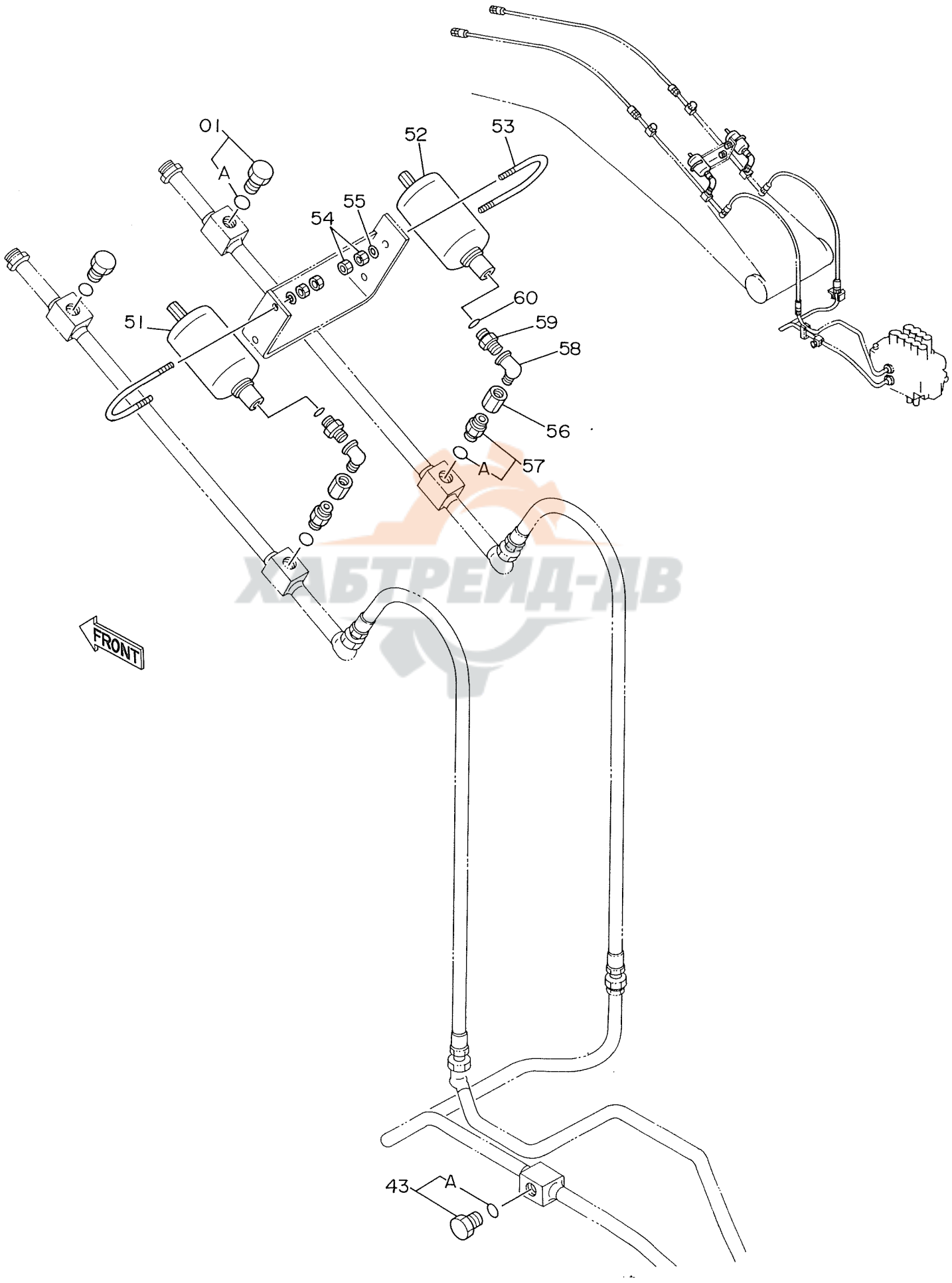

ХАБТРЕЙД-ДВ

ﾌﾞﾚｰｶ, ｸﾗｯｼｬ ﾖｳ ﾊｲｶﾝ (3) <NPK ﾌﾞﾚｰｶ>

PIPINGS (3) FOR BREAKER, CRUSHER <NPK BREAKER>

05001~

符号 ITEM	部品番号 PART NO.	部品名 PART NAME	or PART NAME CODE	数量 Q'TY	サービスコード S.C	適用号機 SERIAL NO.	互換性 ICA	代替部品 REPLACEABLE PART 部品番号 PART NO.	数量 Q'TY
01	4174542	ﾌﾟﾗｸﾞ	PLUG	2					
01A	4506424	･O-ﾘﾝｸﾞ	･O-RING	1					
43	4113926	ﾌﾟﾗｸﾞ	PLUG	1					
43A	4506429	･O-ﾘﾝｸﾞ	･O-RING	1					
51	4206666	ｱｷｭﾑﾚｰﾀ	ACCUMULATOR	1					
52	4206668	ｱｷｭﾑﾚｰﾀ	ACCUMULATOR	1					
53	4208961	ﾎﾞﾙﾄ;U	BOLT;U	2					
54	J950012	ﾅｯﾄ	NUT	8					
55	A590112	ﾜｯｼｬ	WASHER	4					
56	94-0678	ｿｹｯﾄ;S	SOCKET;S	2					
57	4208243	ｱﾀﾞﾌﾟﾀ;S	ADAPTER;S	2					
57A	4506424	･O-ﾘﾝｸﾞ	･O-RING	1					
58	94-0633	ｴﾙﾎﾞ;S	ELBOW;S	2					
59	4208244	ｱﾀﾞﾌﾟﾀ	ADAPTER	2					
60	4509181	O-ﾘﾝｸﾞ	O-RING	2					

ХАБТРЕЙД-ДВ

159

ブレーカ，クラッシャ用配管 (3) 〈NPKブレーカ & クラッシャ〉
Pipings (3) For Breaker, Crusher 〈NPK Breaker & Crusher〉

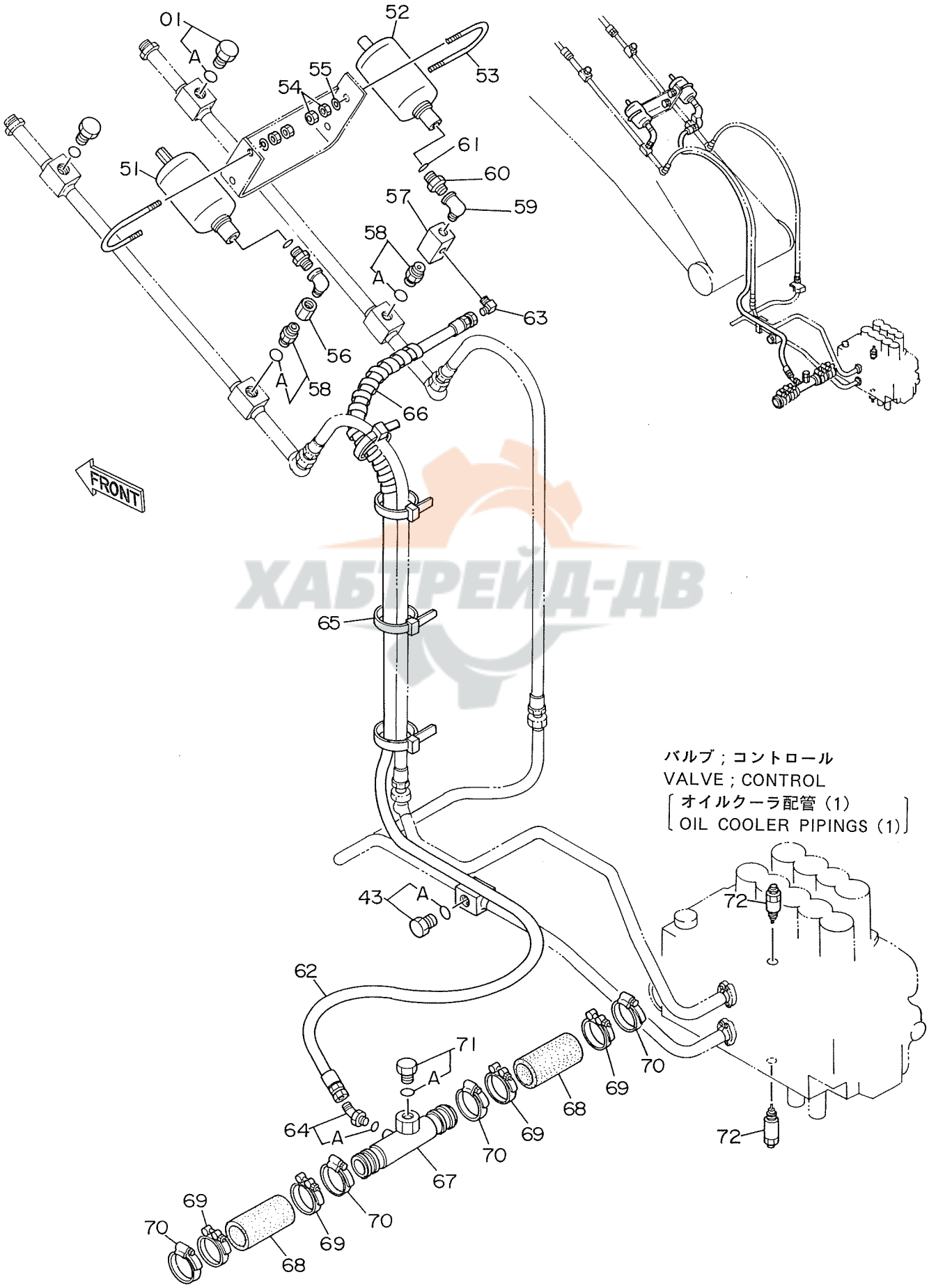

ХАБТРЕЙД-ДВ

ﾌﾞﾚｰｶ, ｸﾗｯｼｬ ﾖｳ ﾊｲｶﾝ (3) <NPK ﾌﾞﾚｰｶ & ｸﾗｯｼｬ>

PIPINGS (3) FOR BREAKER, CRUSHER <NPK BREAKER & CRUSHER>

05001~

符号 ITEM	部品番号 PART NO.	部品名 PART NAME	PART NAME or CODE	数量 Q'TY	サービスコード S.C	適用号機 SERIAL NO.	互換性 ICA	代替部品 REPLACEABLE PART 部品番号 PART NO.	代替部品 REPLACEABLE PART 数量 Q'TY
01	4174542	ﾌﾟﾗｸﾞ	PLUG	2					
01A	4506424	･O-ﾘﾝｸﾞ	･O-RING	1					
43	4113926	ﾌﾟﾗｸﾞ	PLUG	1					
43A	4506429	･O-ﾘﾝｸﾞ	･O-RING	1					
51	4206666	ｱｷｭﾑﾚｰﾀ	ACCUMULATOR	1					
52	4206668	ｱｷｭﾑﾚｰﾀ	ACCUMULATOR	1					
53	4208961	ﾎﾞﾙﾄ;U	BOLT;U	2					
54	J950012	ﾅｯﾄ	NUT	8					
55	A590112	ﾜｯｼｬ;ﾌﾟﾚｰﾝ	WASHER;PLANE	4					
56	94-0678	ｿｹｯﾄ;S	SOCKET;S	1					
57	4206361	ﾊﾞﾙﾌﾞ;ｽﾄｯﾌﾟ	VALVE;STOP	1					
58	4208243	ｱﾀﾞﾌﾟﾀ;S	ADAPTER;S	2					
58A	4506424	･O-ﾘﾝｸﾞ	･O-RING	1					
59	94-0633	ｴﾙﾎﾞ;S	ELBOW;S	2					
60	4208244	ｱﾀﾞﾌﾟﾀ	ADAPTER	2					
61	4509181	O-ﾘﾝｸﾞ	O-RING	2					
62	4209795	ﾎｰｽ	HOSE	1					
63	4154656	ｴﾙﾎﾞ;S	ELBOW;S	1					
64	4193826	ｴﾙﾎﾞ;S	ELBOW;S	1					
64A	957366	･O-ﾘﾝｸﾞ	･O-RING	1					
65	4055312	ｸﾘｯﾌﾟ;ﾊﾞﾝﾄﾞ	CLIP;BAND	10					
66	4133527	ﾌﾟﾛﾃｸﾀ	PROTECTOR	1					
67	9728698	ﾊﾟｲﾌﾟ;ﾘﾀｰﾝ	PIPE;RETURN	1					
68	4208486	ﾎｰｽ;ﾗﾊﾞｰ	HOSE;RUBBER	2					
69	4156850	ｸﾗﾝﾌﾟ;ﾎｰｽ	CLAMP;HOSE	4					
70	4504491	ｸﾗﾝﾌﾟ;ﾎｰｽ	CLAMP;HOSE	4					
71	4113926	ﾌﾟﾗｸﾞ	PLUG	1					
71A	4506429	･O-ﾘﾝｸﾞ	･O-RING	1					
72	4211143	ﾊﾞﾙﾌﾞ;ﾘﾘｰﾌ	VALVE;RELIEF	2					

ХАБТРЕЙД-АВ

160

ブレーカ，クラッシャ用配管 (3) 〈オカダ/古河ブレーカ〉
Pipings (3) For Breaker, Crusher 〈OKADA/FURUKAWA Breaker〉

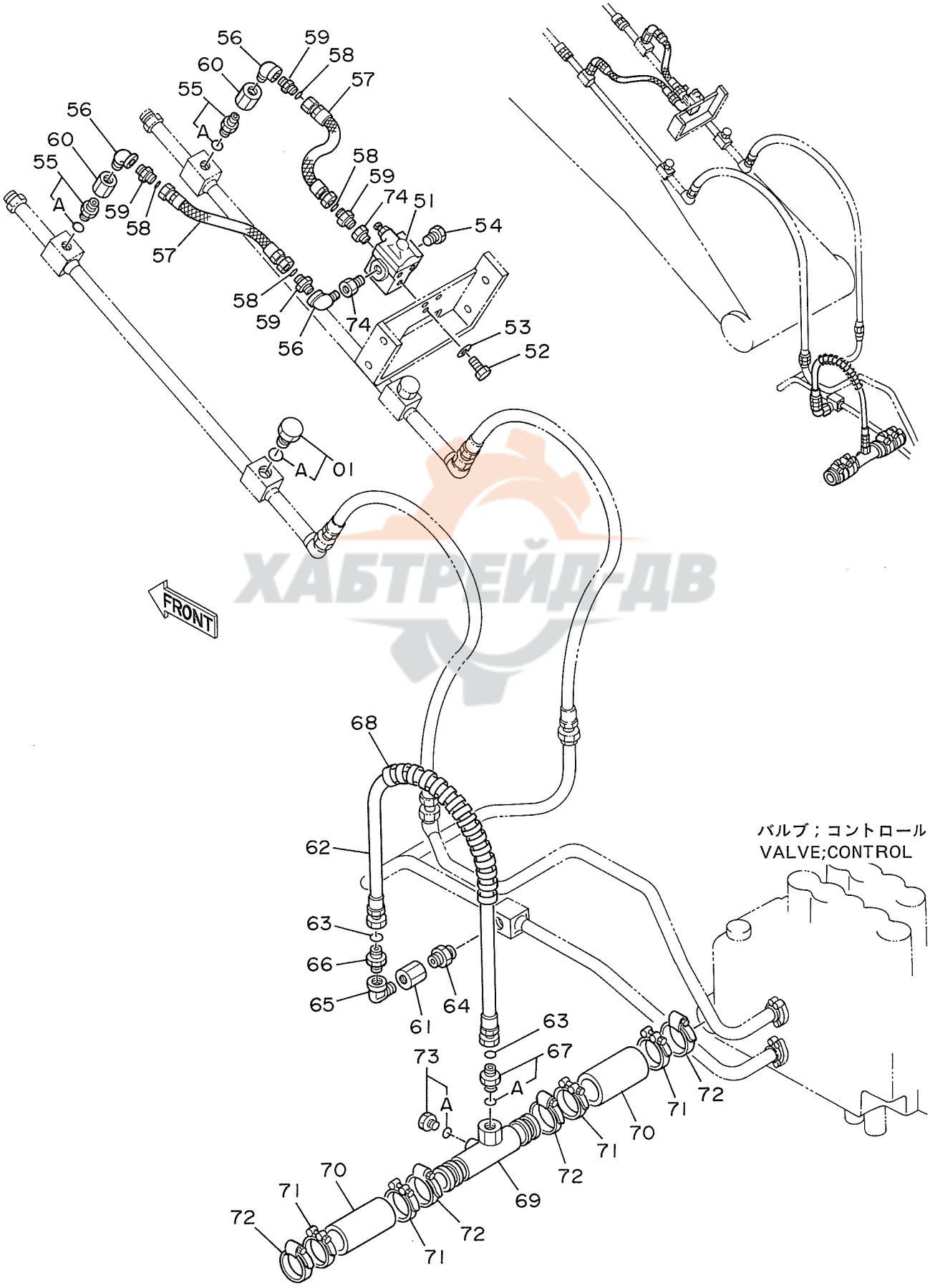

ХАБТРЕЙД-ДВ

ブレーカ, クラッシャ ヨウ ハイカン (3) <オカダ/フルカワ ブレーカ>

PIPINGS (3) FOR BREAKER, CRUSHER <OKADA / FURUKAWA BREAKER>

05001~

符号 ITEM	部品番号 PART NO.	部品名 PART NAME	or PART NAME CODE	数量 Q'TY	サービスコード S.C	適用号機 SERIAL NO.	互換性 ICA	代替部品 REPLACEABLE PART 部品番号 PART NO.	代替部品 REPLACEABLE PART 数量 Q'TY
01	4174542	プラグ	PLUG	2					
01A	4506424	・O-リング	・O-RING	1					
51	4216292	バルブ;リリーフ	VALVE;RELIEF	1					
52	J901025	ボルト	BOLT	3					
53	A590910	ワッシャ;スプリング	WASHER;SPRING	3					
54	94-2022	プラグ	PLUG	1					
55	4217146	アダプタ;S	ADAPTER;S	2					
55A	4506424	・O-リング	・O-RING	1					
56	94-0634	エルボ;S	ELBOW;S	3					
57	4218400	ホース	HOSE	2					
58	4187328	O-リング	O-RING	4					
59	4208659	アダプタ;S	ADAPTER;S	4					
60	94-0679	ソケット;S	SOCKET;S	2					
61	94-0679	ソケット;S	SOCKET;S	1					
62	4208455	ホース	HOSE	1					
63	4187328	O-リング	O-RING	2					
64	4184837	アダプタ;S	ADAPTER;S	1					
65	94-0634	エルボ;S	ELBOW;S	1					
66	4208659	アダプタ;S	ADAPTER;S	1					
67	4189535	アダプタ;S	ADAPTER;S	1					
67A	4506429	・O-リング	・O-RING	1					
68	4044420	プロテクタ	PROTECTOR	1					
69	9728698	パイプ;リターン	PIPE;RETURN	1					
70	4208486	ホース;ラバー	HOSE;RUBBER	2					
71	4156850	クランプ;ホース	CLAMP;HOSE	4					
72	4504491	クランプ;ホース	CLAMP;HOSE	4					
73	4093624	プラグ	PLUG	1					
73A	957366	・O-リング	・O-RING	1					
74	94-1605	レジューサ	REDUCER	2					

ХАБТРЕЙД-ДВ

161

ブレーカ，クラッシャ用配管 (3) 〈オカダ/古河ブレーカ & クラッシャ〉
Pipings (3) For Breaker, Crusher 〈OKADA/FURUKAWA Breaker & Crusher〉

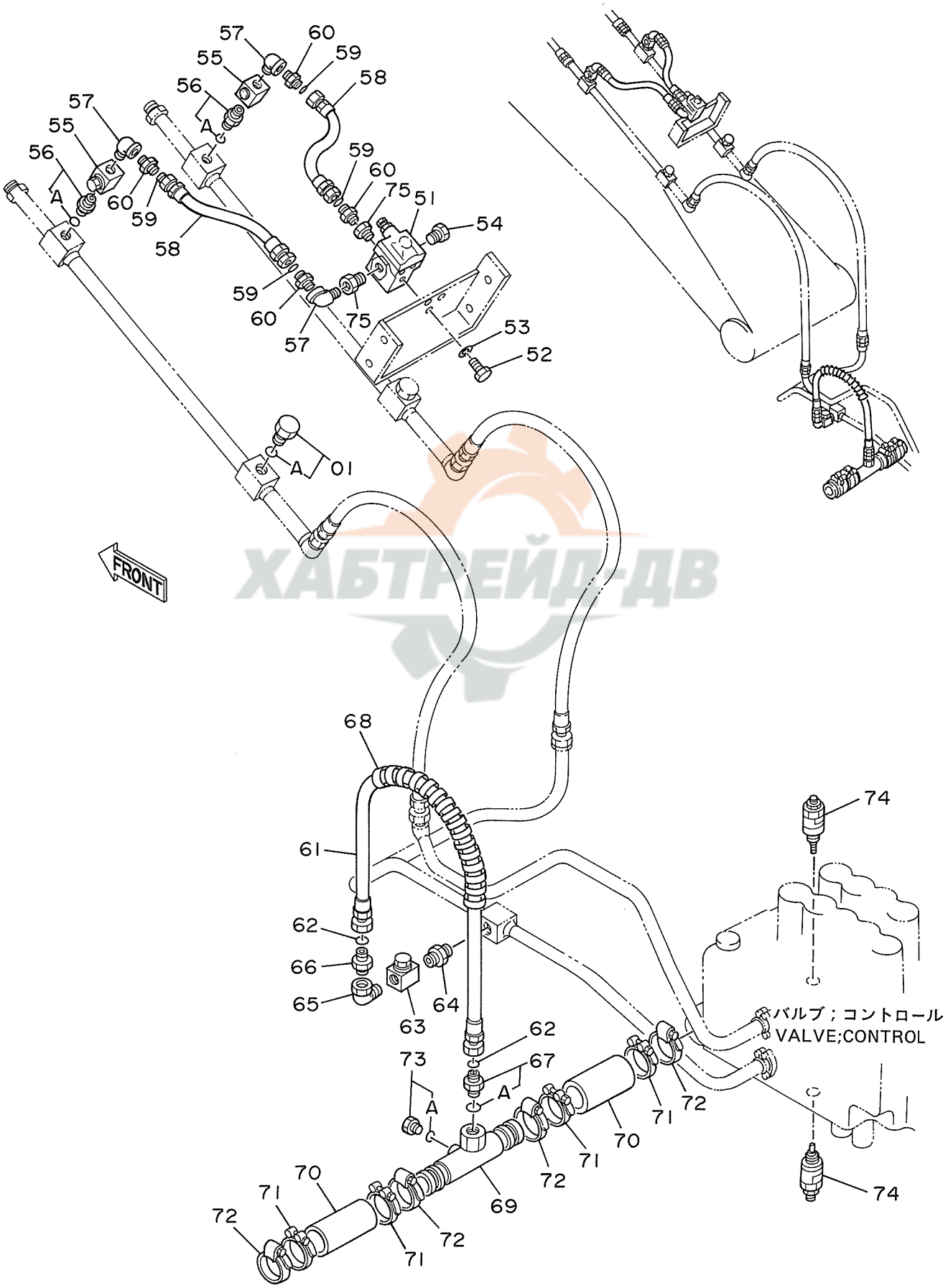

ХАБТРЕЙД-ДВ

ブレーカ, クラッシャ ヨウ ハイカン (3) <オカダ/フルカワ ブレーカ & クラッシャ>

PIPINGS (3) FOR BREAKER, CRUSHER <OKADA / FURUKAWA BREAKER & CRUSHER>

05001~

符号 ITEM	部品番号 PART NO.	部品名 PART NAME	or PART NAME CODE	数量 Q'TY	サービスコード S.C	適用号機 SERIAL NO.	互換性 ICA	代替部品 REPLACEABLE PART 部品番号 PART NO.	代替部品 REPLACEABLE PART 数量 Q'TY
01	4174542	プラグ	PLUG	2					
01A	4506424	・O-リング	・O-RING	1					
51	4216292	バルブ;リリーフ	VALVE;RELIEF	1					
52	J901025	ボルト	BOLT	3					
53	A590910	ワッシャ;スプリング	WASHER;SPRING	3					
54	94-2022	プラグ	PLUG	1					
55	4205903	バルブ;ストップ	VALVE;STOP	2					
56	4217146	アダプタ;S	ADAPTER;S	2					
56A	4506424	・O-リング	・O-RING	1					
57	94-0634	エルボ;S	ELBOW;S	3					
58	4218400	ホース	HOSE	2					
59	4187328	O-リング	O-RING	4					
60	4208659	アダプタ;S	ADAPTER;S	4					
61	4208455	ホース	HOSE	1					
62	4187328	O-リング	O-RING	2					
63	4205903	バルブ;ストップ	VALVE;STOP	1					
64	4184837	アダプタ;S	ADAPTER;S	1					
65	94-0634	エルボ;S	ELBOW;S	1					
66	4208659	アダプタ;S	ADAPTER;S	1					
67	4189535	アダプタ;S	ADAPTER;S	1					
67A	4506429	・O-リング	・O-RING	1					
68	4044420	プロテクタ	PROTECTOR	1					
69	9728698	パイプ;リターン	PIPE;RETURN	1					
70	4208486	ホース;ラバー	HOSE;RUBBER	2					
71	4156850	クランプ;ホース	CLAMP;HOSE	4					
72	4504491	クランプ;ホース	CLAMP;HOSE	4					
73	4093624	プラグ	PLUG	1					
73A	957366	・O-リング	・O-RING	1					
74	4211143	バルブ;リリーフ	VALVE;RELIEF	2					
75	94-1605	レジューサ	REDUCER	2					

ХАБТРЕЙД-ДВ

162

合 流 配 管 (1)
Confluent Pipings (1)

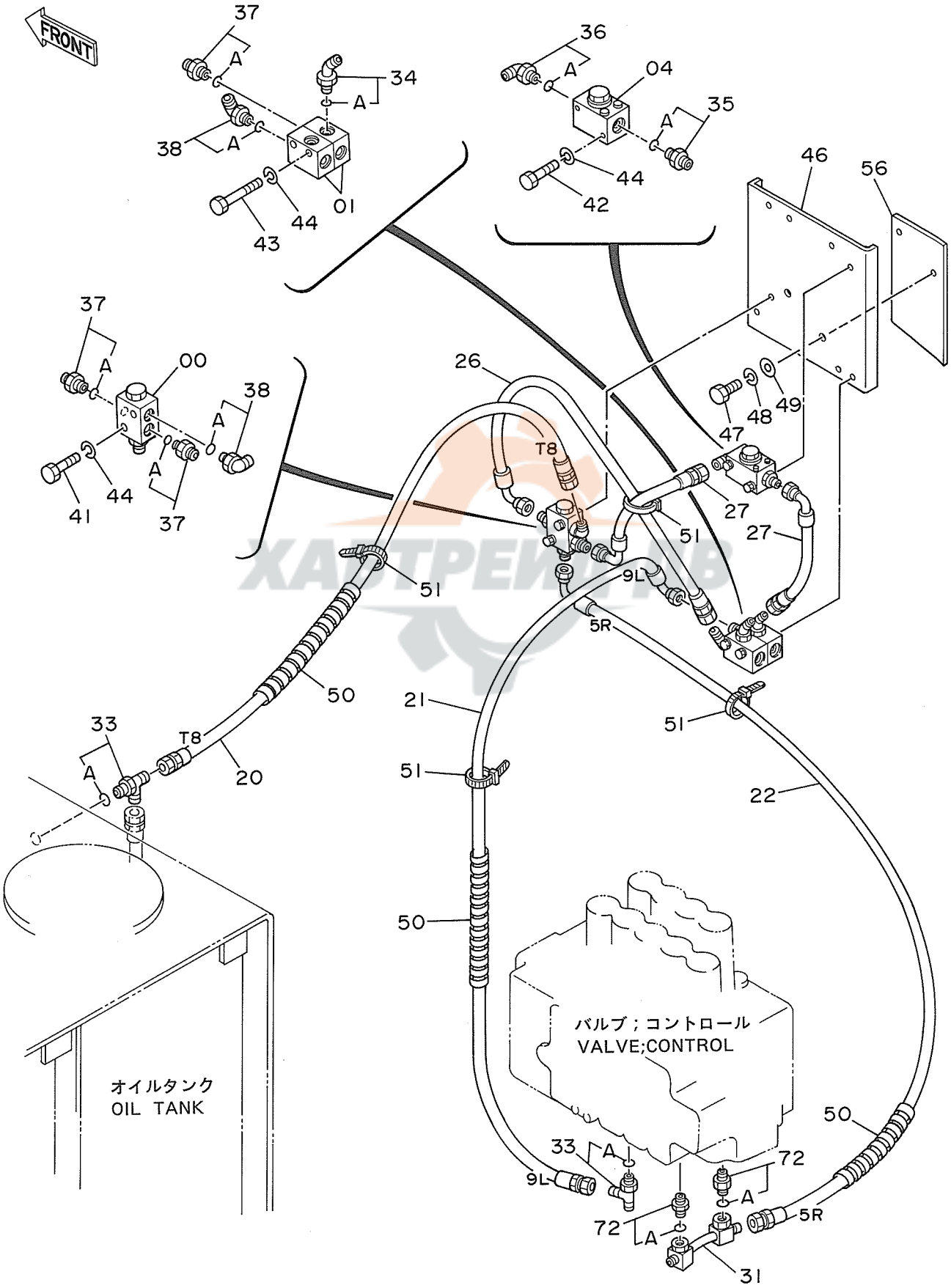

ゴウリュウ ハイカン (1)

CONFLUENT PIPINGS (1)

05001~

符号 ITEM	部品番号 PART NO.	部品名 PART NAME	or PART NAME CODE	数量 Q'TY	サービスコード S.C	適用号機 SERIAL NO.	互換性 ICA	代替部品 REPLACEABLE PART 部品番号 PART NO.	数量 Q'TY
00	4203446	バルブ	VALVE	1					
01	4203447	バルブ;シャトル	VALVE;SHUTTLE	2	H				
04	4211313	バルブ;ストップ	VALVE;STOP	1					
20	4213477	ホース;ナイロン (T8)	HOSE;NYLON (T8)	1					
21	4213478	ホース;ナイロン (9L)	HOSE;NYLON (9L)	1					
22	4213479	ホース;ナイロン (5R)	HOSE;NYLON (5R)	1					
26	4213401	ホース	HOSE	1					
27	4213402	ホース	HOSE	2					
31	8039468	パイプ	PIPE	1					
33	4205363	チー;S	TEE;S	2					
33A	4509180	・O-リング	・O-RING	1					
34	4200472	エルボ;S	ELBOW;S	1					
34A	957366	・O-リング	・O-RING	1					
35	4200466	アダプタ;S	ADAPTER;S	1					
35A	4509180	・O-リング	・O-RING	1					
36	4154671	エルボ;S	ELBOW;S	1					
36A	4509180	・O-リング	・O-RING	1					
37	4200467	アダプタ;S	ADAPTER;S	3					
37A	957366	・O-リング	・O-RING	1					
38	4156434	エルボ;S	ELBOW;S	2					
38A	957366	・O-リング	・O-RING	1					
41	J900850	ボルト	BOLT	2					
42	J900860	ボルト	BOLT	2					
43	J900880	ボルト	BOLT	2					
44	A590908	ワッシャ;スプリング	WASHER;SPRING	6					
46	8040230	ブラケット	BRACKET	1					
47	J901225	ボルト	BOLT	2					
48	A590912	ワッシャ;スプリング	WASHER;SPRING	2					
49	4086891	ワッシャ	WASHER	2					
50	4133527	プロテクタ	PROTECTOR	3					
51	4055312	クリップ;バンド	CLIP;BAND	4					
56	4213731	シート;スクリュ	SEAT;SCREW	1	W				
72	4200466	アダプタ;S	ADAPTER;S	2					
72A	4509180	・O-リング	・O-RING	1					

КАБТРЕЙД-ДВ

163

合 流 配 管 (2)
Confluent Pipings (2)

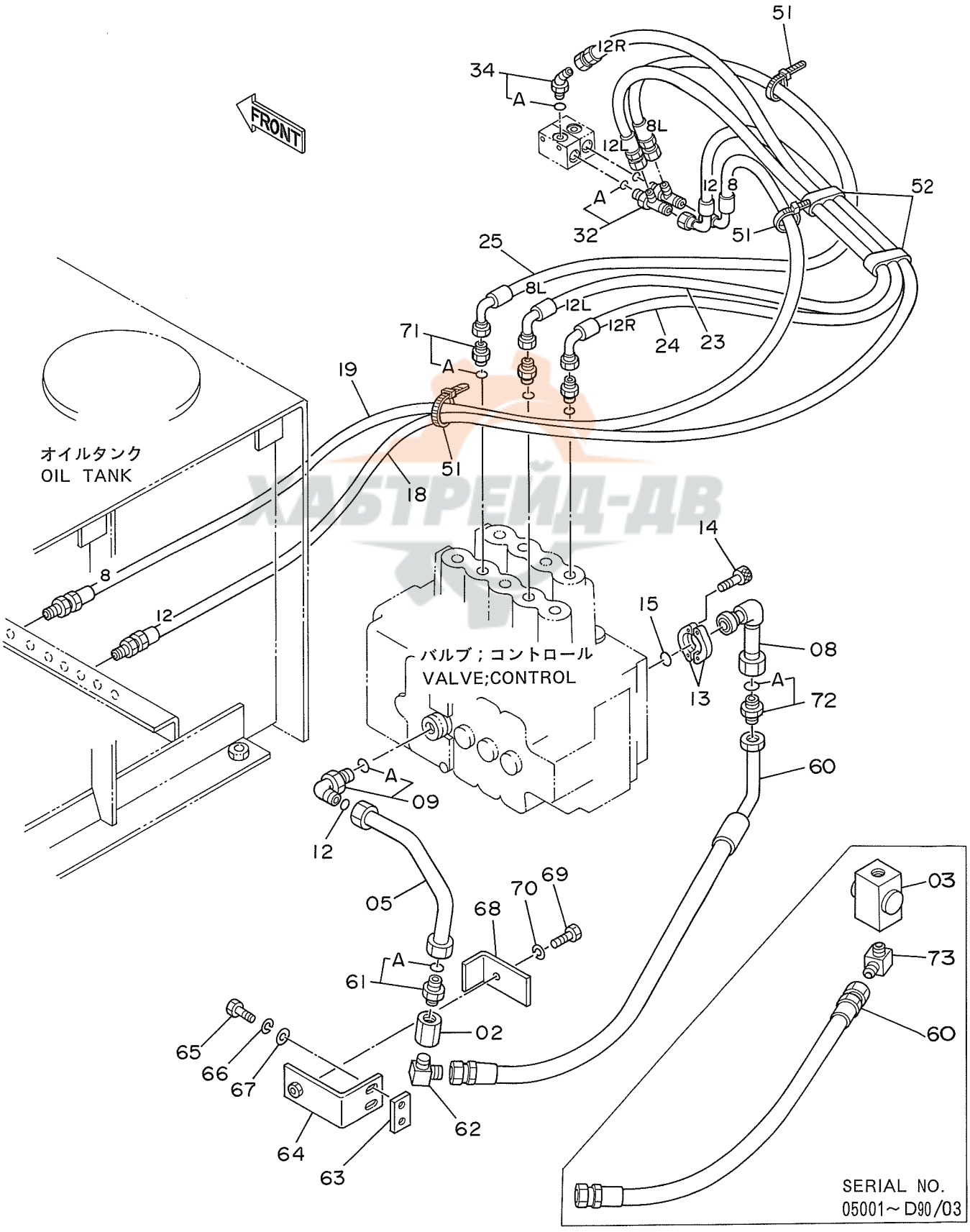

ХАБТРЕЙД-ДВ

ｺﾞｳﾘｭｳ ﾊｲｶﾝ (2)

CONFLUENT PIPINGS (2)

05001~

符号 ITEM	部品番号 PART NO.	部品名 PART NAME	or PART NAME CODE	数量 Q'TY	サービスコード S.C	適用号機 SERIAL NO.	互換性 ICA	代替部品 REPLACEABLE PART 部品番号 PART NO.	数量 Q'TY
02	9065510	ﾊﾞﾙﾌﾞ;ﾁｪｯｸ	VALVE;CHECK	1	H				
03	4205903	ﾊﾞﾙﾌﾞ;ｽﾄｯﾌﾟ	VALVE;STOP	1		~D90/03			
05	9729263	ﾊﾟｲﾌﾟ	PIPE	1					
08	9729894	ﾊﾟｲﾌﾟ	PIPE	1					
09	4205391	ｴﾙﾎﾞ;S	ELBOW;S	1					
09A	4506424	･O-ﾘﾝｸﾞ	･O-RING	1					
12	4187328	O-ﾘﾝｸﾞ	O-RING	1					
13	986910	ﾌﾗﾝｼﾞ;ｽﾌﾟﾘｯﾄ	FLANGE;SPLIT	2					
14	M341030	ﾎﾞﾙﾄ;ｿｹｯﾄ	BOLT;SOCKET	4					
15	971489	O-ﾘﾝｸﾞ	O-RING	1					
18	4213475	ﾎｰｽ;ﾅｲﾛﾝ (12)	HOSE;NYLON (12)	1					
19	4213476	ﾎｰｽ;ﾅｲﾛﾝ (8)	HOSE;NYLON (8)	1					
23	4213480	ﾎｰｽ;ﾅｲﾛﾝ (12L)	HOSE;NYLON (12L)	1					
24	4213481	ﾎｰｽ;ﾅｲﾛﾝ (12R)	HOSE;NYLON (12R)	1					
25	4213482	ﾎｰｽ;ﾅｲﾛﾝ (8L)	HOSE;NYLON (8L)	1					
32	4207300	ﾁｰ;S	TEE;S	2					
32A	957366	･O-ﾘﾝｸﾞ	･O-RING	1					
34	4200472	ｴﾙﾎﾞ;S	ELBOW;S	1					
34A	957366	･O-ﾘﾝｸﾞ	･O-RING	1					
51	4055312	ｸﾘｯﾌﾟ;ﾊﾞﾝﾄﾞ	CLIP;BAND	3					
52	4203210	ｸﾗﾝﾌﾟ	CLAMP	2					
60	4218444	ﾎｰｽ	HOSE	1		~D90/03			
60	4282458	ﾎｰｽ	HOSE	1		D90/04~			
61	4218427	ｱﾀﾞﾌﾟﾀ;S	ADAPTER;S	1					
61A	4506424	･O-ﾘﾝｸﾞ	･O-RING	1					
62	94-1405	ｴﾙﾎﾞ;S	ELBOW;S	1					
63	4207879	ｼｰﾄ;ｽｸﾘｭ	SEAT;SCREW	1	W				
64	9729240	ﾌﾞﾗｹｯﾄ	BRACKET	1					
65	J901025	ﾎﾞﾙﾄ	BOLT	2					
66	A590910	ﾜｯｼｬ;ｽﾌﾟﾘﾝｸﾞ	WASHER;SPRING	2					
67	A590110	ﾜｯｼｬ;ﾌﾟﾚｰﾝ	WASHER;PLANE	2					
68	4219297	ｸﾗﾝﾌﾟ	CLAMP	1					
69	J901275	ﾎﾞﾙﾄ	BOLT	1					
70	A590912	ﾜｯｼｬ;ｽﾌﾟﾘﾝｸﾞ	WASHER;SPRING	1					
71	4202422	ｱﾀﾞﾌﾟﾀ;S	ADAPTER;S	3					
71A	4509180	･O-ﾘﾝｸﾞ	･O-RING	1					
72	4218427	ｱﾀﾞﾌﾟﾀ;S	ADAPTER;S	1		~D90/03			
72	4139973	ｱﾀﾞﾌﾟﾀ:S	ADAPTER;S	1	#	D90/04~			
72A	4506424	･O-ﾘﾝｸﾞ	･O-RING	1					
73	94-1405	ｴﾙﾎﾞ;S	ELBOW;S	1		~D90/03			

КАБТРЕЙД-ДВ

164

ХАБТРЕЙД-ДВ

工具及び予備品
TOOLS AND SPARE PARTS

ХАБТРЕЙД-ДВ

工　　具
Tools

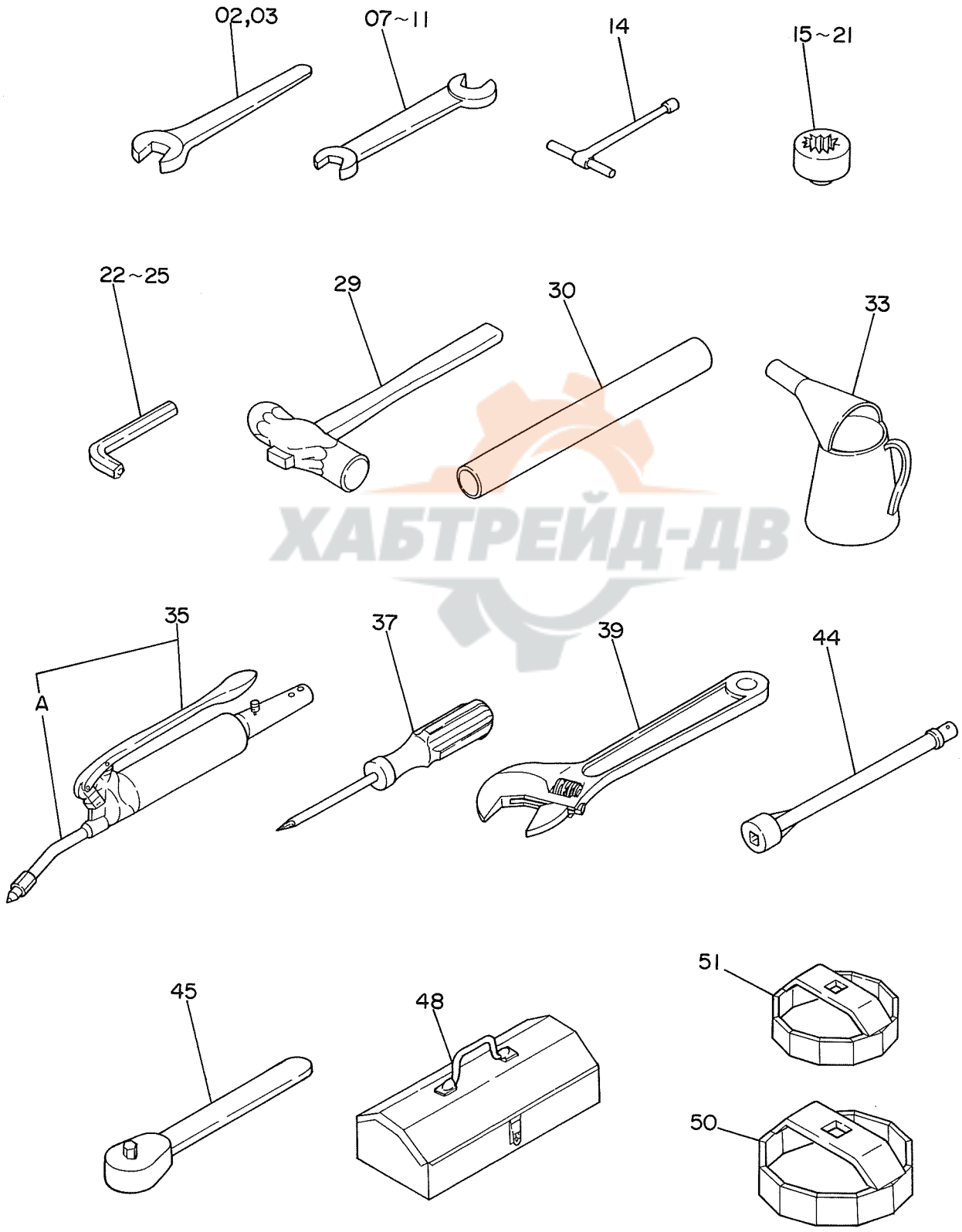

ХАБТРЕЙД-ДВ

ｺｰｸﾞ

TOOLS

05001~

符号 ITEM	部品番号 PART NO.	部品名 PART NAME	or PART NAME CODE	数量 Q'TY	サービスコード S.C	適用号機 SERIAL NO.	互換性 ICA	代替部品 REPLACEABLE PART 部品番号 PART NO.	数量 Q'TY
02	989861	ｽﾊﾟﾅ (36)	SPANNER (36)	1					
03	934574	ｽﾊﾟﾅ (41)	SPANNER (41)	1					
07	4200436	ｽﾊﾟﾅ (13X17)	SPANNER (13X17)	1					
08	989858	ｽﾊﾟﾅ (19X22)	SPANNER (19X22)	1					
09	4200435	ｽﾊﾟﾅ (10X12)	SPANNER (10X12)	1					
10	989859	ｽﾊﾟﾅ (24X27)	SPANNER (24X27)	1					
11	989860	ｽﾊﾟﾅ (30X32)	SPANNER (30X32)	1					
14	958407	ﾚﾝﾁ;T (10)	WRENCH;T (10)	1					
15	D99055	ﾚﾝﾁ;ｿｹｯﾄ (17)	WRENCH;SOCKET (17)	1					
16	D99056	ﾚﾝﾁ;ｿｹｯﾄ (19)	WRENCH;SOCKET (19)	1					
18	4200437	ﾚﾝﾁ;ｿｹｯﾄ (24)	WRENCH;SOCKET (24)	1					
19	989850	ﾚﾝﾁ;ｿｹｯﾄ (27)	WRENCH;SOCKET (27)	1					
20	993043	ﾚﾝﾁ;ｿｹｯﾄ (30)	WRENCH;SOCKET (30)	1					
21	989848	ﾚﾝﾁ;ｿｹｯﾄ (22)	WRENCH;SOCKET (22)	1					
22	4020977	ﾚﾝﾁ;ﾊﾞｰ (4)	WRENCH;BAR (4)	1					
23	985710	ﾚﾝﾁ;ﾊﾞｰ (6)	WRENCH;BAR (6)	1					
24	958393	ﾚﾝﾁ;ﾊﾞｰ (8)	WRENCH;BAR (8)	1					
25	958394	ﾚﾝﾁ;ﾊﾞｰ (10)	WRENCH;BAR (10)	1					
29	4922685	ﾊﾝﾏ	HAMMER	1					
30	4202312	ﾊﾟｲﾌﾟ	PIPE	1					
33	924327	ｼﾞｮｯｷ;ｵｲﾙ	JUG;OIL	1					
35	4131548	ｶﾞﾝ;ｸﾞﾘｰｽ	GUN;GREASE	1					
35A	4223527	・ﾉｽﾞﾙ	・NOZZLE	1					
37	4200434	ｽｸﾘｭ;ﾄﾞﾗｲﾊﾞ	SCREW;DRIVER	1					
39	4200438	ﾚﾝﾁ;ｱｼﾞｬｽﾀﾌﾞﾙ	WRENCH;ADJUST.	1					
44	936010	ﾊﾞｰ;ｴｸｽﾃﾝｼｮﾝ	BAR;EXTENSION	1					
45	985706	ﾊﾝﾄﾞﾙ;ﾗﾁｪｯﾄ	HANDLE;RATCHET	1					
48	934787	ﾎﾞｯｸｽ;ﾂｰﾙ	BOX;TOOL	1					
50	4207868	ﾚﾝﾁ;ﾌｨﾙﾀ	WRENCH;FILTER	1					
51	4207869	ﾚﾝﾁ;ﾌｨﾙﾀ	WRENCH;FILTER	1					

予　備　品
Spare Parts

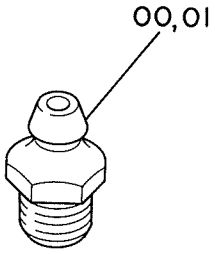

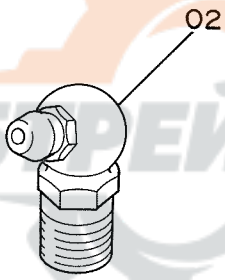

ХАБТРЕЙД-ДВ

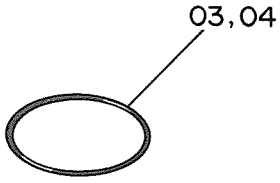

ヨビヒン

SPARE PARTS

05001~

符号 ITEM	部品番号 PART NO.	部品名 PART NAME	or PART NAME CODE	数量 Q'TY	サービスコード S.C	適用号機 SERIAL NO.	互換性 ICA	代替部品 REPLACEABLE PART 部品番号 PART NO.	代替部品 REPLACEABLE PART 数量 Q'TY
00	J75481	ﾌｨｯﾃﾝｸﾞ	FITTING	5					
01	J75482	ﾌｨｯﾃﾝｸﾞ	FITTING	5					
02	J75581	ﾌｨｯﾃﾝｸﾞ	FITTING	5					
03	4187308	O-ﾘﾝｸﾞ	O-RING	5					
04	4187328	O-ﾘﾝｸﾞ	O-RING	5					

ХАБТРЕЙД-ДВ

ХАБТРЕЙД-ДВ

ネームプレート
NAME-PLATE

ХАБТРЕЙД-ДВ

ネームプレート（日本語）
Name-Plate (Japanese)

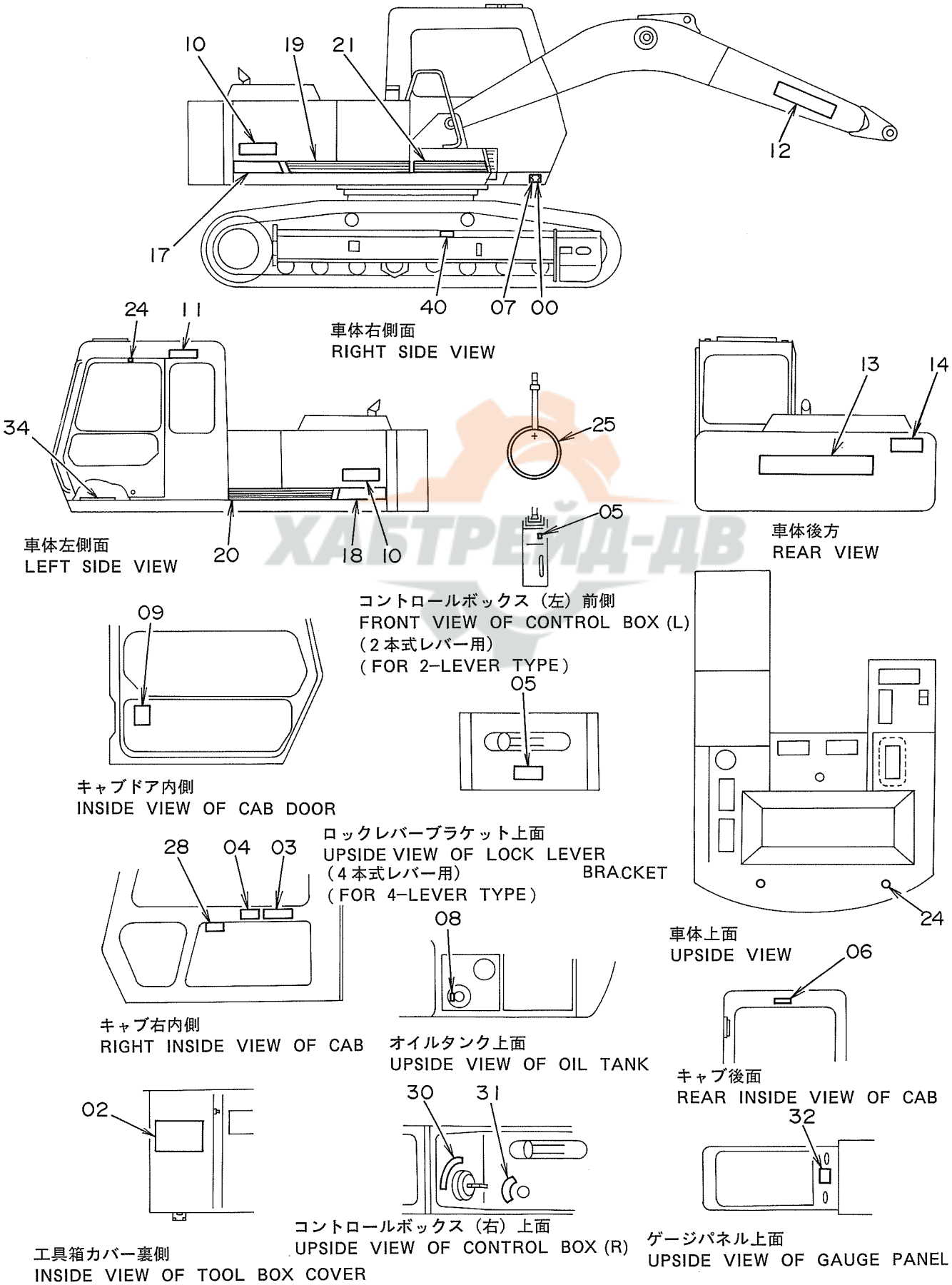

ХАБТРЕЙД-ДВ

ﾈｰﾑﾌﾟﾚｰﾄ (ﾆﾎﾝｺﾞ)

NAME-PLATE (JAPANESE)

05001~

符号 ITEM	部品番号 PART NO.	部品名 PART NAME	or PART NAME CODE	数量 Q'TY	サービスコード S.C	適用号機 SERIAL NO.	互換性 ICA	代替部品 REPLACEABLE PART 部品番号 PART NO.	数量 Q'TY
00	3016445	ﾈｰﾑﾌﾟﾚｰﾄ	NAME-PLATE	1		~ 05388	Y	3042363	1
00	3042363	ﾈｰﾑﾌﾟﾚｰﾄ	NAME-PLATE	1		05389~			
,		(ｺﾞｳｷ)	(MACHINE MFG. NO.)						
02	2025483	ﾈｰﾑﾌﾟﾚｰﾄ	NAME-PLATE	1		STD: ~ 05377			
,						LC : ~ 05466			
02	2027914	ﾈｰﾑﾌﾟﾚｰﾄ	NAME-PLATE	1		STD: 05378~			
,						LC : 05467~			
03	4206814	ﾈｰﾑﾌﾟﾚｰﾄ	NAME-PLATE	1					
,		(ﾄﾘｾｯﾁｭｰｲ)	(INSPECTION MANUAL)						
04	4206815	ﾈｰﾑﾌﾟﾚｰﾄ	NAME-PLATE	1					
,		(ｵｰﾄｱｲﾄﾞﾙﾁｭｰｲ)	(CAUTION FOR AUTO IDLE)						
05	4207232	ﾈｰﾑﾌﾟﾚｰﾄ (ﾚﾊﾞｰﾛｯｸ)	NAME-PLATE (LEVER LOCK)	1					
06	4207153	ﾈｰﾑﾌﾟﾚｰﾄ	NAME-PLATE	1					
,		(ﾏｴﾏﾄﾞﾛｯｸ)	(FRONT WINDOW LOCK)						
07	4169279	ｽｸﾘｭ	SCREW	4					
08	4207188	ﾈｰﾑﾌﾟﾚｰﾄ (ｴｱﾇｷ)	NAME-PLATE (AIR VENT)	1					
09	3040441	ﾈｰﾑﾌﾟﾚｰﾄ	NAME-PLATE	1		~ 05377			
,		(ｼｮｳ;EX270)	(SPACIFICATION;EX270)			05411~ 05429			
,						05441~ 05444			
09	3045494	ﾈｰﾑﾌﾟﾚｰﾄ	NAME-PLATE	1		05378~ 05410			
,		(ｼｮｳ;EX270)	(SPECIFICATION;EX270)			05430~ 05440			
,						05445~			
09	3043381	ﾈｰﾑﾌﾟﾚｰﾄ	NAME-PLATE	1		~ 05466			
,		(ｼｮｳ;EX270LC)	(SPECIFICATION;EX270LC)						
09	3045495	ﾈｰﾑﾌﾟﾚｰﾄ	NAME-PLATE	1		05467~			
,		(ｼｮｳ;EX270LC)	(SPECIFICATION;EX270LC)						
10	1011771	ﾈｰﾑﾌﾟﾚｰﾄ	NAME-PLATE	2					
,		(ｷｼｭﾋｮｰｼﾞ;EX270)	(TYPE OF MACHINE;EX270)						
10	0000619	ﾈｰﾑﾌﾟﾚｰﾄ	NAME-PLATE	2					
,		(ｷｼｭﾋｮｰｼﾞ;EX270LC)	(TYPE OF MACHINE;EX270LC)						
11	4206602	ﾈｰﾑﾌﾟﾚｰﾄ	NAME-PLATE	1					
,		(ｼｬﾒｲ)	(NAME OF COMPANY)						
12	4208399	ﾈｰﾑﾌﾟﾚｰﾄ	NAME-PLATE	2					
,		(ｼｬﾒｲ)	(NAME OF COMPANY)						
13	4206601	ﾈｰﾑﾌﾟﾚｰﾄ	NAME-PLATE	1					
,		(ｼｬﾒｲ)	(NAME OF COMPANY)						
14	2024839	ﾈｰﾑﾌﾟﾚｰﾄ (ﾀﾁｲﾘｷﾝｼ)	NAME-PLATE (STAY OUT)	1					
17	3041214	ﾈｰﾑﾌﾟﾚｰﾄ	NAME-PLATE	1		STD: ~ 05377			
,		(ｱｸｾﾝﾄ ｽﾄﾗｲﾌﾟ)	(ACCENT STRIPE)			LC : ~ 05466			
,									

ХАБТРЕЙД-ДВ

ネームプレート（日本語）
Name-Plate (Japanese)

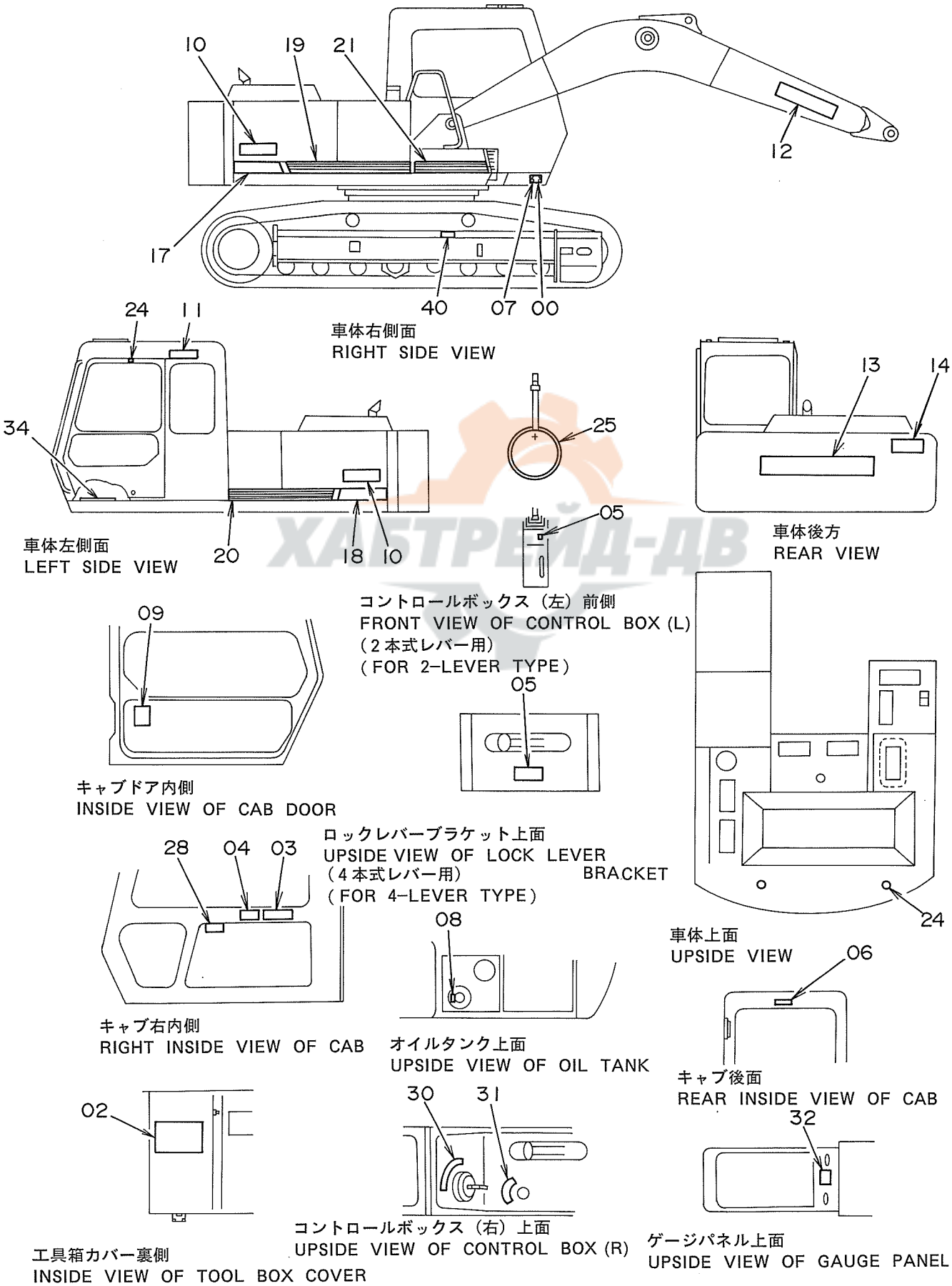

ХАБТРЕЙД-ДВ

ﾈｰﾑﾌﾟﾚｰﾄ (ﾆﾎﾝｺﾞ)

NAME-PLATE (JAPANESE)

05001~

符号 ITEM	部品番号 PART NO.	部品名 PART NAME	PART NAME or CODE	数量 Q'TY	サービスコード S.C	適用号機 SERIAL NO.	互換性 ICA	代替部品 REPLACEABLE PART 部品番号 PART NO.	数量 Q'TY
17	3045404	ﾈｰﾑﾌﾟﾚｰﾄ	NAME-PLATE	1		STD: 05378~			
,		(ｱｸｾﾝﾄ ｽﾄﾗｲﾌﾟ)	(ACCENT STRIPE)			LC : 05467~			
18	3041216	ﾈｰﾑﾌﾟﾚｰﾄ	NAME-PLATE	1		STD: ~ 05377			
,		(ｱｸｾﾝﾄ ｽﾄﾗｲﾌﾟ)	(ACCENT STRIPE)			LC : ~ 05466			
18	3046021	ﾈｰﾑﾌﾟﾚｰﾄ	NAME-PLATE	1		STD: 05378~			
,		(ｱｸｾﾝﾄ ｽﾄﾗｲﾌﾟ)	(ACCENT STRIPE)			LC : 05467~			
19	3039058	ﾈｰﾑﾌﾟﾚｰﾄ	NAME-PLATE	1					
,		(ｱｸｾﾝﾄ ｽﾄﾗｲﾌﾟ)	(ACCENT STRIPE)						
20	3039059	ﾈｰﾑﾌﾟﾚｰﾄ	NAME-PLATE	1					
,		(ｱｸｾﾝﾄ ｽﾄﾗｲﾌﾟ)	(ACCENT STRIPE)						
21	3039065	ﾈｰﾑﾌﾟﾚｰﾄ	NAME-PLATE	1					
,		(ｱｸｾﾝﾄ ｽﾄﾗｲﾌﾟ)	(ACCENT STRIPE)						
24	4087559	ﾌﾟﾚｰﾄ	PLATE	7					
25	2009165	ﾈｰﾑﾌﾟﾚｰﾄ (ﾃﾝｹﾝｾｲﾋﾞ)	NAME-PLATE (INSPECTION)	1					
28	4208375	ﾈｰﾑﾌﾟﾚｰﾄ (ｿｰｻﾖｰﾘｮｰ)	NAME-PLATE (OPERATION)	1					
,		(2ﾎﾝｼｷﾚﾊﾞｰﾖｳ)	(FOR 2-LEVER TYPE)						
28	4206303	ﾈｰﾑﾌﾟﾚｰﾄ (ｿｰｻﾖｰﾘｮｰ)	NAME-PLATE (OPERATION)	1	OP				
,		(4ﾎﾝｼｷﾚﾊﾞｰﾖｳ)	(FOR 4-LEVER TYPE)						
30	4207079	ﾈｰﾑﾌﾟﾚｰﾄ (ｷｰｽｲｯﾁ)	NAME-PLATE (KEY SWITCH)	1					
31	4207080	ﾈｰﾑﾌﾟﾚｰﾄ	NAME-PLATE	1					
,		(ﾓｰﾄﾞｷﾘｶｴ)	(CHANGE OF MODE)						
32	4207078	ﾈｰﾑﾌﾟﾚｰﾄ	NAME-PLATE	1					
,		(ﾌﾞｻﾞｰｷｬﾝｾﾙ&ﾚﾍﾞﾙﾁｪｯｸ)	(BUZZER CANCEL & LEVEL CHECK)						
34	4238909	ﾃｰﾌﾟ	TAPE	1		05378~ 05410			
,						05430~ 05440			
,						05445~			
40	4256344	ﾈｰﾑﾌﾟﾚｰﾄ	NAME-PLATE	2	#	~ 05736			
40	4250439	ﾈｰﾑﾌﾟﾚｰﾄ	NAME-PLATE	2		05737~			
,		(ｱｼﾞｬｽﾀ ﾁｭｰｲ)	(CAUTION FOR ADJUSTER)						

17°

ネームプレート（英語）〈SDX〉
Name-Plate (English)〈SDX〉

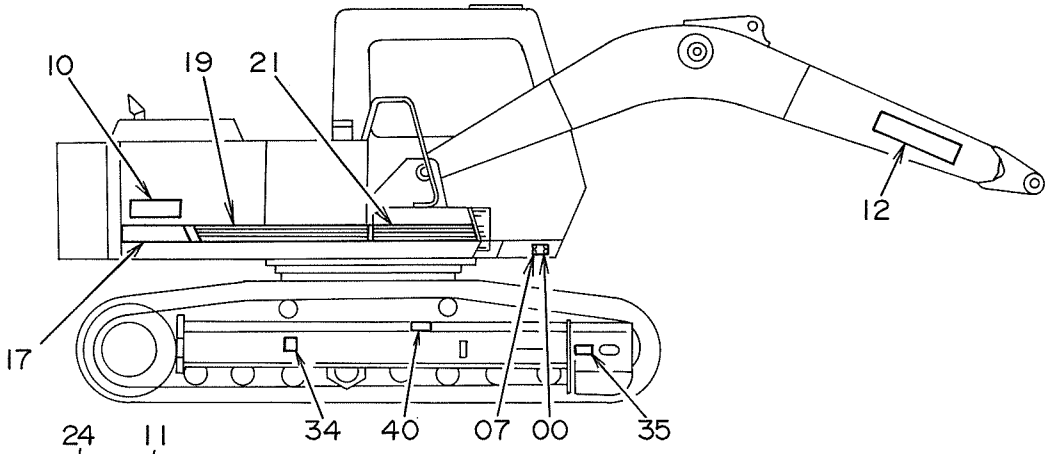

車体右側面
RIGHT SIDE VIEW

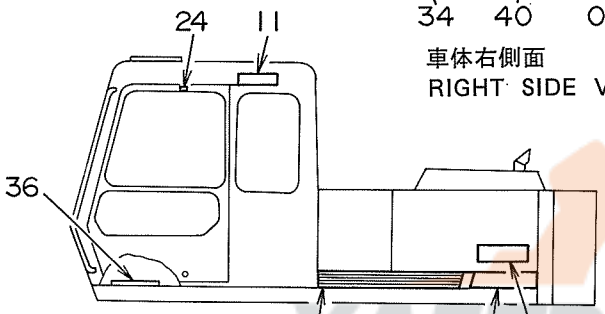

車体左側面
LEFT SIDE VIEW

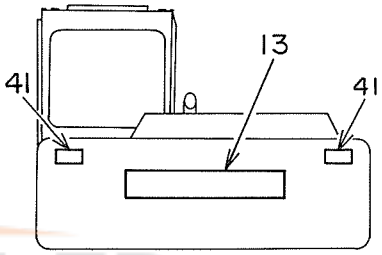

車体後方
REAR VIEW

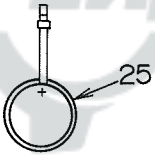

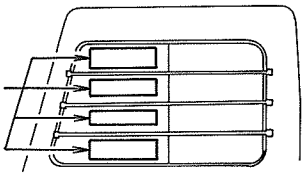

キャブ窓右側
RIGHT SIDE VIEW OF CAB WINDOW

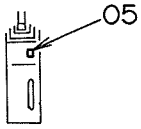

コントロールボックス（左）前側
FRONT VIEW OF CONTROL BOX (L)
（２本式レバー用）
（FOR 2-LEVER TYPE）

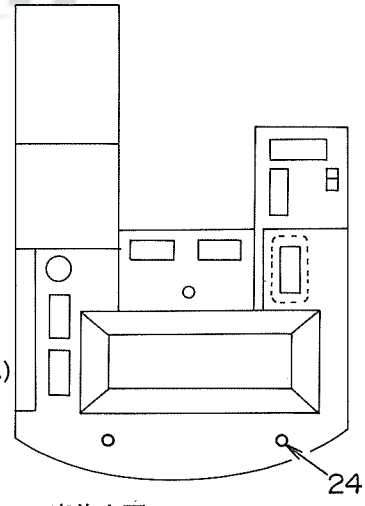

車体上面
UPSIDE VIEW

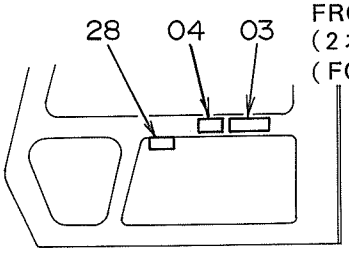

キャブ右内側
RIGHT INSIDE VIEW OF CAB

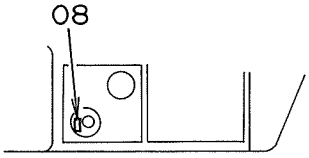

オイルタンク上面
UPSIDE VIEW OF OIL TANK

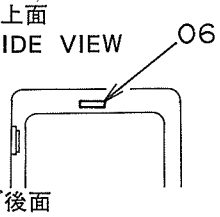

キャブ後面
REAR INSIDE VIEW OF CAB

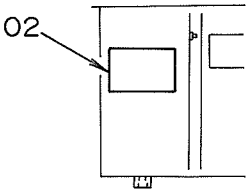

工具箱カバー裏側
INSIDE VIEW OF TOOL BOX COVER

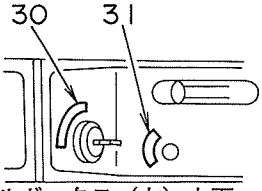

コントロールボックス（右）上面
UPSIDE VIEW OF CONTROL BOX (R)

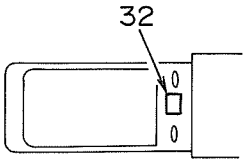

ゲージパネル上面
UPSIDE VIEW OF GAUGE PANEL

ХАБТРЕЙД-ДВ

ﾈｰﾑﾌﾟﾚｰﾄ (ｴｲｺﾞ) <SDX>

NAME-PLATE (ENGLISH) <SDX>

05001~

符号 ITEM	部品番号 PART NO.	部品名 PART NAME	PART NAME or CODE	数量 Q'TY	サービスコード S.C	適用号機 SERIAL NO.	互換性 ICA	代替部品 REPLACEABLE PART 部品番号 PART NO.	数量 Q'TY
00	3039489	ﾈｰﾑﾌﾟﾚｰﾄ	NAME-PLATE	1		~ 05388	Y	3042363	1
00	3042363	ﾈｰﾑﾌﾟﾚｰﾄ	NAME-PLATE	1		05389~			
,		(ｺﾞｳｷ)	(MACHINE MFG. NO.)						
02	2025422	ﾈｰﾑﾌﾟﾚｰﾄ	NAME-PLATE	1		STD: ~ 05377			
,		(ｷｭｰﾕｼ)	(LUBRICATION)			LC : ~ 05466			
02	2027917	ﾈｰﾑﾌﾟﾚｰﾄ	NAME-PLATE	1		STD: 05378~			
,		(ｷｭｰﾕｼ)	(LUBRICATION)			LC : 05467~			
03	4208980	ﾈｰﾑﾌﾟﾚｰﾄ	NAME-PLATE	1					
,		(ﾄﾘｾｯﾁｭｰｲ)	(INSPECTION MANUAL)						
04	4208981	ﾈｰﾑﾌﾟﾚｰﾄ	NAME-PLATE	1					
,		(ｵｰﾄｱｲﾄﾞﾙﾁｭｰｲ)	(CAUTION FOR AUTO IDLE)						
05	4207232	ﾈｰﾑﾌﾟﾚｰﾄ (ﾚﾊﾞｰﾛｯｸ)	NAME-PLATE (LEVER LOCK)	1					
06	4208982	ﾈｰﾑﾌﾟﾚｰﾄ	NAME-PLATE	1					
,		(ﾏｴﾏﾄﾞﾛｯｸ)	(FRONT WINDOW LOCK)						
07	4169279	ｽｸﾘｭ	SCREW	4					
08	4208983	ﾈｰﾑﾌﾟﾚｰﾄ (ｴｱﾇｷ)	NAME-PLATE (AIR VENT)	1					
10	1011771	ﾈｰﾑﾌﾟﾚｰﾄ	NAME-PLATE	2					
,		(ｷｼｭﾋｮｰｼﾞ;EX270)	(TYPE OF MACHINE;EX270)						
10	0000619	ﾈｰﾑﾌﾟﾚｰﾄ	NAME-PLATE	2					
,		(ｷｼｭﾋｮｰｼﾞ;EX270LC)	(TYPE OF MACHINE;EX270LC)						
11	4206602	ﾈｰﾑﾌﾟﾚｰﾄ	NAME-PLATE	1					
,		(ｼｬﾒｲ)	(NAME OF COMPANY)						
12	4208399	ﾈｰﾑﾌﾟﾚｰﾄ	NAME-PLATE	2					
,		(ｼｬﾒｲ)	(NAME OF COMPANY)						
13	4206601	ﾈｰﾑﾌﾟﾚｰﾄ	NAME-PLATE	1					
,		(ｼｬﾒｲ)	(NAME OF COMPANY)						
17	3039056	ﾈｰﾑﾌﾟﾚｰﾄ	NAME-PLATE	1		STD: ~ 05377			
,		(ｱｸｾﾝﾄ ｽﾄﾗｲﾌﾟ)	(ACCENT STRIPE)			LC : ~ 05466			
17	3046017	ﾈｰﾑﾌﾟﾚｰﾄ	NAME-PLATE	1		STD: 05378~			
,		(ｱｸｾﾝﾄ ｽﾄﾗｲﾌﾟ)	(ACCENT STRIPE)			LC : 05467~			
18	3039062	ﾈｰﾑﾌﾟﾚｰﾄ	NAME-PLATE	1		STD: ~ 05377			
,		(ｱｸｾﾝﾄ ｽﾄﾗｲﾌﾟ)	(ACCENT STRIPE)			LC : ~ 05466			
18	3046019	ﾈｰﾑﾌﾟﾚｰﾄ	NAME-PLATE	1		STD: 05378~			
,		(ｱｸｾﾝﾄ ｽﾄﾗｲﾌﾟ)	(ACCENT STRIPE)			LC : 05467~			
19	3039058	ﾈｰﾑﾌﾟﾚｰﾄ	NAME-PLATE	1					
,		(ｱｸｾﾝﾄ ｽﾄﾗｲﾌﾟ)	(ACCENT STRIPE)						
20	3039059	ﾈｰﾑﾌﾟﾚｰﾄ	NAME-PLATE	1					
,		(ｱｸｾﾝﾄ ｽﾄﾗｲﾌﾟ)	(ACCENT STRIPE)						
21	3039065	ﾈｰﾑﾌﾟﾚｰﾄ	NAME-PLATE	1					
,		(ｱｸｾﾝﾄ ｽﾄﾗｲﾌﾟ)	(ACCENT STRIPE)						

ネームプレート（英語）〈SDX〉
Name-Plate (English)〈SDX〉

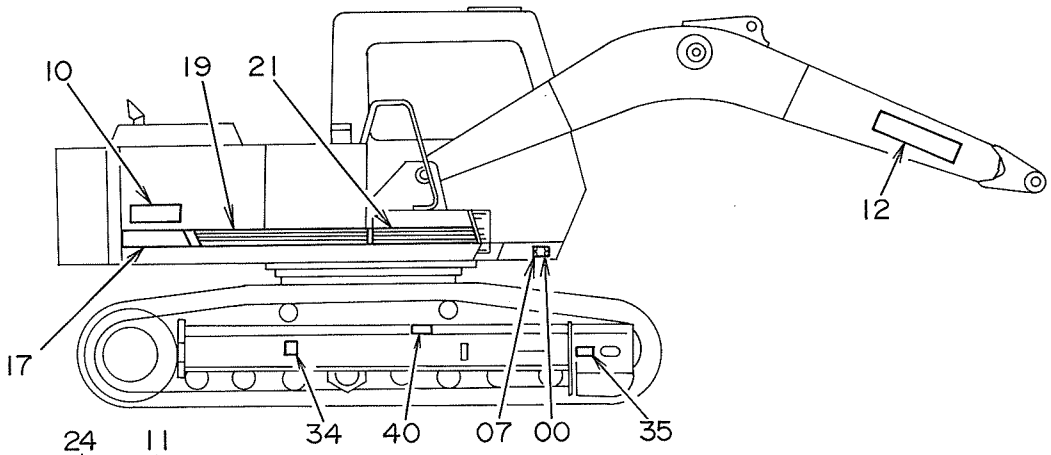

車体右側面
RIGHT SIDE VIEW

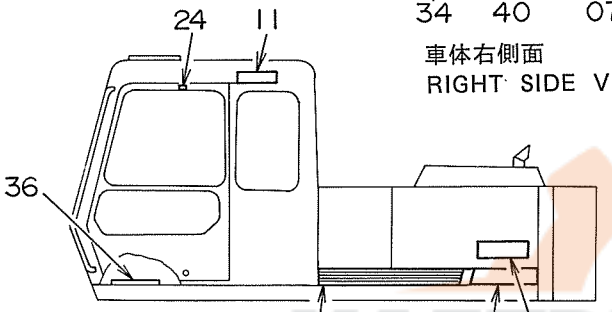

車体左側面
LEFT SIDE VIEW

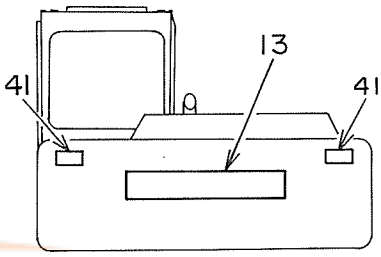

車体後方
REAR VIEW

ХАБТРЕЙД-ДВ

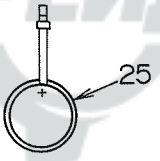

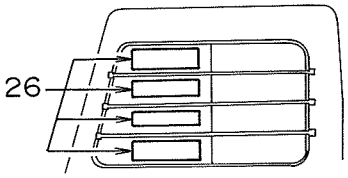

キャブ窓右側
RIGHT SIDE VIEW OF CAB WINDOW

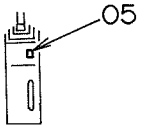

コントロールボックス（左）前側
FRONT VIEW OF CONTROL BOX (L)
（2本式レバー用）
(FOR 2-LEVER TYPE)

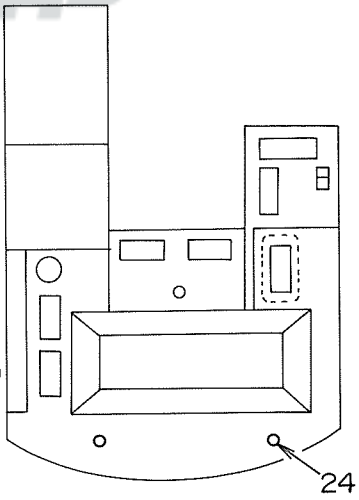

車体上面
UPSIDE VIEW

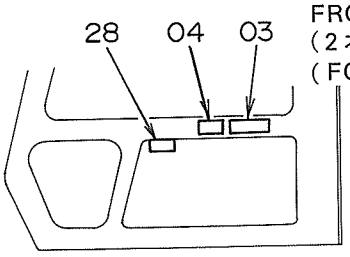

キャブ右内側
RIGHT INSIDE VIEW OF CAB

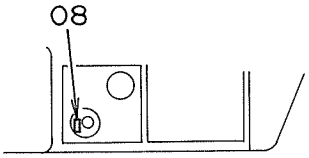

オイルタンク上面
UPSIDE VIEW OF OIL TANK

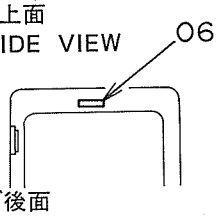

キャブ後面
REAR INSIDE VIEW OF CAB

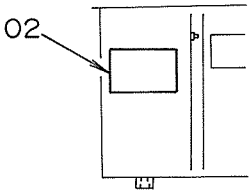

工具箱カバー裏側
INSIDE VIEW OF TOOL BOX COVER

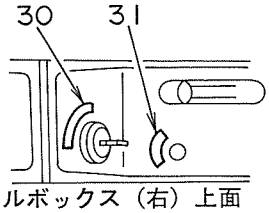

コントロールボックス（右）上面
UPSIDE VIEW OF CONTROL BOX (R)

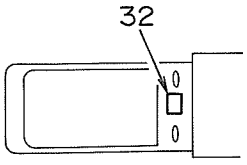

ゲージパネル上面
UPSIDE VIEW OF GAUGE PANEL

ﾈｰﾑﾌﾟﾚｰﾄ (ｴｲｺﾞ) <SDX>

NAME-PLATE (ENGLISH) <SDX>

05001~

符号 ITEM	部品番号 PART NO.	部品名 PART NAME	PART NAME or CODE	数量 Q'TY	サービスコード S.C	適用号機 SERIAL NO.	互換性 ICA	代替部品 REPLACEABLE PART 部品番号 PART NO.	数量 Q'TY
24	4087559	ﾌﾟﾚｰﾄ	PLATE	7					
25	2011439	ﾈｰﾑﾌﾟﾚｰﾄ (ﾃﾝｹﾝｾｲﾋﾞ)	NAME-PLATE (INSPECTION)	1					
26	1012099	ﾈｰﾑﾌﾟﾚｰﾄ	NAME-PLATE	1					
〃		(ﾘﾌﾃﾝｸﾞｷｬﾊﾟｼﾃｲ)	(LIFTING CAPACITY)						
28	4208375	ﾈｰﾑﾌﾟﾚｰﾄ (ｿｰｻﾖｰﾘｮｰ)	NAME-PLATE (OPERATION)	1					
30	4207079	ﾈｰﾑﾌﾟﾚｰﾄ (ｷｰｽｲｯﾁ)	NAME-PLATE (KEY SWITCH)	1					
31	4207080	ﾈｰﾑﾌﾟﾚｰﾄ	NAME-PLATE	1					
〃		(ﾓｰﾄﾞｷﾘｶｴ)	(CHANGE OF MODE)						
32	4207078	ﾈｰﾑﾌﾟﾚｰﾄ	NAME-PLATE	1					
〃		(ﾌﾞｻﾞｰｷｬﾝｾﾙ&ﾚﾍﾞﾙﾁｪｯｸ)	(BUZZER CANCEL & LEVEL CHECK)						
34	4201787	ﾈｰﾑﾌﾟﾚｰﾄ	NAME-PLATE	1					
〃		(ｼﾞｭｰｼﾝｲﾁ)	(CENTER OF GRAVITY)						
35	4201788	ﾈｰﾑﾌﾟﾚｰﾄ (ﾔｼﾞﾙｼ)	NAME-PLATE (AN ARROW)	1					
36	4238909	ﾃｰﾌﾟ	TAPE	1		05378~ 05410			
〃						05430~ 05440			
〃						05445~			
40	4255210	ﾈｰﾑﾌﾟﾚｰﾄ	NAME-PLATE	2	#	~ 05736			
40	4250440	ﾈｰﾑﾌﾟﾚｰﾄ	NAME-PLATE	2		05737~			
〃		(ｱｼﾞｬｽﾀ ﾁｭｰｲ)	(CAUTION FOR ADJUSTER)						
41	3060434	ﾈｰﾑﾌﾟﾚｰﾄ (ﾀﾁｲﾘ ｷﾝｼ)	NAME-PLATE (STAY CLEAR)	2	#OP	06597~			

КАБТРЕЙД-ДВ

ネームプレート（英語）〈DX〉
Name-Plate (English)〈DX〉

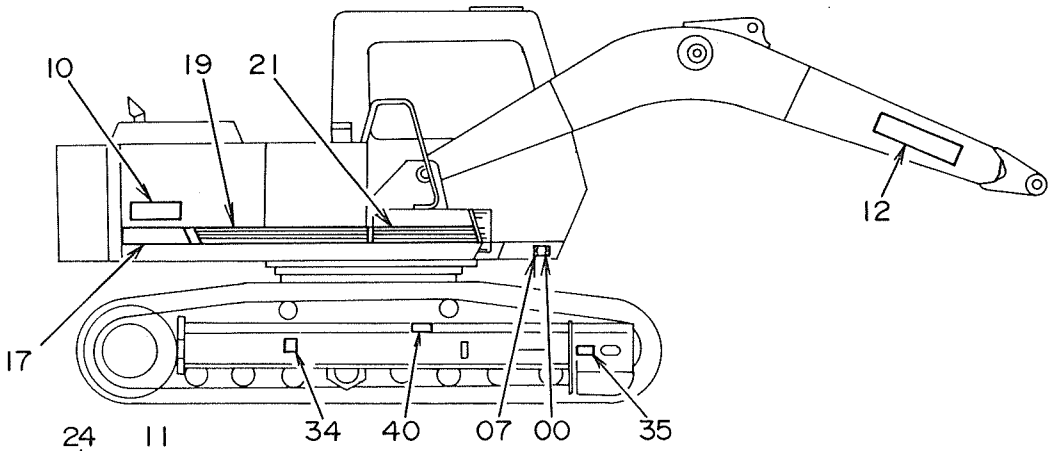

車体右側面
RIGHIT SIDE VIEW

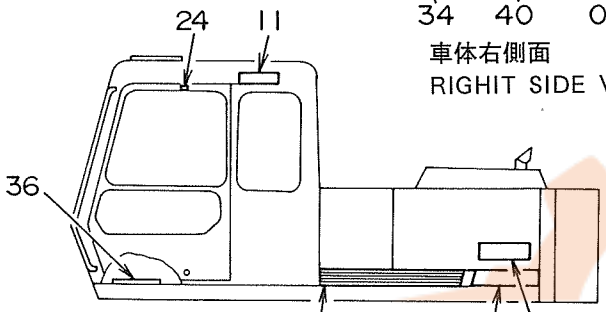

車体左側面
LEFT SIDE VIEW

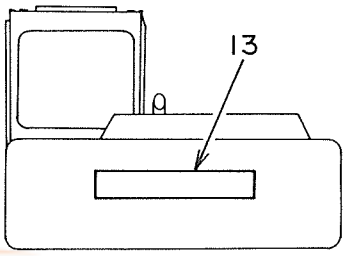

車体後方
REAR VIEW

ХАБТРЕЙД-ДВ

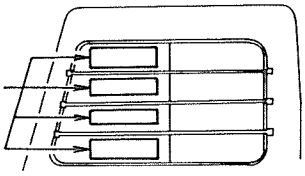

キャブ窓右側
RIGHT SIDE VIEW OF CAB WINDOW

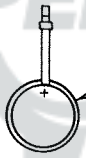

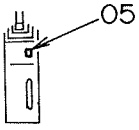

コントロールボックス（左）前側
FRONT VIEW OF CONTROL BOX (L)
（２本式レバー用）
(FOR 2-LEVER TYPE)

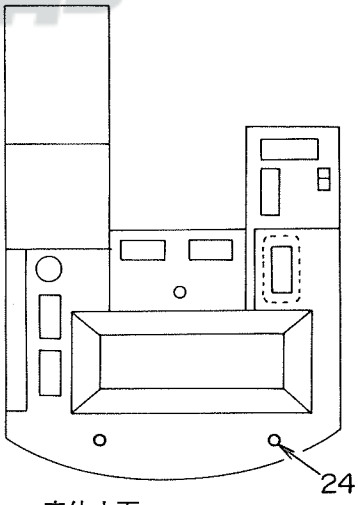

車体上面
UPSIDE VIEW

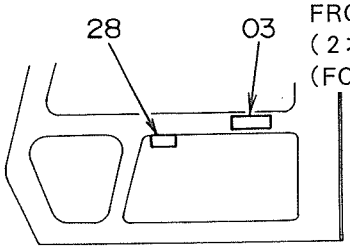

キャブ右内側
RIGHT INSIDE VIEW OF CAB

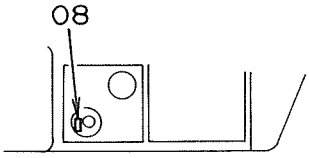

オイルタンク上面
UPSIDE VIEW OF OIL TANK

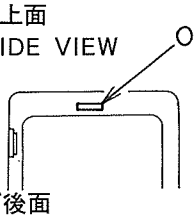

キャブ後面
REAR INSIDE VIEW OF CAB

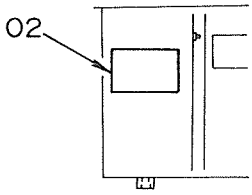

工具箱カバー裏側
INSIDE VIEW OF TOOL BOX COVER

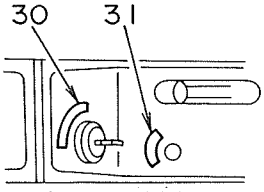

コントロールボックス（右）上面
UPSIDE VIEW OF CONTROL BOX (R)

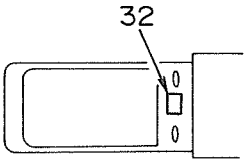

ゲージパネル上面
UPSIDE VIEW OF GAUGE PANEL

ﾈｰﾑﾌﾟﾚｰﾄ (ｴｲｺﾞ) <DX>
NAME-PLATE (ENGLISH) <DX>

05001~

符号 ITEM	部品番号 PART NO.	部品名 PART NAME	PART NAME or CODE	数量 Q'TY	サービスコード S.C	適用号機 SERIAL NO.	互換性 ICA	代替部品 REPLACEABLE PART 部品番号 PART NO.	数量 Q'TY
00	3039489	ﾈｰﾑﾌﾟﾚｰﾄ	NAME-PLATE	1		~ 05388	Y	3042363	1
00	3042363	ﾈｰﾑﾌﾟﾚｰﾄ	NAME-PLATE	1		05389~			
,		(ｺﾞｳｷ)	(MACHINE MFG. NO.)						
02	2025422	ﾈｰﾑﾌﾟﾚｰﾄ	NAME-PLATE	1		STD: ~ 05377			
,		(ｷｭｰﾕｼ)	(LUBRICATION)			LC : ~ 05466			
02	2027917	ﾈｰﾑﾌﾟﾚｰﾄ	NAME-PLATE	1		STD: 05378~			
,		(ｷｭｰﾕｼ)	(LUBRICATION)			LC : 05467~			
03	4208980	ﾈｰﾑﾌﾟﾚｰﾄ	NAME-PLATE	1					
,		(ﾄﾘｾﾂﾁｭｰｲ)	(INSPECTION MANUAL)						
05	4207232	ﾈｰﾑﾌﾟﾚｰﾄ (ﾚﾊﾞｰﾛｯｸ)	NAME-PLATE (LEVER LOCK)	1					
06	4208982	ﾈｰﾑﾌﾟﾚｰﾄ	NAME-PLATE	1					
,		(ﾏｴﾏﾄﾞﾛｯｸ)	(FRONT WINDOW LOCK)						
07	4169279	ｽｸﾘｭ	SCREW	4					
08	4208983	ﾈｰﾑﾌﾟﾚｰﾄ (ｴｱﾇｷ)	NAME-PLATE (AIR VENT)	1					
10	1011771	ﾈｰﾑﾌﾟﾚｰﾄ	NAME-PLATE	2					
,		(ｷｼｭﾋｮｰｼﾞ;EX270)	(TYPE OF MACHINE;EX270)						
10	0000619	ﾈｰﾑﾌﾟﾚｰﾄ	NAME-PLATE	2					
,		(ｷｼｭﾋｮｰｼﾞ;EX270LC)	(TYPE OF MACHINE;EX270LC)						
11	4206602	ﾈｰﾑﾌﾟﾚｰﾄ	NAME-PLATE	1					
,		(ｼｬﾒｲ)	(NAME OF COMPANY)						
12	4208399	ﾈｰﾑﾌﾟﾚｰﾄ	NAME-PLATE	2					
,		(ｼｬﾒｲ)	(NAME OF COMPANY)						
13	4206601	ﾈｰﾑﾌﾟﾚｰﾄ	NAME-PLATE	1					
,		(ｼｬﾒｲ)	(NAME OF COMPANY)						
17	3039056	ﾈｰﾑﾌﾟﾚｰﾄ	NAME-PLATE	1		STD: ~ 05377			
,		(ｱｸｾﾝﾄ ｽﾄﾗｲﾌﾟ)	(ACCENT STRIPE)			LC : ~ 05466			
17	3046017	ﾈｰﾑﾌﾟﾚｰﾄ	NAME-PLATE	1		STD: 05378~			
,		(ｱｸｾﾝﾄ ｽﾄﾗｲﾌﾟ)	(ACCENT STRIPE)			LC : 05467~			
18	3039062	ﾈｰﾑﾌﾟﾚｰﾄ	NAME-PLATE	1		STD: ~ 05377			
,		(ｱｸｾﾝﾄ ｽﾄﾗｲﾌﾟ)	(ACCENT STRIPE)			LC : ~ 05466			
18	3046019	ﾈｰﾑﾌﾟﾚｰﾄ	NAME-PLATE	1		STD: 05378~			
,		(ｱｸｾﾝﾄ ｽﾄﾗｲﾌﾟ)	(ACCENT STRIPE)			LC : 05467~			
19	3039058	ﾈｰﾑﾌﾟﾚｰﾄ	NAME-PLATE	1					
,		(ｱｸｾﾝﾄ ｽﾄﾗｲﾌﾟ)	(ACCENT STRIPE)						
20	3039059	ﾈｰﾑﾌﾟﾚｰﾄ	NAME-PLATE	1					
,		(ｱｸｾﾝﾄ ｽﾄﾗｲﾌﾟ)	(ACCENT STRIPE)						
21	3039065	ﾈｰﾑﾌﾟﾚｰﾄ	NAME-PLATE	1					
,		(ｱｸｾﾝﾄ ｽﾄﾗｲﾌﾟ)	(ACCENT STRIPE)						
24	4087559	ﾌﾟﾚｰﾄ	PLATE	7					
25	2011439	ﾈｰﾑﾌﾟﾚｰﾄ (ﾃﾝｹﾝｾｲﾋﾞ)	NAME-PLATE (INSPECTION)	1					

ХАБТРАНИЛ-ДВ

173

ネームプレート（英語）〈DX〉
Name-Plate (English)〈DX〉

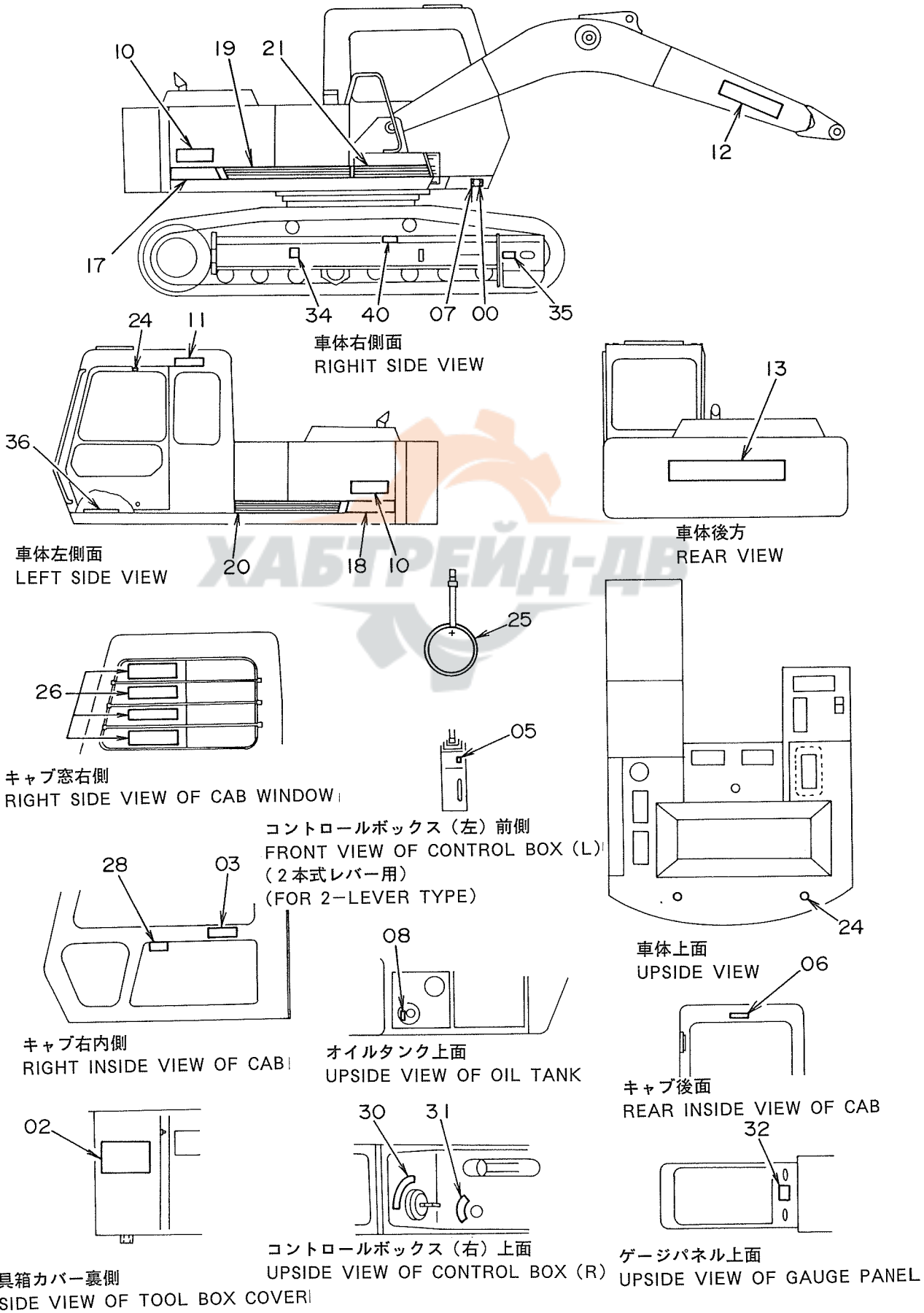

ХАБТРЕЙД-ДВ

ﾈｰﾑﾌﾟﾚｰﾄ (ｴｲｺﾞ) <DX>

NAME-PLATE (ENGLISH) <DX>

05001~

符号 ITEM	部品番号 PART NO.	部品名 PART NAME	PART NAME or CODE	数量 Q'TY	サービスコード S.C	適用号機 SERIAL NO.	互換性 ICA	代替部品 REPLACEABLE PART 部品番号 PART NO.	代替部品 REPLACEABLE PART 数量 Q'TY
26	1012099	ﾈｰﾑﾌﾟﾚｰﾄ	NAME-PLATE	1					
,		(ﾘﾌﾃﾝｸﾞ ｷｬﾊﾟｼﾃｲ)	(LIFTING CAPACITY)						
28	4208375	ﾈｰﾑﾌﾟﾚｰﾄ (ｿｰｻﾖｰﾘｮｰ)	NAME-PLATE (OPERATION)	1					
30	4207079	ﾈｰﾑﾌﾟﾚｰﾄ (ｷｰｽｲｯﾁ)	NAME-PLATE (KEY SWITCH)	1					
32	4208956	ﾈｰﾑﾌﾟﾚｰﾄ	NAME-PLATE	1					
,		(ﾌﾞｻﾞｰｷｬﾝｾﾙ&ﾚﾍﾞﾙﾁｪｯｸ)	(BUZZER CANCEL & LEVEL CHECK)						
34	4201787	ﾈｰﾑﾌﾟﾚｰﾄ	NAME-PLATE	1					
,		(ｼﾞｭｰｼﾝｲﾁ)	(CENTER OF GRAVITY)						
35	4201788	ﾈｰﾑﾌﾟﾚｰﾄ (ﾔｼﾞﾙｼ)	NAME-PLATE (AN ARROW)	1					
36	4238909	ﾃｰﾌﾟ	TAPE	1		05378~ 05410			
,						05430~ 05440			
,						05445~			
40	4255210	ﾈｰﾑﾌﾟﾚｰﾄ	NAME-PLATE	2	#	~ 05736			
40	4250440	ﾈｰﾑﾌﾟﾚｰﾄ	NAME-PLATE	2		05737~			
,		(ｱｼﾞｬｽﾀ ﾁｭｰｲ)	(CAUTION FOR ADJUSTER)						

ХАБТРЕЙД-ДВ

ХАБТРЕЙД-ДВ

索　　引
PARTS INDEX

ХАБТРЕЙД-ДВ

Parts Index

PART NO.	PAGE	ITEM
A590103.....	110A	27
A590104.....	084B	83
	086B	83
A590105.....	084B	44
	084B	44
	098A	90
	100A	90
	102A	14
	104	14
	188	14
A590106.....	034	40
	036	14
	036	40
	074	08
	076A	08
	078	04
	084A	41
	084B	41
	084B	65
	086A	65
	088	65
	090	65
	112	135
	118A	09
	118A	19
	120A	09
	120A	19
	140B	72
	140B	80
	186	08
	196A	09
	196B	40
	196B	50
	200	08
A590108.....	006	09
	036	15
	044	71
	046	71
	080B	42
	082B	42
	098A	07
	100A	07
	122	46
	128B	44
	132	58
	136	11
	136	20
	140B	83
	180B	86
	182	86
	196B	32
	196B	46
	202	19
A590110.....	002	15
	008	24
	012	10
	016A	21
	042	82
	044	36
	054A	05
	056	05
	058	17
	058	35
	064	19
	074	27
	076A	27
	084B	97
	140A	22
	184	20
	186	27

PART NO.	PAGE	ITEM
A590110.....	196A	06
	240	12
	242	18
	258	67
A590112.....	008	21
	008	27
	022A	24
	024A	102
	074	31
	076A	31
	078	33
	094	56
	096	56
	128A	12
	128A	25
	128B	40
	128B	84
	128B	87
	130	12
	130	46
	130	92
	132	55
	136	04
	136	25
	186	31
	198	31
	202	05
	202	10
	202	16
	246	33
	248	55
	250	55
A590114.....	038	55
	040	55
	092	01G
A590116.....	042	80
A590120.....	036	16
	128A	29
A590903.....	080A	27
	082A	27
	106	106
	108	106
A590904.....	084B	80
	084B	84
	086A	80
	086B	84
	106	103
	108	103
	142	15
A590905.....	038	02
	040	02
	084B	45
	084B	45
	084B	53
	086A	53
	088	56
	090	56
	094	71
	096	71
	098A	89
	100A	89
	112	56
	114	56
	116	116
	118A	15
	120A	15
	206	15
A590906.....	034	39
	036	25
	036	39

PART NO.	PAGE	ITEM
A590906.....	038	14
	040	14
	042	02
	074	05
	074	09
	076A	05
	076A	09
	076B	51
	078	05
	084A	30
	084B	42
	084B	42
	084B	49
	084B	64
	084B	74
	086A	30
	086A	64
	086A	74
	088	64
	090	64
	092	31
	098A	61
	100A	61
	116	83
	118A	04
	118A	08
	118A	18
	120A	04
	120A	08
	120A	18
	140A	71
	140B	79
	180A	19
	186	05
	186	09
	196A	08
	196B	39
	196B	49
	200	07
A590908.....	006	03
	016B	62
	034	45
	036	45
	042	86
	044	66
	046	66
	068	04
	070	04
	072	04
	080B	43
	082B	43
	084B	71
	086A	71
	092	38
	098A	06
	098A	41
	100A	06
	100A	41
	102B	55B
	106	89
	108	89
	110A	23
	112	64
	114	64
	116	110
	116	80
	118A	12
	120A	12
	122	45
	124	02

ХАБТРЕЙД-ДВ

Parts Index

PART NO.	PAGE	ITEM
A590908.....	126	02
	128B	43
	132	65B
	132	80
	132	94B
	136	19
	136	32
	140B	82
	180A	12
	180B	84
	182	84
	190	02
	192	02
	196A	27
	196B	31
	196B	45
	198	04
	256	44
A590910.....	008	23
	012	11
	012	33
	014	18
	016B	82
	020A	04
	020A	06
	020B	33
	026	123
	038	19
	040	19
	044	35
	044	41
	044	48
	044	63
	046	35
	046	41
	046	48
	046	63
	048	02
	050	02
	052	13
	054A	03
	054A	31
	054B	36
	056	03
	056	31
	058	13
	058	18
	058	34
	060	38
	062	02
	064	18
	064	23
	066	18
	074	26
	074	35
	076A	26
	076A	35
	078	37
	078	51
	078	59
	084B	76
	086A	76
	094	83
	096	83
	098A	03
	098A	109
	098A	109
	098A	28
	100A	03
	100A	109

PART NO.	PAGE	ITEM
A590910.....	100A	28
	102A	40
	102A	48
	104	40
	104	48
	106	124
	108	124
	116	127
	118A	22
	118B	54
	118B	67
	120A	22
	120B	54
	120B	67
	124	13
	128A	27
	128B	32
	132	50
	132	93
	136	31
	140A	21
	142	25
	144	14
	164	16
	180A	02
	180A	39
	180A	46
	180A	61
	180B	79
	182	27
	182	53
	182	79
	184	21
	186	26
	186	35
	188	40
	188	48
	190	13
	192	13
	194	18
	196A	05
	196A	18
	196A	23
	198	21
	200	02
	240	03
	240	11
	240	24
	240	28
	242	17
	252	53
	254	53
	258	66
A590912.....	008	20
	008	26
	010	32
	010	35
	018A	32
	022A	23
	022B	128
	024A	101
	024A	57
	028	45
	032	07
	048	22
	050	22
	054A	19
	056	19
	094	57
	096	57

PART NO.	PAGE	ITEM
A590912.....	128A	11
	128A	30
	128B	36
	128B	39
	128B	83
	130	11
	130	36
	130	91
	132	54
	132	63
	136	03
	136	08
	136	24
	144	56
	144	60
	146	59
	148B	45
	164	21
	166	23
	176B	30
	176C	43
	198	30
	202	04
	204	04
	244	09
	246	19
	246	32
	256	48
	258	70
A590914.....	002	10
	038	06
	040	06
	092	01F
	092	01H
	170	24
A590916.....	006	31
	014	03
	016A	37
	020A	24
	022A	30
	148A	24
	174	14
	224	14
	226	14
	228	14
	230	14
	232	14
	234	14
A590918.....	144	48
	146	46
A590920.....	002	28
	018B	125
	018B	73
	144	37
	146	37
	148A	07
	148C	61
	216	15
	218	15
A590922.....	018B	151
	144	04
	146	04
	174	08
	224	08
	226	08
A741026.....	240	19
A763016.....	240	20
A764025.....	180A	07
A810065.....	154	08
A810070.....	156	06

ХАБТРЕЙД-ДВ

176

Parts Index

PART NO.	PAGE	ITEM
A810070.....	158	06
A810095.....	164	02
A810110.....	164	14
A810160.....	020A	18
	020A	30
A810190.....	020A	09B
A811035.....	236	19
	238	19
A811040.....	024A	111
	024A	35
A811045.....	024B	118
A811055.....	152	00C
A811065.....	052	01C
A811075.....	022A	02
A811080.....	150	02
	152	13
A811140.....	018A	38
D99055.....	260	15
	260	15
	260	15
D99056.....	260	16
	260	16
	260	16
J010616.....	042	01
J010816.....	136	21
J010820.....	070	02
	072	02
J010825.....	092	37
J010840.....	132	79
* J010845.....	102B	58
J010860.....	070	31
	072	31
J011018.....	094	82
	096	82
J011020.....	144	13
	146	13
J011022.....	020A	05
	132	49
J011025.....	074	24
	076A	24
	078	50
	124	12
	126	12
	186	24
J011030.....	044	47
	046	47
	048	01
	050	01
	164	15
J011035.....	044	62
	046	62
J011040.....	044	40
	046	40
J011060.....	054A	02
J011075.....	062	01
J011225.....	032	06
	132	62
J011228.....	010	30
	032	06
J011230.....	148C	52
	164	20
J011235.....	022B	127
J011240.....	166	20
	168	20
J011245.....	054A	18
	056	18
J011250.....	048	21
	050	21
J011255.....	176B	29
J011260.....	166	22
J011260.....	168	22
J011265.....	176A	27
J011270.....	024A	56
	032	10
J020625.....	140A	03
J020828.....	098A	05
	100A	05
J021025.....	002	16
	074	25
	076A	25
	140A	01
	140A	20
	186	25
J021030.....	044	34
	058	16
	058	33
J021035.....	064	17
J021040.....	044	34
	044	62
	046	62
	180B	78
	182	78
J021060.....	054A	07
	056	02
J021225.....	132	53
J021230.....	008	19
	128B	38
	130	90
J021235.....	022A	22
J021270.....	146	61
J031235.....	138	10
J031270.....	144	58
J217083.....	052	13
	128A	28
J250006.....	074	40
	074	43
	076A	40
	076A	43
	078	42
	078	45
	084A	26
	086A	26
	186	40
	186	43
J250008.....	110A	35
	110B	99
J251004.....	076B	55
	084A	34
J251006.....	074	39
	074	42
	076A	39
	076A	42
	078	41
	078	44
	084A	27
	086A	27
	110A	14
	186	39
	186	42
J251008.....	110A	34
	110B	98
J401640.....	018A	54
J450510.....	108	142
J460514.....	098A	88
	100A	88
J460816.....	112	131
J650620.....	076B	53
J660614.....	078	23
J70782.....	014	12
J728684.....	016A	42
J75284.....	144	10
	146	10
J75481.....	144	02H
	146	02H
	172A	24
	172B	42
	220	24
	220	42
	222	24
	222	42
	262	00
J75482.....	178	09
	262	01
J75581.....	172A	25
	220	25
	222	25
	262	02
J833030.....	002	02
J850410.....	076B	56
	084A	33
J850614.....	110A	13
J850616.....	074	41
	076A	41
	186	41
J850620.....	074	45
	076A	45
	078	43
J850625.....	084A	25
	086A	25
	186	45
J850640.....	074	38
	076A	38
	078	40
	186	38
J850816.....	110A	33
	110B	97
J900610.....	140A	70
	180A	18
J900612.....	200	06
J900614.....	074	10
	076A	10
	078	06
	186	10
J900616.....	042	01
J900625.....	140A	03
J900812.....	112	63
	114	63
J900814.....	128B	42
J900816.....	006	07
	034	44
	036	44
	106	88
	108	88
	116	109
	136	17
	136	21
J900818.....	006	04
	116	79
J900820.....	006	18
	068	02
	070	02
	072	02
	080B	41
	082B	41
	110A	22
J900825.....	092	37
	196A	30
J900828.....	016B	60
	098A	05
	100A	05

ХАБАРОВСК-ДВ

Parts Index

PART NO.	PAGE	ITEM
J900830.....	198	02
J900835.....	240	14
J900840.....	132	79
J900850.....	256	41
J900860.....	068	31
	070	31
	072	31
	256	42
J900880.....	256	43
J901000.....	052	12
	240	23
J901005.....	052	12
J901014.....	042	81
J901016.....	020A	32
	142	24
J901018.....	012	34
	014	17
	026	121
	038	18
	040	18
	046	34
	054A	30
	054B	40
	056	30
	060	39
	064	22
	066	17
	094	82
	096	82
	098A	110
	098A	110
	100A	110
	194	17
	198	23
J901020.....	002	16
	058	12
	074	34
	076A	34
	078	36
	078	58
	102A	39
	104	39
	144	13
	186	34
	188	39
J901022.....	020A	05
	128A	26
	132	49
	154	12
	196A	22
J901025.....	008	22
	012	09
	074	24
	074	25
	076A	24
	076A	25
	078	50
	106	123
	108	123
	116	126
	118B	53
	118B	66
	120B	53
	120B	66
	124	12
	140A	01
	140A	20
	180A	01
	180A	66
	186	24

PART NO.	PAGE	ITEM
J901025.....	186	25
	196B	33
	236	08
	240	10
	252	52
	254	52
	258	65
J901030.....	044	34
	044	47
	046	47
	048	01
	050	01
	058	16
	058	33
	102A	47
	104	47
	106	123
	108	123
	164	15
	178	08
	182	26
	188	47
	200	01
J901035.....	016B	81
	044	62
	046	62
	064	17
	180B	78
	182	78
	184	19
	240	02
	240	27
	242	16
J901040.....	016B	80
	044	40
	046	40
J901045.....	180A	38
	180A	45
	182	52
J901060.....	054A	02
	054A	07
	056	02
	180A	60
J901070.....	062	01
J901075.....	062	01
J901085.....	190	12
	192	12
J901090.....	022A	79
J901215.....	018B	72
J901220.....	128B	86
	202	15
J901225.....	008	25
	094	55
	096	55
	128A	23
	128A	24
	128B	82
	132	53
	132	62
	136	07
	136	23
	144	57
	146	60
	148A	12
	198	29
	202	03
	202	09
	256	47
J901228.....	010	30
	032	06

PART NO.	PAGE	ITEM
J901228.....	136	02
J901230.....	008	19
	024A	100
	128A	10
	128B	38
	130	10
	130	90
	164	20
	202	02
	246	21
	246	31
J901232.....	204	03
J901235.....	018A	31
	022A	22
	022B	127
J901240.....	136	26
	166	20
J901245.....	010	31
	054A	18
	056	18
	128B	95
J901250.....	048	21
	050	21
J901255.....	028	46
	176B	29
J901260.....	166	22
J901265.....	176A	27
	176C	42
	244	08
	246	18
J901270.....	024A	56
	032	10
	144	58
J901275.....	258	69
J901425.....	170	23
J901435.....	002	09
J901635.....	006	33
	020A	22
	022A	28
J901640.....	014	02
	022A	29
	152	17
J901645.....	020A	23
	174	13
	224	13
	226	13
	228	13
	230	13
	232	13
	234	13
J912013.....	018B	124
J912016.....	018B	124
J931640.....	154	20
J931645.....	148A	25
J931685.....	148B	49
J931806.....	004	55
J931850.....	144	47
	146	45
J932001.....	156	20
	158	20
J932045.....	002	27
J932050.....	144	36
	146	36
J932060.....	148A	08
J932080.....	148C	60
J932203.....	002	05
J932260.....	224	06
J932265.....	174	06
	226	06
J932270.....	018B	150

ХАБТРЕЙД-ДВ

Parts Index

PART NO.	PAGE	ITEM
J950010.....	010	26
	012	12
	020A	07C
	022A	80
	034	36
	052	16
	084B	75
	086A	75
	098A	27
	100A	27
	132	51
	180A	67
J950012.....	010	33
	128A	13
	128B	35
	128B	96
	130	35
	136	27
	204	05
	248	54
	250	54
J950014.....	042	10
J950016.....	034	34
J951018.....	004	18
J951020.....	002	30
	170	15
	172A	16
	216	12
	218	12
	220	16
	222	16
J951022.....	174	07
	224	07
	226	07
J952010.....	128A	31
	136	30
J952014.....	038	07
	040	07
	092	01I
M111020.....	012	30
M111022.....	020A	17
	196A	17
M111025.....	196A	16
M122275.....	144	03
	146	03
M200613.....	196A	07
M200620.....	196B	48
M200640.....	196B	38
M200816.....	196B	44
M210840.....	196A	26
M211645.....	016A	35
M221228.....	148C	52
M222004.....	002	31
	170	14
	172A	15
	220	15
	222	15
M261040.....	034	35
M340516.....	020A	16C
M340610.....	036	24
M340814.....	154	07
M340816.....	016B	65
M341022.....	024A	34
	152	14
M341028.....	016A	19
M341030.....	026	70
	028	12
	030	12
	032	12
	244	03
M341030.....	258	14
M341036.....	024A	110
M341060.....	024A	33
M341200.....	074	33
	076A	33
	078	35
	186	33
M341220.....	130	45
M341228.....	022A	03
M341240.....	166	01
	168	01
M341245.....	022A	20
M341265.....	024B	119
M341290.....	238	18
M351018.....	154	07
M351028.....	020A	31
M430308.....	106	105
	108	105
M430408.....	118A	28
	120A	28
M430410.....	106	102
	108	102
M430413.....	084B	82
	086B	82
M430416.....	142	14
M430508.....	084B	43
	084B	43
M430510.....	094	70
	096	70
	102A	13
	104	13
	118A	14
	120A	14
	188	13
M430513.....	084B	52
	086A	52
	088	55
	090	55
	098A	88
	100A	88
	112	55
	114	55
	116	115
M430520.....	206	14
M430610.....	084A	29
	084A	40
	084A	40
	084B	48
	084B	63
	086A	29
	086A	63
	088	63
	090	63
M430613.....	092	29
	098A	59
	100A	59
M430616.....	034	38
	036	38
	084B	73
	086A	73
	118A	03
	118A	07
	118A	17
	120A	03
	120A	07
	120A	17
M430620.....	098A	60
	100A	60
M430816.....	084B	70
	086A	70
M430820.....	122	44
M430825.....	136	18
M470310.....	078	20
M470510.....	206	17
M470616.....	110A	11
M492564.....	016B	68
	018B	155
	148C	54
	164	19
M500303.....	080A	28
	082A	28
M500504.....	038	03
	040	03
	112	60
	114	60
	140A	63
M500605.....	038	13
	040	13
	076B	52
	092	30
	116	84
	196B	41
	196B	51
M500807.....	016B	61
	036	12
	042	85
	044	67
	046	67
	068	03
	070	03
	072	03
	088	62
	090	62
	098A	40
	100A	40
	102B	55A
	118A	11
	120A	11
	124	03
	126	03
	132	65A
	132	94A
	140B	81
	180A	13
	180B	83
	182	83
	190	03
	192	03
	196B	47
	240	15
M501008.....	196A	25
M501411.....	092	01E
M660016.....	102A	10
	104	10
	188	10
0000269.....	264A	13
0000619.....	264A	10
	266A	10
	268A	10
0000699.....	264A	10
0000700.....	264A	10
0228109.....	140A	46
0228110.....	140A	47
0228111.....	140A	48
0228112.....	140A	49
0228113.....	140A	50
0228114.....	140A	51
0228116.....	140A	53
0228117.....	140A	54
0228118.....	140A	55

ХАБТРЕЙД-ДВ

Parts Index

PART NO.	PAGE	ITEM
0228119.....	140A	56
0228120.....	140A	57
0228121.....	140A	58
0228122.....	140A	59
0228123.....	140A	67
0228124.....	140A	68
0228201.....	196A	01A
0228202.....	196A	01B
0228203.....	196A	01C
0228204.....	196A	01D
0228205.....	196A	01E
0228206.....	196A	01F
0228207.....	196A	01G
0228208.....	196A	01H
0228209.....	196A	01I
0228210.....	196A	01J
0228211.....	196A	01K
0228212.....	196A	01L
0228213.....	196A	02
0228214.....	196A	03
0228215.....	196B	65
0228216.....	196B	56
0228217.....	196B	53
0262707.....	124	32
	190	32
0262708.....	124	24
	124	31
	126	24
	126	31
	190	24
	190	31
	192	24
	192	31
0262709.....	124	28
	126	28
	190	28
	192	28
0262710.....	124	29
	126	29
	126	32
	190	29
	192	29
	192	32
0262711.....	124	30
	126	30
	190	30
	192	30
0304002.....	124	34
	190	34
0304003.....	124	35
	126	35
	190	35
	192	35
0311501.....	140A	60
0311502.....	140A	61
0311503.....	140A	62
0311504.....	140A	64
0311505.....	140A	65
0311506.....	140A	66
0311507.....	140B	73
0311508.....	140B	74
0311509.....	140B	75
0311510.....	140B	76
0311511.....	140B	77
0311512.....	140B	78
0311513.....	140A	41
0311514.....	140A	44
0340801.....	124	21
	190	21
0340802.....	124	22

PART NO.	PAGE	ITEM
0340802.....	190	22
0340803.....	124	23
	126	23
	190	23
	192	23
0340804.....	124	25
	190	25
0340805.....	124	26
	190	26
0340806.....	124	27
	190	27
0340807.....	124	33
	126	33
	190	33
	192	33
0340808.....	124	36
	126	36
	190	36
	192	36
0368101.....	126	21
	192	21
0368102.....	126	22
	192	22
0368103.....	126	25
	192	25
0368104.....	126	26
	192	26
0368105.....	126	27
	192	27
0368106.....	126	34
	192	34
1005894.....	212	23
	214	23
1009275.....	164	00
1009276.....	164	01
1010373.....	016A	01
1010465.....	148A	02
1010466.....	148A	05
1010467.....	148A	06
1010468.....	148A	14
1010470.....	148B	35
1010471.....	148A	27
1010537.....	148A	23
1010587.....	152	16
1010618.....	018A	47
1010688.....	160	00
	162	00
	208	00
	210	00
	212	00
	214	00
1010689.....	160	01
	162	01
	208	01
	210	01
	212	01
	214	01
1010899.....	074	15
	076A	15
	186	15
1010900.....	078	16
1010966.....	074	14
	076A	14
	186	14
1010967.....	078	15
1011308.....	044	33
1011309.....	044	32
1011396.....	102A	50
	104	50
1011771.....	264A	10

PART NO.	PAGE	ITEM
1011771.....	266A	10
	268A	10
1012099.....	266B	26
	268B	26
1012155.....	044	33
1012156.....	044	32
1012426.....	264A	12
1012427.....	264A	10
1012757.....	264A	10
1013618.....	016A	01
* 1015705.....	160	00
	162	00
	208	00
	210	00
	212	00
	214	00
* 1015706.....	160	01
	162	01
	208	01
	210	01
	212	01
	214	01
2009165.....	264B	25
	264B	25
	264B	25
2011439.....	266B	25
	268A	25
2016220.....	140A	19
2016578.....	208	23
	210	23
2017537.....	160	23
	162	23
2021232.....	174	04
	224	04
	226	04
2021233.....	174	05
	224	05
	226	05
2021481.....	164	13
2022505.....	156	03
	158	03
2022811.....	024A	01
2023185.....	148B	42
2023369.....	018A	22
2023371.....	018A	00
2023377.....	020A	02
2023381.....	018A	20
2023450.....	022A	01
2023451.....	022A	00
2023681.....	150	00
2023856.....	196A	21
2024493.....	042	26
2024552.....	172A	06A
	220	06A
	222	06A
2024553.....	172A	07A
	220	07A
	222	07A
2024629.....	044	45
	046	45
2024630.....	044	44
	046	44
2024676.....	102A	36
	104	36
	188	36
2024789.....	018A	34
2024839.....	264A	14
	264A	14
	264B	14
2024866.....	194	27

ХАБТРЕЙД-ДВ

178

Parts Index

PART NO.	PAGE	ITEM
2024963.....	148B	44
2024993.....	018A	01
2024994.....	018A	19
2025422.....	266A	02
	268A	02
2025483.....	264A	02
	264A	02
	264A	02
2025965.....	148B	35
2025966.....	148B	42
2025967.....	148B	44
2027914.....	264A	02
	264A	02
	264A	02
2027917.....	266A	02
	268A	02
2028460.....	148B	44
2032092.....	148B	44
2032316.....	264A	12
2032317.....	264B	13
* 2033936.....	018A	01
* 2034610.....	018A	22
3016445.....	264A	00
3017307.....	264A	00
3025060.....	156	02
	158	02
3030267.....	124	11
	126	11
	190	11
	192	11
3030268.....	124	10
	126	10
	190	10
	192	10
3032806.....	154	02A
3033593.....	016A	12
3033927.....	156	00B
	158	00B
3034346.....	150	03B
3034529.....	006	32
3035291.....	138	04
3035315.....	138	00
3035316.....	138	01
3035342.....	138	05
3035391.....	138	02
3035484.....	008	13
3035485.....	004	07
3035486.....	008	11
3035487.....	004	08
3035627.....	178	22
3035628.....	178	23
3035629.....	178	24
3035852.....	016A	04
3035853.....	016A	28
3035979.....	018B	144
3036249.....	016B	55
3036256.....	148A	10
3036257.....	148A	15
3036258.....	148A	20
3036259.....	148A	29
3036260.....	148B	37
3036261.....	148B	34
3036292.....	034	42
3036410.....	152	05
3036486.....	016B	56
3036514.....	152	00A
3036515.....	152	00B
3036516.....	152	04
3036517.....	152	11
3036518.....	152	12
3036571.....	018A	07
3036572.....	018A	09
3036667.....	022A	04
3036998.....	054A	01
3037103.....	150	01
3037239.....	006	34
3037395.....	004	11
3037494.....	144	50
	146	50
3037499.....	144	51
	146	51
3037786.....	128B	41
3037903.....	074	02
	076A	02
	186	02
3038090.....	016A	05
3038135.....	138	07
3038442.....	002	33
3038444.....	170	07
3038447.....	172A	35
3038451.....	172A	00F
	220	00F
	222	00F
3038465.....	170	09
	172A	33
	220	33
	222	33
3038466.....	170	08
3038468.....	172A	34
	220	34
	222	34
3038469.....	172A	36
3038473.....	172A	37
	220	37
	222	37
3038505.....	188	50
3038527.....	172A	06B
	172A	07B
	220	06B
	220	07B
	222	06B
	222	07B
3038718.....	024A	115
3039026.....	018A	56
3039056.....	264A	17
	264B	17
	266A	17
	268A	17
3039058.....	264B	19
	264B	19
	264B	19
	266A	19
	268A	19
3039059.....	264B	20
	264B	20
	264B	20
	266A	20
	268A	20
3039062.....	264B	18
	264B	18
	266A	18
	268A	18
3039065.....	264B	21
	264B	21
	264B	21
	266A	21
	268A	21
3039221.....	124	09
	126	09
	190	09
3039221.....	192	09
3039222.....	124	07
	126	07
	190	07
	192	07
3039223.....	124	08
	126	08
	190	08
	192	08
3039238.....	206	08
3039489.....	266A	00
	268A	00
3039518.....	018A	08
3039521.....	016B	67
3039752.....	170	00B
3039864.....	236	20
3039890.....	264A	11
3040042.....	240	52
3040205.....	172A	04
	220	04
	222	04
3040441.....	264A	09
3041202.....	172A	35
	220	35
	222	35
3041214.....	264A	17
3041216.....	264B	18
3041392.....	172A	36
	220	36
	222	36
3041809.....	236	06
3041961.....	148B	37
3042014.....	264A	09
3042363.....	264A	00
	266A	00
	268A	00
3043290.....	018B	144
3043381.....	264A	09
3043384.....	264A	09
3043413.....	264A	00
3045260.....	074	22
	076A	22
	186	22
3045404.....	264B	17
3045494.....	264A	09
3045495.....	264A	09
3045496.....	264A	09
3046017.....	264B	17
	264B	17
	266A	17
	268A	17
3046019.....	264B	18
	264B	18
	266A	18
	268A	18
3046021.....	264B	18
3046871.....	264A	09
3048131.....	264A	09
3048132.....	264A	09
* 3052405.....	160	02
	162	02
	208	02
	210	02
	212	02
	214	02
3053093.....	018B	154
3053559.....	148C	55
3054797.....	264A	00
3055301.....	164	18
* 3056835.....	150	03B

ХАБТРЕЙД-ДВ

Parts Index

PART NO.	PAGE	ITEM
3057486.....	264A	00
3057487.....	264A	11
* 3060205.....	160	22
	162	22
	208	22
	210	22
	212	22
	214	22
* 3060434.....	266B	41
* 3061915.....	160	13
	162	13
	208	13
	210	13
	212	13
	214	13
* 3066328.....	152	04
* 3069095.....	084B	96
* 3069392.....	160	12
	162	12
	208	12
	210	12
	212	12
	214	12
* 3069393.....	160	13
	162	13
	208	13
	210	13
	212	13
	214	13
322831.....	136	15
4004589.....	198	14
4013896.....	002	13
	144	11
	146	11
4018545.....	144	35
	146	35
	216	11
	218	11
4019558.....	018A	17
4020977.....	260	22
	260	22
	260	22
4022696.....	112	136
4022697.....	044	72
	046	72
	132	59
	136	12
	180B	87
	182	87
	202	20
4023596.....	016A	08
4038459.....	084B	51
	086A	51
4043976.....	084A	37
4044420.....	024B	132
	028	47
	028	48
	030	47
	030	48
	052	46
	054B	38
	056	38
	196B	63
	198	25
	236	02
	238	03
	252	68
	254	68
4044928.....	044	68
	046	68
4044928.....	180B	85
	182	85
4045168.....	224	00A
	226	00A
	228	00A
	232	00A
4045245.....	036	13
4045670.....	196B	55
4045673.....	196B	43
4045674.....	196B	37
4050732.....	020A	12
4051160.....	198	08
4053610.....	176A	17
4053617.....	176A	12
	246	26
4053618.....	176A	12
4053697.....	024A	59
4053698.....	024A	55
4054024.....	178	07
4054448.....	176A	17
4055311.....	014	08
	042	08
	180A	42
	194	26
4055312.....	014	09
	026	133
	026	134
	048	40
	054B	37
	056	37
	064	34
	066	19
	094	122
	094	122
	096	122
	098A	122
	098A	122
	100A	122
	142	20
	194	19
	196B	64
	198	22
	236	05
	238	15
	250	65
	256	51
	258	51
4055497.....	260	48
	260	48
4056016.....	038	01
	040	01
4056017.....	038	12
	040	12
4056018.....	042	84
	180A	11
4063694.....	042	78
	180A	05
4066695.....	148A	03
4067232.....	160	22
	162	22
	208	22
	210	22
	212	22
	214	22
4067719.....	170	00E
	172A	00E
	220	00E
	222	00E
4067720.....	170	00D
	170	13
4067720.....	174	00B
	224	00B
	226	00B
	228	00B
	230	00B
	232	00B
	234	00B
4067834.....	024A	53
4067901.....	172A	21
	176A	00
	220	21
	222	21
4067902.....	172A	22
	176A	01
	220	22
	222	22
4067989.....	172A	00D
	220	00D
	222	00D
4069801.....	024A	54
4070776.....	230	01
4071222.....	022A	05
4073052.....	176A	18
4073519.....	128B	88
	130	88
	132	88
4074008.....	170	02
4080206.....	024A	112
4080398.....	018B	152
4080636.....	140B	84
4080640.....	196A	01
4080641.....	196A	12
4080644.....	196B	42
4085560.....	022A	18
	166	07
	168	07
4085649.....	152	06
4086072.....	236	18
4086891.....	004	13
	256	49
4087559.....	264B	24
	264B	24
	264B	24
	266B	24
	268A	24
4089012.....	116	86
4089028.....	172A	19
	220	19
	222	19
4092534.....	016A	48
	236	09
4093058.....	102A	55
	132	65
	132	94
4093624.....	056	01
	068	28
	070	28
	072	28
	252	73
	254	73
4093764.....	038	00
	040	00
4100967.....	014	35A
	020A	29A
4101345.....	016B	73C
4103527.....	198	11
4107673.....	200	15
4107762.....	206	18
4108021.....	148B	38
4110358.....	154	05

ХАБТРЕЙД-ДР

178

Parts Index

PART NO.	PAGE	ITEM
4110899.....	196A	10
4112235.....	134	15
4113155.....	022A	05
4113705.....	132	78
4113926.....	248	43
	250	43
	250	71
4114402.....	102A	49
	104	49
	188	49
4114404.....	002	11
4114405.....	014	04
	020A	25
	102A	09
	104	09
	188	09
4114406.....	004	19
4114816.....	172A	40
	220	40
	222	40
4114817.....	170	21
	172A	41
	220	41
	222	41
4117704.....	180A	47
	180A	65
4117705.....	182	54
4118499.....	016B	57
4118705.....	016B	73
4119658.....	136	16
4120294.....	024A	40
4121128.....	128B	89
4121152.....	088	57
4121496.....	014	31
4121859.....	184	39
4121984.....	196B	62
4122395.....	038	58
4123177.....	088	58
4124478.....	172A	38
	220	38
	222	38
4126090.....	016A	36
4127781.....	084A	24C
	086A	24C
4128454.....	118A	02
	120A	02
4128473.....	116	01
4130139.....	094	80
	096	80
4130169.....	178	25
4130174.....	178	26
4131548.....	260	35
	260	35
	260	35
4131643.....	094	78
	096	78
4133527.....	236	29
	250	66
	256	50
4134319.....	134	08
4134320.....	134	09
4134322.....	134	12
4134323.....	134	13
4134328.....	134	07
4134331.....	134	14
4134900.....	144	02F
	146	02F
4134901.....	144	02G
	146	02G
4137298.....	246	47
4137684.....	156	05
	158	05
4137866.....	152	09
4138084.....	150	05
4138159.....	110A	26
4138938.....	048	09
	048	44
	050	09
	050	44
	058	07
	058	24
	062	07
	062	57
* 4139973.....	258	72
4140208.....	098A	02
	100A	02
4141713.....	118B	45
	120B	45
	122	09
4141747.....	116	70
4142844.....	094	86
	096	86
4143121.....	196B	60
4143169.....	042	77
	180A	08
4143667.....	144	02C
	146	02C
4143721.....	160	21
	162	21
	208	21
	210	21
4143723.....	160	13
	162	13
	208	13
	210	13
	212	13
	214	13
4144319.....	170	00C
4144379.....	172A	00C
	220	00C
	222	00C
4144505.....	224	09
	230	09
	232	09
	234	09
4144506.....	174	12
	224	12
	226	12
	228	12
	230	12
	232	12
	234	12
4144507.....	174	10
	224	10
	226	10
	228	10
	230	10
	232	10
	234	10
4144508.....	174	11
	224	11
	226	11
	228	11
	230	11
	232	11
	234	11
4144511.....	002	42
4144512.....	002	43
4144513.....	002	44
4144525.....	148B	33
4144558.....	148B	32
4144838.....	074	04
	076A	04
	186	04
4145213.....	008	28
4146208.....	160	03
	162	03
	208	03
	210	03
	212	03
	214	03
4146719.....	102A	12
	104	12
	188	12
4146754.....	084B	50
	086A	50
4147010.....	008	02
4147011.....	008	28~29
4147883.....	128A	22
	136	29
4147892.....	122	02
4147893.....	118A	39
	120A	39
	122	03
4147896.....	118B	49
	120B	49
	122	38
4147897.....	122	40
4147924.....	116	114
4147942.....	118B	51
	120B	51
4147943.....	118A	38
	120A	38
4148155.....	154	02B
4148963.....	008	17
	098A	77
	100A	77
4149125.....	240	18
4151077.....	088	61
	090	61
4151888.....	098A	87
	100A	87
4152863.....	008	08
4153250.....	094	80B
	096	80B
4153251.....	094	80A
	096	80A
4153488.....	032	08
	176A	25
	176C	41
	246	16
4153731.....	156	08
	158	08
4153732.....	150	08
4154651.....	178	01
	178	04
4154656.....	178	05
	250	63
4154670.....	048	10
	050	10
	054A	13
	056	13
	068	14
	070	14
	072	14
	236	04
4154671.....	026	61
	026	92
	062	05
	064	07

ХАБТРЕЙД-ДВ

Parts Index

PART NO.	PAGE	ITEM
4154671.....	066	20
	184	01
	194	20
	238	05
	238	12
	256	36
4154672.....	238	07
4155351.....	172A	05
	220	05
	222	05
4156434.....	064	01
	184	24
	242	12
	256	38
4156850.....	024A	41
	250	69
	252	71
	254	71
4157562.....	022A	125
	024A	106
	052	35
4157648.....	094	79
	096	79
4157713.....	002	14
4157919.....	194	24
4158681.....	196A	11
4158961.....	160	12
	162	12
	208	12
	210	12
	212	12
	214	12
4159683.....	024A	114
4161053.....	224	01
4161992.....	074	28
	076A	28
	186	28
4162768.....	212	21
	214	21
4162830.....	008	04
4162831.....	008	08
4162832.....	008	03
4162833.....	008	05
4162834.....	008	06
4162835.....	010	66A
4162836.....	010	66C
4162837.....	010	66B
4163558.....	008	07
4163596.....	092	01A
4163597.....	092	01B
4163739.....	008	29
4164304.....	098A	73
	100A	73
* 4165676.....	102B	55
	132	94
4167472.....	088	60A
	090	60A
4167794.....	098A	65
	100A	65
4168132.....	002	04
4168218.....	098A	66
	100A	66
4168376.....	198	07
4168820.....	014	32A
4169279.....	264A	07
	264A	07
	264A	07
	266A	07
	268A	07
4170858.....	172A	00B
4170858.....	220	00B
	222	00B
4171052.....	198	00
4172004.....	098A	64
	100A	64
4172321.....	106	68
	108	68
4172349.....	154	02C
4173387.....	038	53
	040	53
4174542.....	248	01
	250	01
	252	01
	254	01
4174859.....	002	03
4175878.....	154	06
4176247.....	018A	16
4176380.....	154	05
	154	05
4176381.....	154	09
4176429.....	164	10
4176479.....	164	06
4176480.....	164	07
4176863.....	002	07
4176899.....	004	00
4177262.....	156	08
4178447.....	174	09
	226	09
	228	09
4178550.....	124	04~11
	126	04~11
	190	04~11
	192	04~11
4178684.....	020A	16
4179025.....	062	00
4179110.....	174	15
	224	15
	226	15
	228	15
	230	15
	232	15
	234	15
4179833.....	016A	11
4179834.....	016A	13
4179837.....	016A	53
4179843.....	016B	59
4180414.....	020A	11
4180416.....	020A	09A
4180555.....	094	81
	096	81
4181700.....	016A	17
4182363.....	152	08
4183165.....	016B	73H
4183166.....	016B	73F
4183167.....	016B	73D
4183168.....	016B	73G
4183169.....	016B	73E
4183170.....	016B	73B
4183171.....	016B	73A
4184394.....	084A	24
	086A	24
4184395.....	084A	21
	086A	21
4184396.....	084A	18
	086A	18
4184397.....	084A	19
4184398.....	084A	22
	086A	22
4184837.....	252	64
	254	64
4186651.....	160	05
	162	05
	208	05
	210	05
	212	05
	214	05
4186652.....	160	02
	162	02
	208	02
	210	02
	212	02
	214	02
4186653.....	160	10
	162	10
	208	10
	210	10
	212	10
	214	10
4186691.....	152	07
4186740.....	102A	01
4186742.....	124	21~36
	190	21~36
4186743.....	084A	01
	086A	01
4186745.....	084A	01
4187060.....	164	04
4187082.....	088	01
	090	01
4187083.....	088	01A
	090	01A
4187085.....	134	10
4187086.....	136	14
4187088.....	084A	13
4187089.....	084A	14
4187102.....	080A	01~40
4187223.....	098A	67
	100A	67
4187295.....	134	11
4187308.....	022B	129
	024A	104
	030	17
	032	17
	052	36
	176A	20
	262	03
4187318.....	018A	11
4187328.....	026	91
	028	18
	030	18
	032	18
	166	31
	168	31
	176A	21
	236	28
	238	21
	244	24
	246	24
	252	58
	252	63
	254	59
	254	62
	258	12
	262	04
4187329.....	176A	22
	236	22
	238	22
	246	37
	246	51
4187525.....	008	01~08
4187585.....	144	02D

КАБТРЕЙД

190

Parts Index

PART NO.	PAGE	ITEM
4187585.....	146	02D
4187586.....	144	02E
	146	02E
4187588.....	018A	03
4187591.....	018A	13
4187681.....	018A	36
4187757.....	084A	01A
	086A	01A
4187759.....	084A	01A
4187914.....	048	26
4188251.....	008	16
4188366.....	132	57
4188374.....	038	54
	040	54
4188375.....	038	59
4188376.....	038	57
4188409.....	014	32
4188492.....	128B	37
4188525.....	014	05
4188551.....	048	37
4188552.....	058	11
4188627.....	024A	36
4188628.....	024A	37
4188648.....	004	16
4188649.....	004	17
4188687.....	062	04
4188762.....	088	59
	090	59
4188763.....	088	60
	090	60
4188935.....	028	40
4189017.....	004	21
4189018.....	004	22
4189053.....	004	15
4189054.....	004	14
4189055.....	010	01
4189169.....	084A	32
4189170.....	180A	41
4189184.....	042	83
	180A	15
4189254.....	092	01
4189535.....	252	67
	254	67
4189579.....	246	50
4189601.....	028	33
	030	33
	166	30
	168	30
4189602.....	048	45
	050	45
	058	01
	062	06
4189619.....	052	34
4189697.....	128A	03
4189837.....	172A	39
	220	39
	222	39
4189860.....	166	21
	168	21
	176A	24
	176C	40
	244	06
	246	15
4190117.....	148A	30
4190124.....	054A	17
	056	17
	166	19
	168	19
4190125.....	048	20
	050	20
4190126.....	176B	28
4190127.....	176A	26
	244	07
	246	17
4190200.....	004	12
4190244.....	026	63
4190246.....	236	01
4190253.....	098A	112
	100A	112
4190261.....	054B	34
	098A	111
	100A	111
4190263.....	014	15
4190264.....	198	19
4190265.....	060	36
4190266.....	014	16
	142	22
4190271.....	098B	126
	100A	126
4190273.....	098B	125
	100A	125
4190275.....	026	122
	064	21
	098B	124
	100A	124
4190276.....	038	17
	040	17
4190277.....	098A	113
	100A	113
4190282.....	012	31
4190291.....	054A	29
	056	29
4190292.....	066	16
	194	16
	242	20
4190587.....	010	66
4190698.....	098A	00
	100A	00
4190984.....	010	51
4191038.....	098A	105
	100A	105
4191219.....	016A	10
4191300.....	052	01
4191301.....	052	01B
4191772.....	084B	78
	086A	78
4191773.....	098A	106
	100A	106
4191879.....	018B	145
4191947.....	074	32
	076A	32
	078	34
	186	32
4191969.....	044	61
	046	61
	180B	77
	182	77
4191971.....	044	46
	046	46
4191972.....	074	06
	076A	06
	186	06
4191973.....	042	79
4191974.....	016A	23
4191977.....	002	38
4191978.....	002	39
4192020.....	148B	41
4192021.....	148A	19
4192034.....	014	16
4192035.....	054A	29
4192035.....	056	29
	098A	114
	100A	114
4192489.....	084B	85
	086B	85
4192946.....	016A	50
4192947.....	016A	52
4192974.....	148A	11
4192975.....	148A	04
4192976.....	148A	16
4192977.....	148B	40
4192978.....	148A	18
4192979.....	148A	28
4192982.....	148B	31
4192983.....	148B	39
4193063.....	148C	50
4193375.....	006	01~25
4193703.....	140A	41~84
4193824.....	022A	17
4193825.....	022A	16
4193826.....	250	64
4193871.....	022A	08
	022A	11
4193872.....	022A	10
4193887.....	032	15
4193888.....	032	14
4194116.....	136	10
4194194.....	152	03
4194454.....	018A	02
4194712.....	018A	42
4194836.....	132	52
4194953.....	022A	84
4195021.....	160	11
	162	11
	208	11
	210	11
	212	11
	214	11
4195494.....	022A	83
4195610.....	084A	24B
	086A	24B
4195699.....	174	00A
4195823.....	142	01
4195898.....	164	12
4195978.....	054A	00
4196107.....	172A	00H
	220	00H
	222	00H
4196243.....	028	41
4196299.....	022A	124
4196357.....	160	07
	162	07
	208	07
	210	07
	212	07
	214	07
4196389.....	016A	45
4196411.....	048	00
4196664.....	150	08
4196693.....	042	06
4196694.....	042	07
4197724.....	052	33
4197781.....	078	21
4197830.....	022A	25
4197831.....	018B	153
4198167.....	132	71
4198173.....	196A	19
4198280.....	196B	59
4198281.....	196B	61
4198411.....	028	34

Parts Index

PART NO.	PAGE	ITEM
4198411.....	030	34
4198450.....	144	54
	146	56
4198552.....	082A	01~40
4198588.....	196A	28
4198638.....	092	09
4198639.....	092	10
4198787.....	016A	09
4198799.....	026	89
4198945.....	084A	38
4198946.....	084A	39
4199401.....	078	19
4199403.....	078	18
4199833.....	002	40
4200085.....	102A	04
	104	04
	188	04
4200086.....	102A	05
	104	05
	188	05
4200176.....	002	35
4200295.....	098B	130
	100B	130
4200388.....	012	32
4200434.....	260	37
	260	37
	260	37
4200435.....	260	09
	260	09
	260	09
4200436.....	260	07
	260	07
	260	07
4200437.....	260	18
	260	18
	260	18
4200438.....	260	39
	260	39
	260	39
4200465.....	024A	68
	054A	04
	056	04
	068	11
	068	41
	070	11
	070	41
	072	11
4200466.....	052	15
	054A	12
	056	12
	058	19
	060	01
	060	29
	064	25
	066	21
	166	27
	166	37
	168	27
	184	02
	194	21
	242	10
	256	35
	256	72
4200467.....	066	00
	194	00
	242	11
	256	37
4200469.....	052	23
	068	40
	070	40
4200469.....	072	40
4200471.....	026	95
	068	42
	070	42
	072	42
4200472.....	256	34
	258	34
4200521.....	076A	50
4200580.....	048	08
	050	08
	058	23
4200658.....	074	48
	076A	48
	078	55
	186	48
4200807.....	078	02
4200809.....	042	76
4201107.....	034	43
	042	25
4201402.....	236	17
* 4201411.....	102B	57
4201749.....	002	36
4201787.....	266B	34
	268B	34
4201788.....	266B	35
	268B	35
4201802.....	084A	15
4201913.....	148A	17
4201926.....	094	68
	096	68
4201927.....	094	78
	096	78
4201986.....	002	37
4201995.....	002	34
4202103.....	028	43
4202172.....	128A	21
4202312.....	260	30
	260	30
	260	30
4202422.....	058	28
	242	09
	258	71
4203046.....	064	08
4203047.....	064	09
4203048.....	064	10
4203049.....	064	11
4203050.....	066	01
	194	01
4203051.....	066	02
	194	02
4203052.....	066	03
	194	03
4203053.....	066	04
	194	04
4203054.....	066	06
	194	06
4203055.....	066	07
	194	07
4203056.....	066	08
	194	08
4203057.....	066	09
	194	09
4203058.....	064	12
4203059.....	064	13
4203060.....	066	11
	194	11
4203061.....	066	12
	194	12
4203062.....	066	13
	194	13
4203063.....	066	14
	194	14
4203076.....	054A	24
	056	24
4203077.....	054A	25
	056	25
4203078.....	054A	26
	056	26
4203084.....	054A	21
	056	21
4203085.....	068	27
	070	27
4203088.....	062	10
4203089.....	060	43
4203090.....	060	44
4203091.....	058	45
4203092.....	058	46
4203093.....	060	47
4203094.....	058	48
4203095.....	060	49
4203096.....	060	52
4203097.....	058	53
4203098.....	058	54
4203099.....	060	55
4203100.....	058	56
4203101.....	054A	27
	056	27
4203102.....	050	29
4203104.....	054A	23
	056	23
4203105.....	054A	22
	056	22
4203108.....	058	22
4203122.....	176A	05
4203124.....	062	09
4203125.....	048	19
	050	19
4203126.....	054A	06
4203143.....	176A	16
4203145.....	176A	11
4203166.....	068	16
	070	16
	072	16
4203167.....	026	90
4203168.....	026	62
4203169.....	026	94
4203182.....	178	02
4203189.....	102A	11
	104	11
	188	11
4203210.....	058	40
	258	52
4203211.....	054A	32
	056	32
4203212.....	054B	33
	056	33
4203220.....	176A	19
4203228.....	142	17
4203232.....	034	32
4203233.....	034	31
4203300.....	038	10
	040	10
4203425.....	172A	00G
	220	00G
	222	00G
4203426.....	172A	06C
	172A	07C
	220	06C
	220	07C
	222	06C

КАЕРЕЙЛ-ДР

Parts Index

PART NO.	PAGE	ITEM
4203426.....	222	07C
4203445.....	128A	17
4203446.....	256	00
4203447.....	256	01
4203482.....	042	87
4203485.....	016B	54
4203595.....	200	04
4203596.....	200	00
4203707.....	042	88
4203877.....	102A	03
	104	03
	188	03
4203878.....	102A	07
	104	07
	188	07
4204056.....	020A	08
4204057.....	020A	08
4204138.....	018A	58
4204180.....	048	27
4204181.....	048	28
4204183.....	024A	66
4204184.....	024A	67
4204185.....	028	50
	028	52
4204186.....	030	51
4204187.....	028	50
4204190.....	030	53
4204250.....	200	17
4204324.....	064	24
4204326.....	010	68
4204542.....	106	01
4204543.....	110A	02
4204544.....	110A	03
4204545.....	110A	04
4204546.....	110A	03A
	110A	04A
4204547.....	110A	03B
	110A	04B
4204548.....	110A	03C
	110A	04C
	110A	16C
	110A	17C
4204549.....	110A	08
4204550.....	110A	09
4204551.....	110A	10
4204552.....	110A	12
4204553.....	110A	15
4204554.....	110A	16
4204555.....	110A	17
4204556.....	110A	16B
	110A	17B
4204557.....	110A	21
4204558.....	110A	24
4204559.....	110A	25
4204560.....	110A	28
4204561.....	110A	29
4204562.....	110A	30
4204563.....	106	92
	108	92
	110A	31
4204564.....	110A	32
4204565.....	110B	36
4204566.....	122	01~10
4204567.....	118B	50
	120B	50
	122	39
4204568.....	122	41
4204569.....	122	42
4204570.....	122	43
4204571.....	106	47

PART NO.	PAGE	ITEM
4204571.....	108	47
4204572.....	106	48
	108	48
4204573.....	106	49
	108	49
4204574.....	106	50
	108	50
4204575.....	106	51
	108	51
4204576.....	106	52
	108	52
4204577.....	112	01
	114	01
4204578.....	112	54
	114	54
4204579.....	112	57
	114	57
	118A	16
	120A	16
4204580.....	112	58
	114	58
4204581.....	112	59
	114	59
4204582.....	112	62
	114	62
4204583.....	112	61
	114	61
4204584.....	118A	01~54
4204585.....	118B	72
	120B	72
4204586.....	106	73
	106	91
	108	73
	108	91
4204587.....	106	74
	108	74
4204588.....	116	75
4204589.....	116	76
4204590.....	116	77
4204591.....	116	78
4204592.....	116	81
4204593.....	116	82
4204594.....	106	87
	108	87
4204595.....	110B	93
4204596.....	110B	94
4204597.....	110B	95
4204598.....	110B	96
4204599.....	106	100
	108	100
4204600.....	106	104
	108	104
4204601.....	116	107
4204602.....	116	108
4204603.....	116	111
4204604.....	116	112
4204605.....	116	113
4204606.....	106	117
	108	117
4204607.....	106	118
	108	118
	118A	25
	120A	25
4204608.....	106	120
	108	120
4204609.....	106	122
	108	122
4204610.....	116	125
4204611.....	106	128
	108	128

PART NO.	PAGE	ITEM
4204612.....	118A	01
4204613.....	118A	05
	120A	05
4204614.....	118A	06
	120A	06
4204615.....	118A	10
	120A	10
4204616.....	118A	13
	120A	13
4204617.....	118A	20
	120A	20
4204618.....	118A	24
	120A	24
4204619.....	118A	27
	120A	27
4204620.....	118A	30
	120A	30
4204621.....	118A	31
	120A	31
4204622.....	118A	32
4204623.....	118A	33
4204624.....	118A	34
	120A	34
4204625.....	118A	35
	120A	35
4204626.....	118A	36
	120A	36
4204627.....	118A	37
	120A	37
4204628.....	118A	40
	120A	40
4204629.....	118A	41
	120A	41
4204630.....	118B	42
	120A	42
4204631.....	118B	43
	120A	43
4204632.....	118B	44
	120B	44
4204633.....	118B	52
	120B	52
4204634.....	122	01
4204635.....	122	04
4204636.....	122	05
4204637.....	122	06
4204638.....	122	07
4204639.....	122	08
4204644.....	018A	60
4204645.....	018A	61
4204646.....	102A	38
	104	38
	188	38
4204745.....	024B	120
4204756.....	148B	43
4204810.....	044	39
	046	39
4204811.....	084B	79
	086A	79
4204882.....	022B	126
	024A	103
4204959.....	044	65
	046	65
	180B	80
	182	80
4204996.....	044	01
	046	01
	182	33
4205043.....	102A	37
	104	37
	188	37

ХАБТРЕЙД-ДВ

Parts Index

PART NO.	PAGE	ITEM
4205080.....	102A	42
	104	42
	188	42
4205081.....	102A	43
	104	43
	188	43
4205082.....	102A	44
	188	44
4205083.....	074	47
	076A	47
	186	47
4205084.....	102A	45
	104	45
	188	45
4205303.....	052	17
4205317.....	044	42
	046	42
	180A	36
	182	36
	240	06
4205318.....	044	43
	046	43
	180A	35
	182	35
	240	07
4205363.....	238	06
	256	33
4205391.....	258	09
4205749.....	098A	63
	100A	63
4205750.....	084B	66
	086A	66
4205751.....	084B	69
	086A	69
4205752.....	012	01
4205753.....	012	21
4205754.....	012	24
4205755.....	012	22
4205756.....	012	25
4205757.....	012	20
4205758.....	012	23
4205903.....	246	35
	254	55
	254	63
	258	03
4206057.....	194	22
4206087.....	124	06
	126	06
	190	06
	192	06
4206088.....	004	00A
4206089.....	004	00B
4206090.....	004	00C
4206093.....	006	14
4206301.....	180A	10
4206303.....	264B	28
	264B	28
	264B	28
4206304.....	180A	34
4206361.....	250	57
4206425.....	018A	59
4206454.....	094	95
	096	95
4206467.....	190	14
	192	14
4206601.....	264A	13
	266A	13
	268A	13
4206602.....	264A	11
	266A	11
4206602.....	268A	11
4206666.....	248	51
	250	51
4206668.....	248	52
	250	52
4206705.....	020A	09
4206804.....	180A	06
4206814.....	264A	03
	264A	03
	264A	03
4206815.....	264A	04
	264A	04
	264A	04
4206922.....	006	06
4206923.....	006	21
4206924.....	006	13
4206925.....	006	12
4206926.....	006	08
4206927.....	006	16
4206928.....	006	15
4206929.....	006	22
4206930.....	006	23
4206931.....	006	24
4206932.....	008	01
4207078.....	264B	32
	264B	32
	264B	32
	266B	32
4207079.....	264B	30
	264B	30
	264B	30
	266B	30
	268B	30
4207080.....	264B	31
	264B	31
	264B	31
	266B	31
4207153.....	264A	06
	264A	06
	264A	06
4207188.....	264A	08
	264A	08
	264A	08
4207232.....	264A	05
	264A	05
	264A	05
	266A	05
	268A	05
4207239.....	094	128
4207240.....	094	129
	096	129
4207300.....	070	39
	072	39
	258	32
4207423.....	002	46
4207518.....	054B	39
	056	39
4207519.....	194	31
4207520.....	194	28
4207521.....	194	30
4207522.....	194	29
4207523.....	194	25
4207537.....	206	13
4207538.....	206	16
4207808.....	018A	04
4207833.....	200	14
4207841.....	052	01A
4207868.....	260	50
	260	50
	260	50
4207869.....	260	51
	260	51
	260	51
4207879.....	258	63
4207960.....	054A	20
	056	20
4208071.....	014	06
4208072.....	142	18
4208097.....	246	36
	246	38
4208100.....	178	20
4208101.....	178	21
4208103.....	116	85
4208104.....	118A	21
	120A	21
4208105.....	118A	23
	120A	23
4208233.....	012	02
4208234.....	012	05
4208235.....	012	08
4208236.....	012	13
4208237.....	012	14
4208238.....	012	03
	012	06
4208239.....	012	04
	012	07
4208240.....	012	17
4208241.....	012	100
4208242.....	012	15
4208243.....	248	57
	250	58
4208244.....	248	59
	250	60
4208245.....	246	28
4208246.....	084A	24A
	086A	24A
4208260.....	142	17
4208277.....	048	41
4208354.....	078	22
4208375.....	264B	28
	264B	28
	264B	28
	266B	28
	268B	28
4208399.....	264A	12
	266A	12
	268A	12
4208455.....	252	62
	254	61
4208456.....	028	20
	244	23
	246	23
4208472.....	242	07
4208473.....	242	08
4208474.....	238	20
4208480.....	184	27
4208486.....	250	68
	252	70
	254	70
4208487.....	184	26
4208488.....	184	37
4208489.....	184	36
4208490.....	184	28
4208491.....	184	29
4208492.....	184	30
4208493.....	184	31
4208494.....	184	32
4208495.....	184	33
4208496.....	184	34
4208497.....	184	35

ХАБТРЕЙД-ДВ

182

Parts Index

PART NO.	PAGE	ITEM
4208498.....	102A	51
	104	51
	188	51
4208659.....	252	59
	252	66
	254	60
	254	66
4208668.....	196B	36
4208682.....	180A	40
4208843.....	080A	01
	082A	01
4208844.....	080A	02
	082A	02
4208845.....	080A	03
	082A	03
4208846.....	080A	04
4208847.....	080A	05
4208848.....	080A	06
4208849.....	080A	07
4208850.....	080A	08
4208851.....	080A	09
	082A	09
4208852.....	080A	10
	082A	10
4208853.....	080A	11
	082A	11
4208854.....	080A	12
	082A	12
4208855.....	080A	13
	082A	13
4208856.....	080A	14
	082A	14
4208857.....	080A	15
4208858.....	080A	16
4208859.....	080A	17
	082A	17
4208860.....	080A	18
	082A	18
4208861.....	080A	19
	082A	19
4208862.....	080A	20
	082A	20
4208863.....	080A	21
	082A	21
4208864.....	080A	21
	080A	22
	082A	21
	082A	22
4208865.....	080A	23
	082A	23
4208866.....	080A	24
	082A	24
4208867.....	080A	25
	082A	25
4208868.....	080A	26
	082A	26
4208870.....	080A	29
	082A	29
4208871.....	080A	30
	082A	30
4208872.....	080A	31
	082A	31
4208873.....	080A	32
	082A	32
4208874.....	080A	33
	082A	33
4208876.....	080A	35
4208877.....	080A	36
	082A	36
4208878.....	080A	37
4208878.....	082A	37
4208879.....	080A	38
	082A	38
4208933.....	104	01
4208950.....	120A	01~54
4208955.....	088	59~62
	090	59~62
4208956.....	268B	32
4208957.....	092	01C
4208958.....	092	01D
4208961.....	248	53
	250	53
4208980.....	266A	03
	268A	03
4208981.....	266A	04
4208982.....	266A	06
	268A	06
4208983.....	266A	08
	268A	08
4209103.....	086A	16
4209104.....	076B	54
4209105.....	076A	49
4209135.....	142	26
4209152.....	244	46
4209374.....	050	37
4209792.....	242	04
4209793.....	242	05
4209795.....	250	62
4209994.....	050	00
4210224.....	020A	07A
4210254.....	020A	07
4210310.....	024B	130
4210317.....	166	32
	168	32
4210338.....	242	00
4210340.....	242	02
4210341.....	242	03
4210352.....	242	01
4210361.....	048	43
	050	43
4210412.....	088	58A
4210413.....	088	58B
4210414.....	088	57A
4210415.....	204	02
4210647.....	068	30
	070	30
	072	30
4210660.....	002	45
4210973.....	082A	04
4210974.....	082A	05
4210975.....	082A	15
4210976.....	082A	07
4210977.....	082A	08
4210978.....	082A	16
4210979.....	082A	35
4211059.....	198	17
4211107.....	020A	07B
4211143.....	250	72
	254	74
4211166.....	240	05
4211167.....	240	22
4211173.....	198	32
4211175.....	034	37
4211178.....	108	01
4211179.....	120A	01
4211194.....	084B	81
	086A	81
4211313.....	256	04
4211399.....	068	32
	070	32
4211399.....	072	32
4213160.....	080A	34
4213161.....	080B	39
	082A	34
4213169.....	144	46
	146	44
4213188.....	200	11
4213189.....	200	12
4213401.....	256	26
4213402.....	256	27
4213475.....	258	18
4213476.....	258	19
4213477.....	256	20
4213478.....	256	21
4213479.....	256	22
4213480.....	258	23
4213481.....	258	24
4213482.....	258	25
4213731.....	256	56
4214451.....	178	03
4214452.....	068	35
	070	35
	072	35
4214492.....	068	36
4215094.....	006	01
4215095.....	006	17
4215148.....	006	05
4215149.....	006	02
4215255.....	116	129
4215637.....	030	54
4215896.....	198	33
4215941.....	022A	11
4216154.....	038	59
4216269.....	006	25
4216292.....	252	51
	254	51
4216448.....	014	11
4216876.....	200	09
4217137.....	246	20
4217146.....	252	55
	254	56
4217303.....	030	25
4217304.....	030	24
4217307.....	028	22
4217309.....	048	29
4217343.....	238	26
4217381.....	024B	131
4217429.....	136	13
4217653.....	016A	48
4217691.....	054A	28
	056	28
4217999.....	002	32
4218085.....	070	37
	072	37
4218086.....	070	38
	072	38
4218231.....	052	14
4218287.....	246	49
4218367.....	246	48
4218400.....	252	57
	254	58
4218427.....	258	61
	258	72
4218444.....	258	60
4218597.....	202	14
4218626.....	202	00
4218641.....	200	18
4218657.....	200	10
4218688.....	062	58
4219297.....	258	68

Parts Index

PART NO.	PAGE	ITEM
4219319.....	176A	05
4219324.....	166	37
	168	37
4219338.....	030	51
4219339.....	030	54
4219341.....	030	24
4219347.....	238	09
4219369.....	176A	16
4219370.....	176A	11
4219371.....	176A	11
4219372.....	176A	16
* 4219595.....	148A	17
4219753.....	118B	46
	120B	46
	122	10
4219900.....	036	37
4221224.....	238	26
4221272.....	236	15
4222000.....	236	00
4222028.....	022A	17
4222074.....	236	21
4222085.....	238	02
4222251.....	236	07
4222359.....	116	125
4222874.....	020A	16A
4222875.....	020A	16D
4222876.....	020A	16E
4223107.....	238	17
4223123.....	006	02
4223124.....	006	17
4223125.....	006	01~25
4223507.....	176A	12
4223508.....	176A	17
4223527.....	260	35A
	260	35A
	260	35A
4224361.....	238	16
4224432.....	238	23
4224433.....	238	00
4224434.....	238	01
4224435.....	238	14
4224436.....	238	13
4224631.....	170	22
4224898.....	022A	25
4224967.....	236	16
4224992.....	018B	153
4225023.....	236	27
4225422.....	054A	21
	056	21
4226384.....	236	11
4226388.....	236	10
4226537.....	008	01~08
4226538.....	008	01
4226539.....	008	02
4226549.....	020A	12
4227013.....	236	13
4227014.....	236	12
4228160.....	006	14
4229055.....	098B	131
	100B	131
4229056.....	098B	132
	100B	132
4229057.....	098B	133
	100B	133
4229058.....	098B	134
4229612.....	264A	12
4229613.....	264A	13
4229614.....	264A	11
4229787.....	018B	145
4230833.....	126	21~36
4230833.....	192	21~36
4231274.....	236	14
4231342.....	196B	57
4231343.....	196B	58
4231413.....	118B	44
	120B	44
4231414.....	122	08
* 4231542.....	164	07
4232395.....	036	01~28
4232537.....	018B	74
4232654.....	128B	94
4232696.....	018B	75
4233030.....	236	30
4234782.....	016A	40
4236198.....	016B	63
4236199.....	016B	69B
4236200.....	016B	69A
4236328.....	016B	69
4237921.....	098A	00
	100A	00
4238909.....	264B	34
	264B	34
	264B	34
	266B	36
	268B	36
4239772.....	028	41
4239773.....	028	40
4239986.....	106	01
4239988.....	112	01
4239989.....	112	130
4239990.....	112	132
4239991.....	112	133
4239992.....	112	134
4239993.....	112	137
4241148.....	036	03
4241150.....	036	04
4241151.....	036	05
4241152.....	036	06
4241153.....	036	07
4241154.....	036	08
4241155.....	036	09
4241156.....	036	10
4241158.....	036	17
4241160.....	036	18
4241161.....	036	19
4241162.....	036	20
4241163.....	036	21
4241164.....	036	22
4241165.....	036	23
4241166.....	036	26
4241167.....	036	27
4241168.....	036	01
4241169.....	036	02
4241170.....	036	28
4241304.....	036	11
4242262.....	016B	64
4242263.....	016B	63
4243160.....	016B	66
4244694.....	018A	04
4245797.....	148B	47
4248589.....	106	122
	108	122
4248908.....	084A	32A
4250326.....	018A	36
4250439.....	264B	40
	264B	40
	264B	40
4250440.....	266B	40
	268B	40
4251701.....	106	01A
4251702.....	106	01A
	108	01A
4251704.....	106	01B
	108	01B
4251962.....	238	02
4252141.....	080B	40
	082A	40
4253032.....	092	01H
4253033.....	092	01G
* 4255055.....	152	15
* 4255210.....	266B	40
	268B	40
4255309.....	106	138
	108	138
4256240.....	098B	130A
	100B	130A
4256241.....	098B	130B
	100B	130B
* 4256344.....	264B	40
	264B	40
	264B	40
4259333.....	048	37
* 4263095.....	160	05
	162	05
	208	05
	210	05
	212	05
	214	05
4263691.....	160	03
	162	03
	208	03
	210	03
	212	03
	214	03
4263764.....	024A	41
4263766.....	022A	10
* 4264458.....	160	07
	162	07
	208	07
	210	07
	212	07
	214	07
* 4265552.....	216	16
	218	16
* 4265608.....	216	13
	218	13
4266962.....	108	141
4266963.....	108	139
4266964.....	108	140
4268740.....	084A	18A
	086A	18A
4268741.....	084A	22A
	086A	22A
4268742.....	084A	15A
4268750.....	084A	19A
4270819.....	264A	12
4270820.....	264A	13
4270865.....	264A	11
* 4272306.....	216	14
	218	14
4277474.....	148C	57
4278011.....	148C	57
4278168.....	148C	58
4282458.....	258	60
4282474.....	024A	113
4282842.....	154	06
4289287.....	112	137
* 4295833.....	092	01
* 4305425.....	018A	17
* 4307023.....	092	01A

ХАЙГЕЙТ-ДВ

Parts Index

PART NO.	PAGE	ITEM
* 4307024.....	092	01B
* 4307025.....	092	01C
* 4307026.....	092	01E
* 4307027.....	092	01F
* 4307028.....	092	01D
* 4310968.....	048	26B
* 4310969.....	048	26C
* 4314613.....	092	01
431578.....	002	41
* 4317621.....	216	10
	218	10
* 4319268.....	216	03
	218	03
* 4319269.....	216	04
	218	04
* 4319270.....	216	02
* 4319271.....	216	01
	218	01
* 4319274.....	216	09
	218	09
* 4319920.....	174	03
	224	03
	226	03
	228	03
	232	03
* 4322534.....	116	75~86
* 4326800.....	092	01
* 4326801.....	092	01A
* 4326802.....	092	01B
* 4326803.....	092	01D
* 4335462.....	084B	95
* 4335726.....	084A	37
* 4336499.....	160	03
	162	03
	208	03
	210	03
	212	03
	214	03
* 4336501.....	160	05
	162	05
	208	05
	210	05
	212	05
	214	05
* 4336558.....	218	02
* 4336570.....	092	01
* 4338303.....	196B	42A
445214.....	098A	01
	100A	01
449490.....	144	55
	144	59
	146	58
449558.....	014	36
	020A	21
4501625.....	174	03
	224	03
	226	03
	228	03
	232	03
4502974.....	034	33
4504199.....	004	09
4504289.....	094	69
	096	69
4504367.....	198	09
4504491.....	024A	42
	250	70
	252	72
	254	72
4505385.....	024A	113
4505392.....	084A	28

PART NO.	PAGE	ITEM
4505392.....	086A	28
4506418.....	016A	23A
	026	95A
	048	08A
	048	43A
	048	45A
	050	08A
	050	43A
	050	45A
	052	23A
	058	01A
	058	23A
	062	06A
	068	40A
	068	42A
	070	40A
	070	42A
	072	40A
	072	42A
	236	01A
	238	07A
	238	26A
4506424.....	022A	125A
	024A	106A
	028	33A
	028	34A
	030	33A
	030	34A
	048	26A
	052	34A
	052	35A
	166	30A
	168	30A
	236	21A
	248	01A
	248	57A
	250	01A
	250	58A
	252	01A
	252	55A
	254	01A
	254	56A
	258	09A
	258	61A
	258	72A
4506429.....	026	89A
	238	20A
	248	43A
	250	43A
	250	71A
	252	67A
	254	67A
4507228.....	142	19
4507397.....	008	12
4507650.....	198	12
4507888.....	232	04
	234	01
4507889.....	232	00C
	234	00A
4507890.....	232	05
	234	02
4507891.....	232	06
	234	03
4508575.....	094	85
	096	85
4509180.....	016A	45A
	016A	48A
	016A	49
	016B	69C
	026	61A

PART NO.	PAGE	ITEM
4509180.....	026	92A
	052	15A
	054A	12A
	056	12A
	058	19A
	058	28A
	060	01A
	060	29A
	062	05A
	064	07A
	064	25A
	066	20A
	066	21A
	166	27A
	166	37A
	168	27A
	168	37A
	184	01A
	184	02A
	194	20A
	194	21A
	236	09A
	236	15A
	238	05A
	238	06A
	238	09A
	238	12A
	242	07A
	242	09A
	242	10A
	256	33A
	256	35A
	256	36A
	256	72A
	258	71A
4509181.....	248	60
	250	61
4510901.....	144	12
	146	12
4511984.....	016A	43
4512365.....	174	01
	226	01
	228	01
	232	01
4512366.....	174	02
	224	02
	226	02
	228	02
	232	02
4512716.....	008	14
	022A	09
4514700.....	014	07
487081.....	042	24
	074	46
	076A	46
	186	46
4922685.....	260	29
	260	29
	260	29
494918.....	110A	16A
	110A	17A
5001871.....	002	06
5001889.....	014	30
5001998.....	020A	00
5002003.....	144	00
5002029.....	078	14
5002033.....	074	13
	076A	13
	186	13
5002073.....	170	00A

ХАБТРЕЙД-ДВ

Parts Index

PART NO.	PAGE	ITEM
5002100.....	136	00
5002144.....	014	30
5002350.....	146	00
6007641.....	144	02A~H
	146	02
6007785.....	132	01
6007849.....	128B	33
6008076.....	002	01
6008518.....	172A	00A
6008550.....	102A	31
	104	31
	188	31
6008796.....	074	00
	076A	00
	186	00
6008797.....	078	00
6009049.....	220	00A
6009056.....	222	00A
6009127.....	202	08
6009660.....	074	00
	076A	00
	186	00
* 6011329.....	150	03A
7009413.....	140A	02
7016988.....	128A	15
7017651.....	150	03A
7017681.....	130	34
7017862.....	128B	33A
	132	01A
	134	
7017869.....	144	52
7017870.....	144	53
7017877.....	146	53
7017878.....	146	54
7017989.....	078	17
7018259.....	038	51
7018288.....	010	39
7018331.....	170	00A~E
7018332.....	172A	00A~H
7018335.....	166	26
7018336.....	166	25
7018348.....	128A	16
7018398.....	138	08
7018438.....	024B	117
7018543.....	168	25
7018544.....	168	26
7018879.....	168	34
7018880.....	168	36
7018881.....	168	35
7018882.....	168	33
7018890.....	166	34
7018891.....	166	35
7018892.....	166	36
7018895.....	166	33
7018900.....	034	01
7018961.....	128B	85
7019039.....	204	01
7019221.....	222	00A~H
7019222.....	220	00A~H
7019372.....	202	13
7019381.....	024B	117
7019995.....	138	02
7020953.....	130	34
* 7027490.....	216	05
	218	05
* 7027491.....	216	06
* 7027492.....	216	07
	218	07
* 7027493.....	216	08
* 7027800.....	218	06
* 7027801.....	218	08
8019989.....	132	77
	132	95
8024463.....	134	02
8024490.....	134	01
8030660.....	232	00
8033211.....	002	08
8033694.....	226	00
8033695.....	228	00
8033923.....	014	35
8034081.....	240	21
8035041.....	156	00A
	158	00A
8035420.....	008	15
8035445.....	132	61
8035504.....	128A	00
8035581.....	010	34
8035594.....	058	15
8035746.....	008	18
8035747.....	022A	87
8035748.....	130	07
8035749.....	128A	04
8035750.....	128A	01
8035751.....	128A	02
8036014.....	180A	16
8036295.....	002	25
8036783.....	044	37
	046	37
8036784.....	044	38
	046	38
8036804.....	032	02
8036805.....	130	19
8036806.....	130	20
8036820.....	032	03
8036978.....	022A	07
8037301.....	144	34
	146	34
8037659.....	196A	29
8037809.....	020A	14
8037839.....	182	01
8037840.....	182	25
8037841.....	196B	34
8038101.....	078	32
8038102.....	074	30
	076A	30
	186	30
8038103.....	074	29
	076A	29
	186	29
8038104.....	078	31
8038105.....	042	75
8038238.....	074	22
	076A	22
	186	22
8038370.....	058	27
	060	27
8038383.....	128A	18
8038497.....	038	52
8038567.....	008	30
8038598.....	176A	03
8038599.....	176A	15
8038600.....	176A	10
8038601.....	176A	06
8038659.....	174	00
8038660.....	172A	06A~C
	220	06A~C
	222	06A~C
8038661.....	172A	07A~C
	220	07A~C
	222	07A~C
8038793.....	042	22
8038794.....	042	23
8038910.....	128A	08
8039175.....	180A	00
8039176.....	180A	04
8039177.....	180A	59
8039178.....	180A	58
8039180.....	180A	44
8039182.....	182	51
8039183.....	182	50
8039184.....	180A	37
8039459.....	206	00
8039460.....	206	01
8039461.....	206	02
8039464.....	206	06
8039465.....	206	09
8039466.....	206	10
8039467.....	206	11
8039468.....	236	03
	238	11
	256	31
8039649.....	180A	57
8039650.....	180A	56
8039651.....	180A	64
8039701.....	034	41
8039751.....	206	04
8039752.....	206	05
8039811.....	186	49
8039909.....	020A	29
8040024.....	040	50
8040164.....	130	07
8040230.....	256	46
8040334.....	172A	03
	220	03
	222	03
8040656.....	130	20
8040657.....	130	19
8040699.....	240	09
8040732.....	022A	07
8040946.....	206	09
8040947.....	206	10
8041061.....	128A	02
8041062.....	028	19
8041063.....	128A	01
8041243.....	206	02
8041384.....	246	30
8042121.....	244	00
8042122.....	244	01
8042152.....	176A	10
8042153.....	176A	15
8042281.....	238	24
8042282.....	238	25
8042402.....	236	25
8042403.....	236	26
8042404.....	236	23
8042405.....	236	24
8043498.....	018A	71
8043895.....	144	34
	146	34
8044341.....	038	52
8044718.....	128A	18
8044719.....	128A	08
* 8048596.....	102B	56
* 8055911.....	132	95
* 8056067.....	102B	56
9043129.....	226	100
	228	100
9056408.....	224	100
	232	101
9057007.....	232	

КАТЕРЕЙД-ДР

184

Parts Index

PART NO.	PAGE	ITEM
9058945.....	224	00
9059819.....	230	
9059848.....	180A	76
9059926.....	234	
9061173.....	152	15
9061403.....	232	100
	234	100
9061404.....	230	100
9062405.....	154	00~12
9062438.....	164	00~16
9063115.....	234	00
9063116.....	230	00
9063840.....	226	
9063842.....	228	
9065150.....	224	
9065510.....	258	02
9066690.....	156	00~08
	158	00~08
9067007.....	084B	47
9069421.....	148A	00
9069551.....	148A	00~52
9069754.....	152	
9070644.....	160	
9070645.....	160	00~13
	208	00~13
	212	00~13
9070826.....	150	
9071587.....	162	00~13
	210	00~13
	214	00~13
9071595.....	162	
9071904.....	148A	00A
9071983.....	044	64
	046	64
	182	75
9071984.....	042	04
9072360.....	054A	08
	056	08
9072923.....	240	00
9073703.....	174	
9074433.....	154	02
9074440.....	156	00
	158	00
9074443.....	150	03
9074452.....	152	00
9074475.....	154	00
9075547.....	208	
9075748.....	016A	01~73
9075749.....	016A	32
9075750.....	016A	32A
9076104.....	176B	36
9076105.....	176B	37
9076106.....	176B	38
9076107.....	176B	39
9076889.....	210	
9078106.....	174	100
9080072.....	148A	00~52
9080116.....	148A	00
9080515.....	148A	00A
9082499.....	212	
9083736.....	018B	200
9083749.....	176B	36
9083750.....	176B	37
9083751.....	176B	38
9083752.....	176B	39
* 9084900.....	214	
9096485.....	148A	00~59
9097153.....	164	00~19
9097161.....	164	00~19
9097706.....	018B	200
9098979.....	144	02A~H
	146	02
9099003.....	176B	36
9099004.....	176B	37
9099005.....	176B	38
9099006.....	176B	39
* 9099424.....	176B	36
* 9099425.....	176B	37
* 9099426.....	176B	38
* 9099427.....	176B	39
9105750.....	154	00~12
9105755.....	154	00
9107499.....	042	04
9110524.....	176B	36
9110525.....	176B	37
9110526.....	176B	38
9110527.....	176C	39
* 9110532.....	176B	36
* 9110533.....	176B	37
* 9110534.....	176B	38
* 9110535.....	176C	39
* 9114619.....	156	00~08
	158	00~08
* 9114662.....	156	00
	158	00
* 9114839.....	160	
* 9114840.....	160	00~13
	208	00~13
	212	00~13
* 9115173.....	208	
* 9115177.....	212	
* 9115181.....	162	
* 9115182.....	162	00~13
	210	00~13
	214	00~13
* 9115184.....	210	
* 9115188.....	214	
* 9115208.....	150	
* 9115209.....	150	03
924327.....	260	33
	260	33
	260	33
930451.....	148C	59
934574.....	260	03
	260	03
	260	03
934787.....	260	48
936010.....	260	44
	260	44
	260	44
94-0632.....	142	27
	198	15
94-0633.....	248	58
	250	59
94-0634.....	252	56
	252	65
	254	57
	254	65
94-0649.....	016A	41
94-0678.....	248	56
	250	56
94-0679.....	252	60
	252	61
94-1304.....	246	38
94-1405.....	258	62
	258	73
94-1605.....	252	74
	254	75
94-2011.....	020A	27
	150	07
94-2011.....	154	11
	156	07
	158	07
94-2013.....	148B	47
	148B	47
94-2022.....	014	14
	252	54
	254	54
94-2024.....	014	34
	018A	62
94-2025.....	018B	146
94-2026.....	246	41
94-2812.....	196B	35
94-2816.....	132	73
94-4026.....	014	11
953612.....	020A	16B
954493.....	054A	00A
957366.....	016B	53A
	016B	54A
	016B	57A
	024A	68A
	048	10A
	050	10A
	054A	04A
	054A	13A
	056	01A
	056	04A
	056	13A
	064	01A
	066	00A
	068	11A
	068	14A
	068	28A
	068	41A
	070	11A
	070	14A
	070	28A
	070	39A
	070	41A
	072	11A
	072	14A
	072	28A
	072	39A
	184	24A
	194	00A
	236	04A
	236	10A
	242	08A
	242	11A
	242	12A
	250	64A
	252	73A
	254	73A
	256	34A
	256	37A
	256	38A
	258	32A
	258	34A
958393.....	260	24
	260	24
	260	24
958394.....	260	25
	260	25
	260	25
958407.....	260	14
	260	14
	260	14
959499.....	018B	114
962453.....	026	69
966993.....	022A	19

ХАБАРОВСК-ДВ